TECO service

CATALOGO
PEZZI DI RICAMBIO
2025

Pompe di calore

REVIS

L'affidabilità è... TECO Service!

INDICE

Pompe di calore REVIS

Mercuria	4
Eria Tower	9
Unità esterna per Eria Tower e Mercuria	15
Mercuria ACE	28
Eria Tower ACE	38
Eria Tower ACE-S	44
Unità esterne per Eria Tower ACE, Eria Tower ACE-S e Mercuria ACE	52
Elga ACE	54
Unità esterna per Elga ACE	59
Tensio C	63
RE-PCM R32 04-18	75
RE-PCM R32 21-32	123
RE-PCM R32 40-70	147
RE-PCM R290 6-18T	209
RE-PCM R290 21-27	228
RE-PCM R290 40-50	228
RE-PCM TH 9 - 12 - 14 kW	245
Azorra	251
Azorra ACE	254
RE-SPC 110	261
Elga Ace AIO	265

TECO service

Pompe di calore
REVIS

L'affidabilità è... TECO Service!

Mercuria - Unità interna

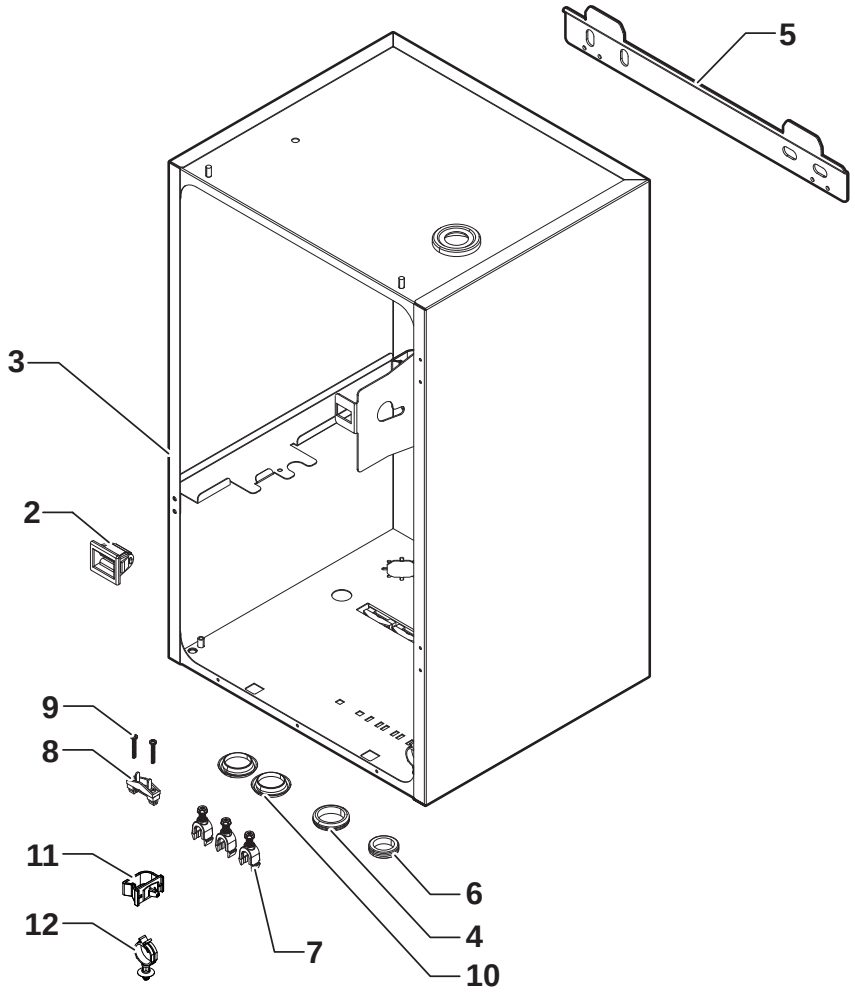

Pos.	Codice	Descrizione
2	94820110	Chiusura
3	7677755	Telaio
4	95320562	Gommino DA 300 x 350 x 10 mm
5	300022875	Supporto
6	300015690	Gommino 042 2300 nero
7	7608040	Pressacavo
8	95320187	Fermacavo
9	95740600	Vite Din 7981F-Z 35X25 Zn
10	94950709	Tappo
11	300024354	Clip per fermacavo
12	7681153	Fermacavo

Mercuria - Unità interna

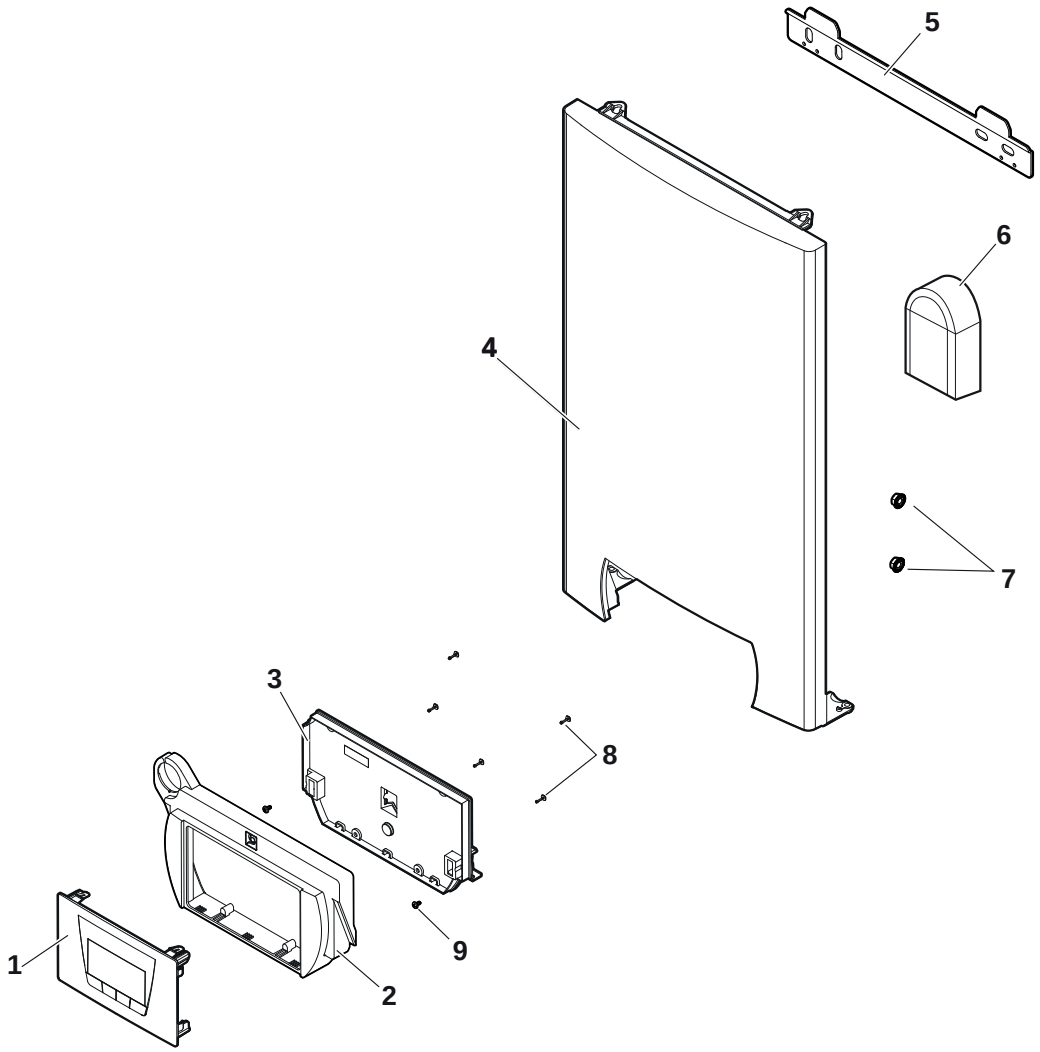

Pos.	Codice	Descrizione
1	7669597	Scheda display
2	7678692	Supporto pannello HMI
3	7681294	Cerniera supporto
4	7699081	Unità pannello frontale
5	300022875	Supporto
6	95362450	Sonda esterna AF 60
7	95890434	Dado flangia con denti H M8
8	95770472	Vite CBL Z ST 3,9-6,5 F ZN
9	300025953	Vite Ejot Kb 35X12

Mercuria - Unità interna

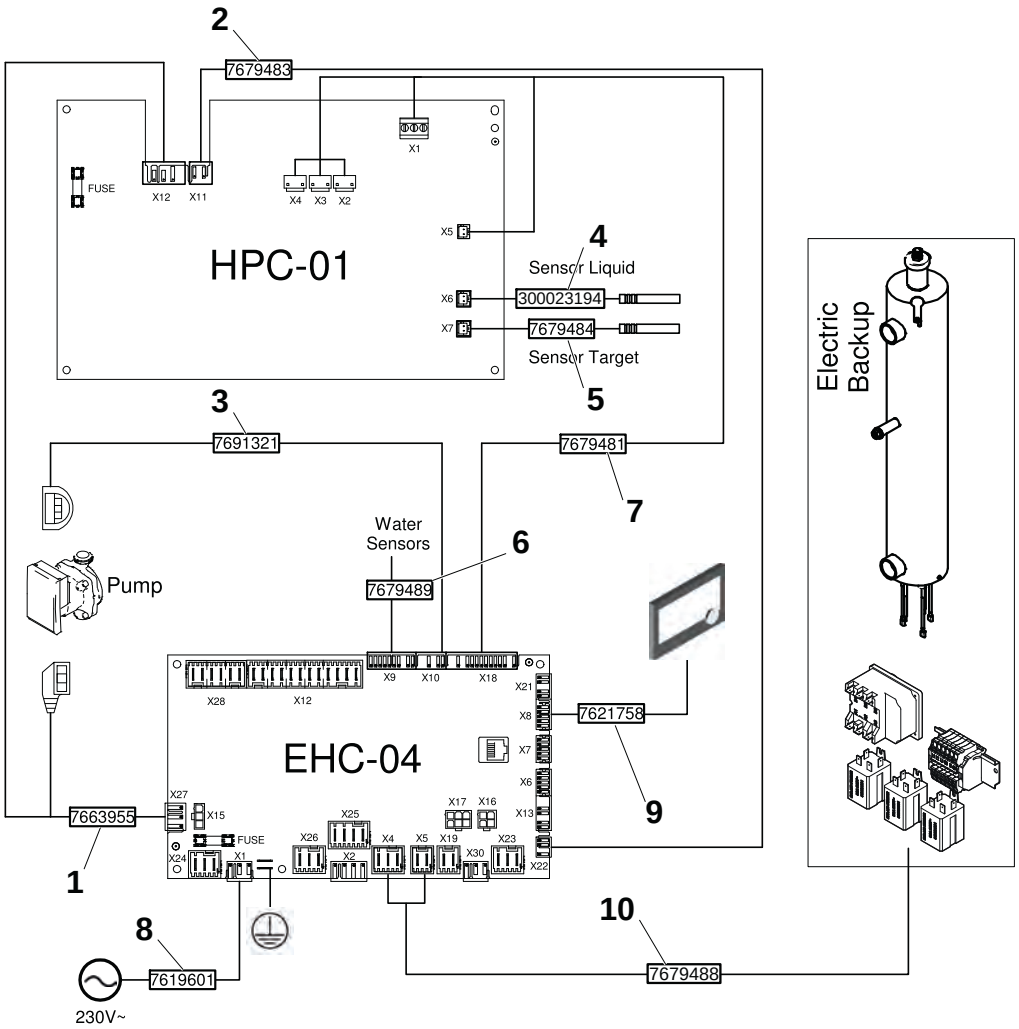

Pos.	Codice	Descrizione
1	7663955	Pompa di alimentazione
2	7679483	Cablaggio EHC KPC S2 S3
3	7691321	Cavo pompa PWM
4	300023194	Sensore liquido
5	7679484	Sonda FTC
6	7679489	Sensori di cablaggio
7	7679481	Cablaggio EHC-HPC
8	7619601	Cablaggio principale
9	7621758	Cablaggio Hmi
10	7679488	Cablaggio EHC 04 riscaldamento

Mercuria - Unità interna

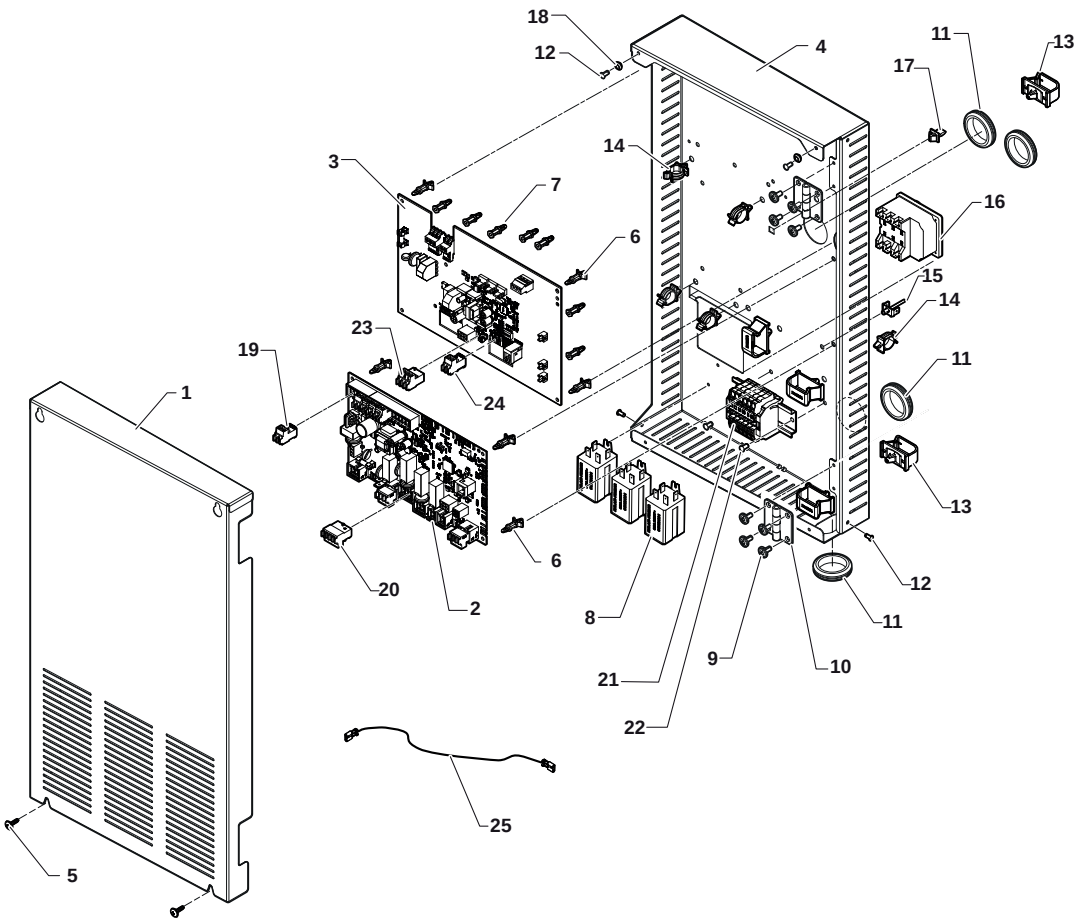

Pos.	Codice	Descrizione
1	7653815	Pannello di copertura
2	7646936	Pannello Ehc-04
3	7653678	Pannello Hpc-01
4	7676689	Supporto pannello
5	95770149	Vite 3,9 x 13
6	300020012	Pannello Pcb serie 100-0
7	300020013	Pannello Pcb serie 100-2
8	96568001	Relè 6531822003001T30A
9	7609710	Vite RLX ST3.9x9,5 F ZN
10	7642143	Cerniera staffa
11	95320562	Gommino DA 300 x 350 x 10 mm
12	96493325	Rivetto cieco TLP D 429BS
13	300024354	Supporto per cavo
14	95320950	Morsetto supporto cavo
15	96493041	Rivetto cieco PMC2/3.6
16	200018815	Set T-Stat Cotherm Bsdp 0002
17	94820120	Attacco
18	94972029	Boccola D8
19	300008957	Connettore RAST S.ECS (2 pezzi)
20	7685026	Connettore Rast5 valvola a tre vie (4 pezzi)
21	7665855	Morsettiera collegamenti elettrici
22	96493423	Rivetto cieco POP TLP D 530 BS
23	7680714	Connettore RAST5 3PTS
24	7680712	Connettore RAST5 2PTS
25	7679486	Filo terra L=460

Mercuria - Unità interna

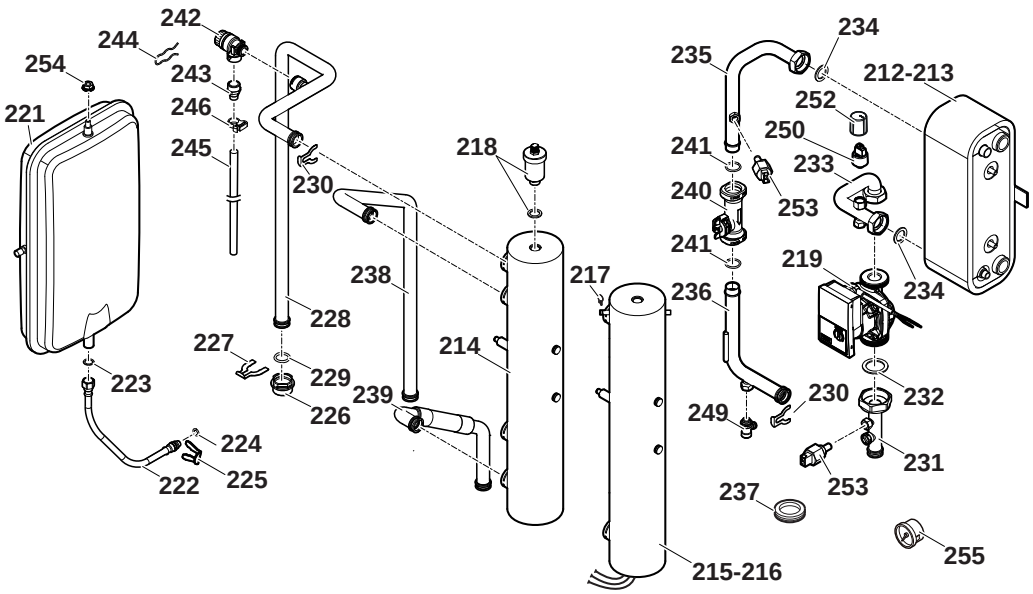

Pos.	Codice	Descrizione
212	200017850	Scambiatore di calore a piastre 4-8 kW
213	200017851	Scambiatore di calore a piastre 11-16 kW
214	300022985	Riscaldatore idraulico
215	7682398	Riscaldatore elettrico 6 kW
216	7682399	Riscaldatore elettrico 9 kW
217	300023286	Perno di blocco
218	300003902	Sfiato aria automatico
219	7678698	Pompa Yonos Para RS15/7 PWM 130
221	S62753	Vaso d'espansione
222	94994129	Tubo flessibile 3/8 Inch DN8 L = 300 mm
223	95013058	Guarnizione verde 14 x 8 x 2
224	95023308	Guarnizione 9.19 x 2.62
225	300024235	Perno di blocco Ø10
226	300022981	Connettore 1"
227	300023112	Clip
228	7677516	Tubo riscaldatore Assy
229	95023311	O-ring guarnizione 21 x 3.5 EPDM
230	300023113	Perno di blocco DN20
231	7677506	Tubo ritorno riscaldamento
232	95013062	Chiusura 30 x 21 x 2
233	7677510	Tubo ingresso scambiatore di calore
234	95013062	Chiusura 30 x 21 x 2
235	7677513	Tubo di ritorno scambiatore
236	7678632	Tubo di mandata scambiatore
237	94950709	Tappo
238	300022872	Tubo di ritorno caldaia
239	300026862	Tubo di mandata caldaia
240	300022989	Flussimetro Huba DN20
241	300023277	O-Ring Ø21.89 x 2.62
242	300000304	Valvola di sicurezza 1/2" 3 bar
243	97951088	Adattatore G1/2" x D14
244	0294401	Clip
245	94994712	Tubo PVC D16 x 12
246	300014343	Clip tubo flessibile
249	0295174	Valvola di scarico con tubo
250	300000831	Manometro Elect. HUBA G3/8"
252	0303384	Manometro di protezione
253	7609871	Sonda temperatura PT1000
254	95890434	Dado flangia con denti H M8
255	S62733	Calibro di pressione

Eria Tower - Telaio

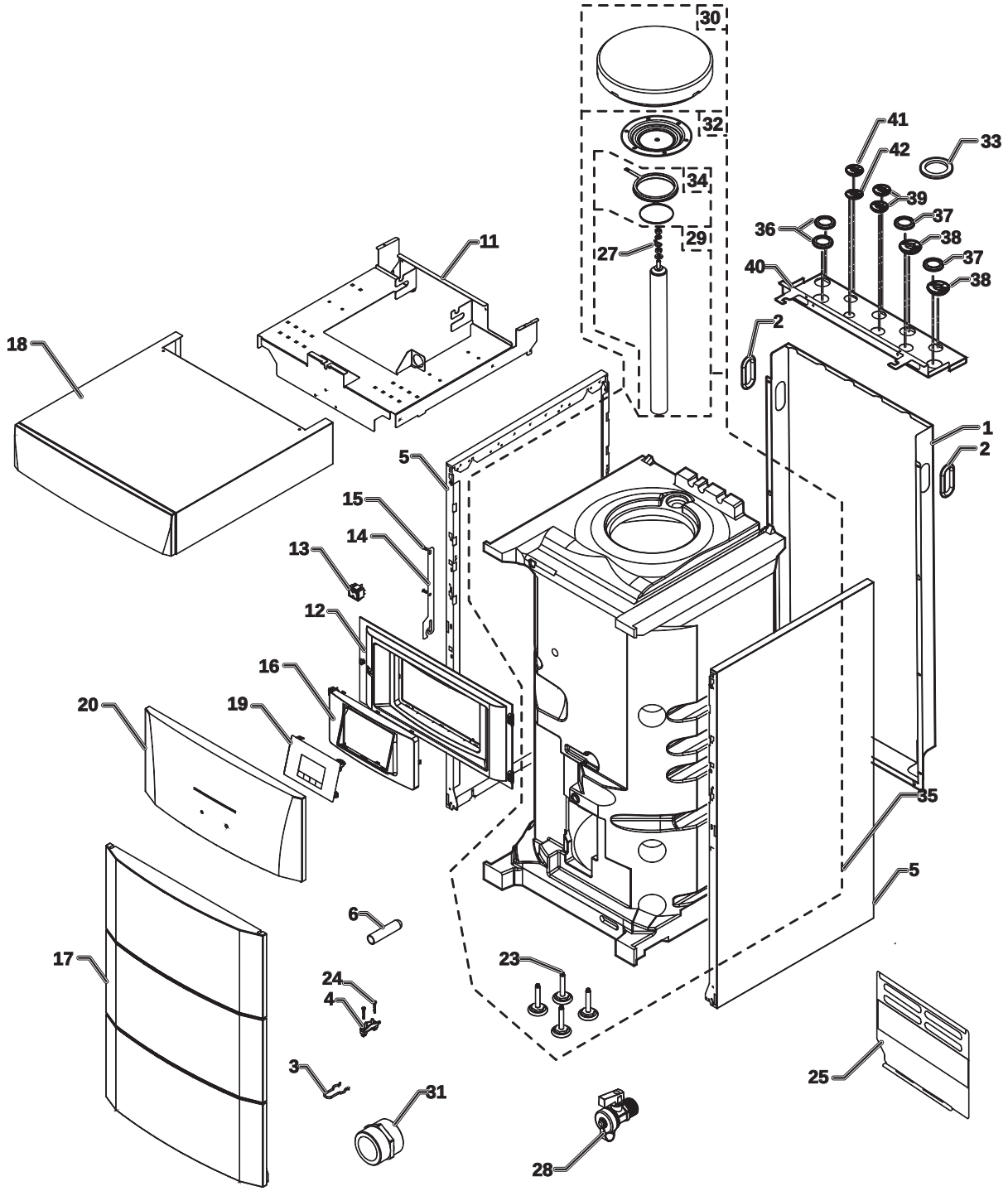

Eria Tower - Telaio

Pos.	Codice	Descrizione
1	7657368	Pannello posteriore
2	BRO303892	Passafilo
3	200019786	Kit molla della porta
4	7618888	Dispositivo scaricatore di trazione
5	300024463	Pannello laterale
6	95365613	Molla di contatto per pozzetto portasonde
11	7681887	Staffa del vaso di espansione
13	300024488	Interruttore bipolare bianco
14	7619159	Gancio pannello di controllo
15	300025953	EJOT KB vite 35x12
16	7616612	Supporto del pannello di controllo
17	200019243	Pannello frontale ADVANCE completo
18	7675087	Pannello superiore
19	7658848	Pannello di controllo con display
20	7627159	Porta e maniglia ADVANCE complete
23	7657308	Piedino regolabile M8x35x60 (x4)
24	7610590	EJOT WN 5451 vite 25x15
25	7619590	Protezione
27	89604901	Filo di massa anodo
28	94902073	Valvola di scarico 1/2”
29	200010231	Anodo di magnesio completo, Ø 40 (1x40x410)
30	300024943	Isolamento dello sportello di ispezione
31	94950132	Nipplo G3/4”
32	200022461	Portello superiore + anodo + guarnizione
33	95013062	Guarnizione verde
34	89705511	Kit guarnizione, Ø 112 (7 mm) + anello di ritegno, 5 mm
35	7675078	Bollitore completo (per modelli WPR-2/E V200 4-8 e WPR-2/H V200 4-8)
36	7685542	Anello di tenuta, Ø 42
37	95320562	Passafilo 300x350x10
38	300015690	Passafilo 042 2300
39	7617171	Anello di tenuta, Ø 18
40	7681889	Supporto del tubo
41	7724005	Passafilo 5/8
42	7724856	Passafilo 3/8

Eria Tower - Circuito idraulico

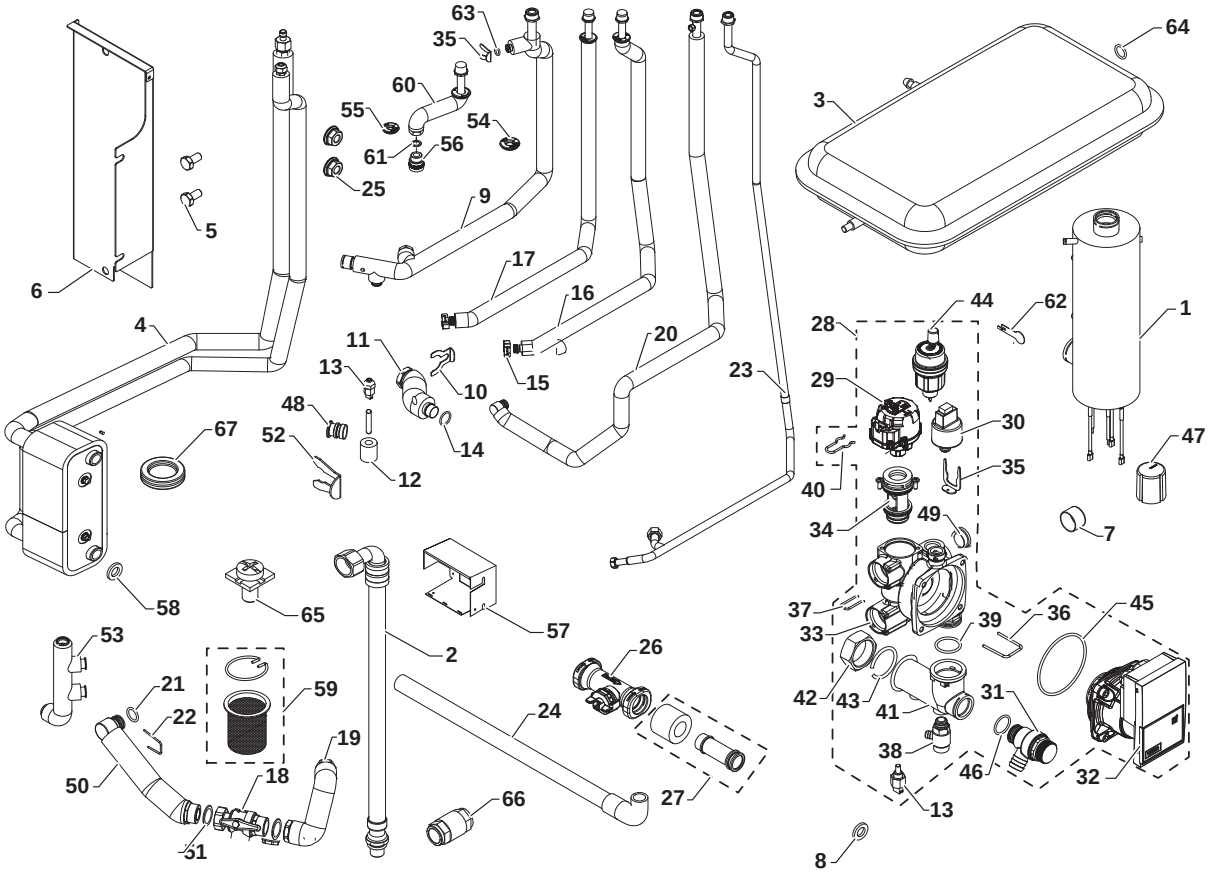

Pos.	Codice	Descrizione
1	7618852	Preriscaldatore, 3/6/9 kW (per modelli WPR-2/E V200 4-8 e WPR-2/E V200 11-16)
2	300025392	Tubo dritto DN 3/8” - 1/2”
3	S62753	Vaso di espansione RP 250 - capacità 8 litri
4	7693102	Condensatore 4 - 8 (per modelli WPR-2/E V200 4-8 e WPR-2/H V200 4-8)
4	7693103	Condensatore 11 - 16 (per modelli WPR-2/E V200 11-16 e WPR-2/H V200 11-16)
5	95610593	Vite H M10x20 6.8 ZN8
6	7682394	Supporto per il montaggio del condensatore
7	S62733	Manometro
8	95013059	Guarnizione verde Ø 18,5x12x2
9	7657028	Tubo di mandata riscaldamento (completo)
10	300023113	Perno per DN20
11	7622038	Tubo scambiatore flussimetro (completo)
12	7623411	Isolamento sensore temperatura PT100
13	7609871	Sonda temperatura PT1000
14	300023277	O-ring - Ø 21,89x2,62
15	96350203	Clip per connessione rapida Ø 25 (per modelli WPR-2/H V200 4-8 e WPR-2/H V200 11-16)
16	7658147	Tubo di ritorno idraulico (per modelli WPR-2/H V200 4-8 e WPR-2/H V200 11-16)
17	7658138	Tubo di mandata idraulico (per modelli WPR-2/H V200 4-8 e WPR-2/H V200 11-16)
18	300025385	Valvola con filtro 1”x1”
19	7672240	Tubo filtro serpentina completo

Eria Tower - Telaio

Pos.	Codice	Descrizione
20	7676850	Tubo ritorno riscaldamento completo
21	95023311	O-ring 21x3,5 EPDM
22	7611475	Perno 25x2,5
23	7657485	Tubo ingresso acqua calda sanitaria
24	7682224	Tubo valvola di sicurezza
25	95890434	Dado base dentellata H M8
26	300022989	Flussometro, HUBA DN20
27	7622042	Tubo collettore flussimetro (completo)
28	7675590	Idroblocco completo
29	7675593	Valvola a 3 vie motorizzata
30	7611586	HUBA pressostato
31	7611577	Valvola di sicurezza 3 bar
32	7606561	YONOSmotore pompa di circolazione
33	7607701	Corpo idroblocco
34	7675592	Cartuccia valvola a tre vie
35	7611607	Perno valvola di sicurezza
36	7607673	Perno di ritegno 28,5x3
37	7611606	Clip pressostato
38	7606586	Valvola di scarico
39	7607684	O-ring 25,07x2,62 EPDM
40	7611585	Perno valvola tre vie
41	7616569	Collettore
42	7622530	Dado estraibile 1”
43	7622531	Dado anello 1”
44	7606593	SfiatatoioOTMA
45	7606572	O-ring Ø 68x4
46	7101096	Guarnizione O-ring 17,86x2,62 mm
47	0303384	Cappuccio protettivo per manometro
48	300025325	T per spina di collegamento rapido
49	7611590	Tappo
50	7672238	Tubo idroblocco - filtro (completo)
51	95013062	Guarnizione Ø 30x21x2
52	300024235	Ø perno di bloccaggio
53	7618992	Collettore
54	7617311	Anello di tenuta, Ø 22
55	7617171	Anello di tenuta, Ø 18
56	7605675	MF 3/4” Giunto dielettrico
57	7618899	Supporto preriscaldatore
58	95013062	Guarnizione Ø 30x21x2
59	7605695	Kit filtro da 500 micron con clip di fissaggio per valvola da 1”
60	7657436	Tubo di mandata acqua calda sanitaria
61	95013060	Guarnizione Ø 24x17x2
62	300023286	Perno di bloccaggio bulbo
63	95023308	EPDM O-ring 9,19x2,62
64	95013058	Guarnizione Ø 14x8x2
65	7665153	Vite di connessione a terra
66	94914285	Valvola di non ritorno da 3/4”
67	300001936	Membrana passacavo Ø 29x37x44-2

Eria Tower - Pannello di controllo

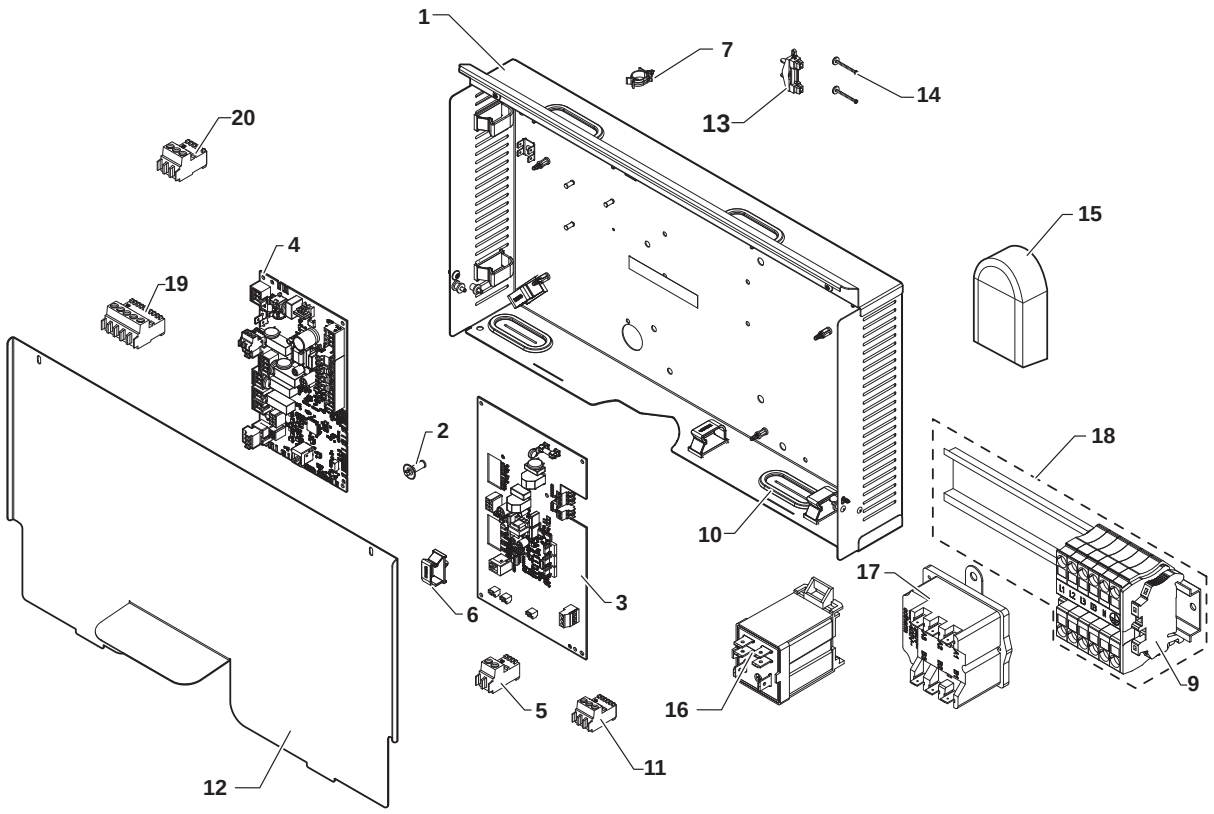

Pos.	Codice	Descrizione
1	7673581	Base del pannello di controllo
2	7626821	RICHCO distanziatore LCBS
3	7653678	HPC-01 PCB di interfaccia
4	7646936	EHC-04 PCB unità centrale
5	7680712	RAST5 2PTS connettore (per modelli WPR-2/H V200 4-8 e WPR-2/H V200 11-16)
5	7632095	Connettore RAST 5, verde
5	7632096	Connettore RAST5 3611
6	300024354	Fermacavo da tagliare
7	95320950	Fermacavo
9	7608561	WAGO Morsetto di connessione (per modelli WPR-2/E V200 4-8 e WPR-2/H V200 11-16)
10	7681470	Passacavo oblungo
11	7680714	RAST5 3PTS connettore
11	300009074	RAST5 3PTS connettore
11	7674749	RAST5 connettore, bianco
12	7675721	Copertura per PCB
13-14	7603382	Fermacavo + kit cavi
15	95362450	Sensore di temperatura esterna AF60
16	7611483	Supporto con relè FINDER (per modelli WPR-2/E V200 4-8 e WPR-2/H V200 11-16)
17	200018815	Termostato COTHERM BSDP 0002 (per modelli WPR-2/E V200 4-8 e WPR-2/H V200 11-16)
18	7621071	Morsettiera integrazione elettrica
19	200009251	RAST5 3 PTS VS connettore
20	300009070	RAST5 361102k09m08 connettore

Eria Tower - Cablaggio per apparecchi con integrazione idraulica e/o elettrica

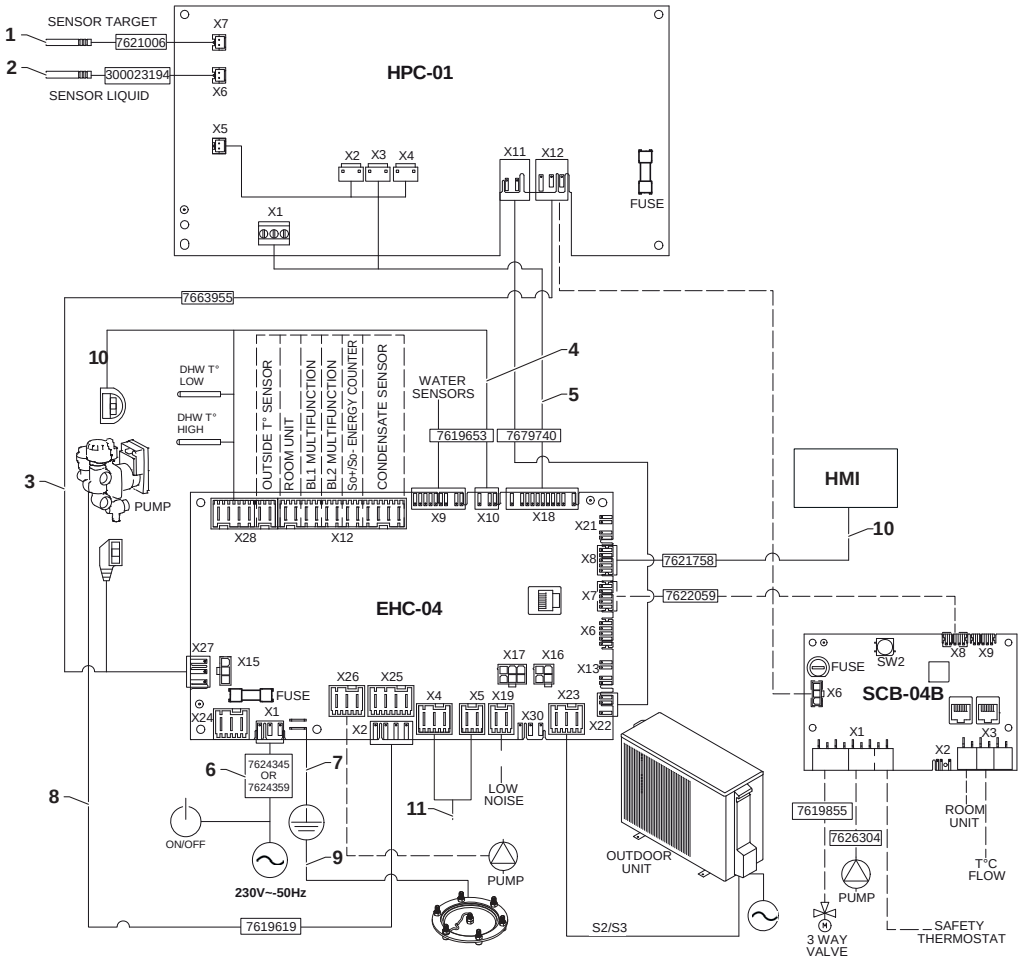

Pos.	Codice	Descrizione
1	7621006	FTC sonda liquidi, rossa
2	300023194	FTC sensore refrigerante
3	7663955	Fascio cavi di alimentazione delle PCB
4	7619653	Fascio sonda
5	7679740	CablaggioHPC
6	7624345	Cablaggio principale + pulsante ON/OFF
7	7622643	Cavo di messa a terra PCB (completo)
8	7619619	Cablaggio per l'alimentazione interna della valvola a tre vie
9	7622410	Cavo di messa a terra (completo)
10	7621758	Cablaggio L bus
11	7681789	Cablaggio preriscaldatore (per modelli WPR-2/E V200 4-8 e WPR-2/E V200 11-16)

Unità esterna per Eria Tower e Mercuria
AWHP 4.5 MR

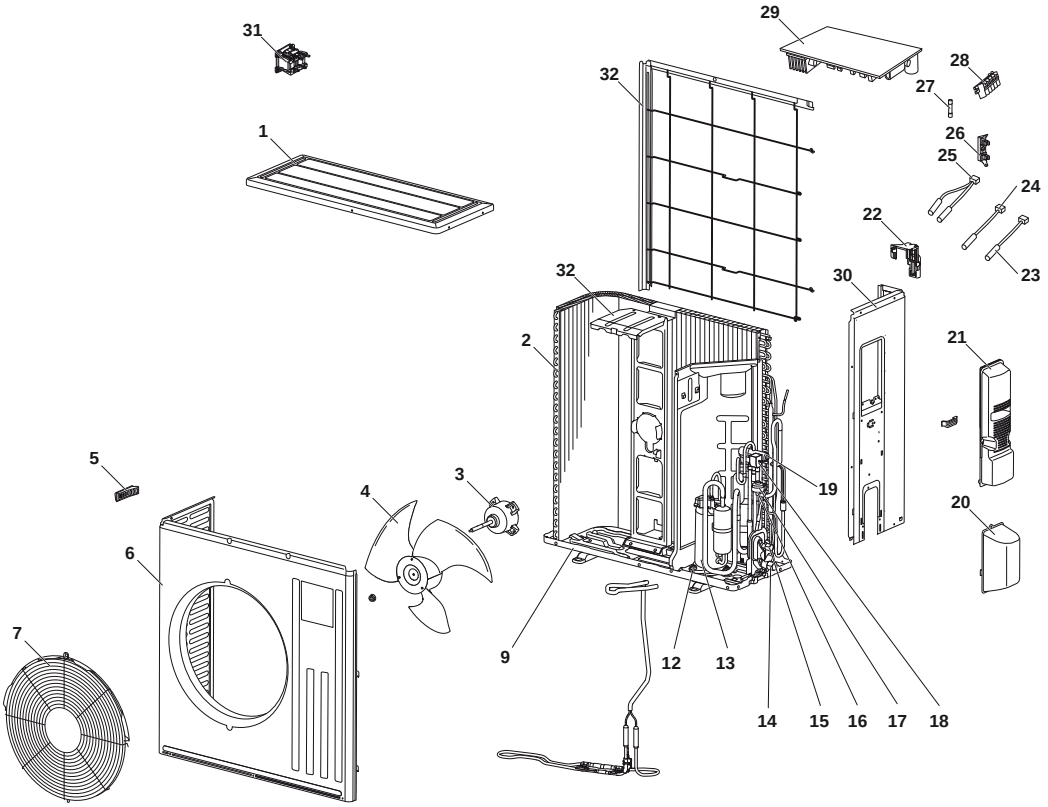

Pos.	Codice	Descrizione
1	7652649	Pannello superiore
2	7652667	Bobina (evaporatore/condensatore)
3	7652668	Motore del ventilatore
4	7652669	Elica del ventilatore
5	7652670	Presa
6	7652671	Pannello anteriore
7	7652672	Griglia ventilatore
9	7652673	Telaio
12	7652674	Kit di montaggio antivibrante compressore
13	7652675	Compressore SNB130FGBMT
14	7652676	Valvola di arresto 1/2” (gas) Ø 12,7 mm
15	7652677	Valvola di arresto 1/4” (idraulica) Ø 6,35 mm
16	7652678	Valvola di espansione
17	7652679	Bobina valvola di espansione LEV
18	7652680	Bobina elettrovalvola 21S4
19	7652681	Valvola 4 vie
20	7652682	Pannello di accesso valvola di arresto
21	7652684	Pannello di accesso alimentazione elettrica
22	7652685	Supporto del sensore
23	7652686	Sonda temperatura esterna RT65
24	7652687	Sensore di temperatura della batteria RT68
25	7652688	kit sensore RT61–RT62
26	7652690	Porta fusibile
27	7652691	Fusibile T20AL / 250 V
28	7652692	Terminale di alimentazione
29	7652693	PCB unità centrale
30	7652694	Pannello laterale destro
31	7652695	Bobina L61
32	7652696	Griglia protezione posteriore
33	7652697	Supporto motore del ventilatore
-	7652698	Tubi capillari(100) Ø 4 mm x Ø 2,4 mm
-	7652699	Scarico condensa

Unità esterna per Eria Tower e Mercuria
AWHP 6 MR-3 - TELAIO

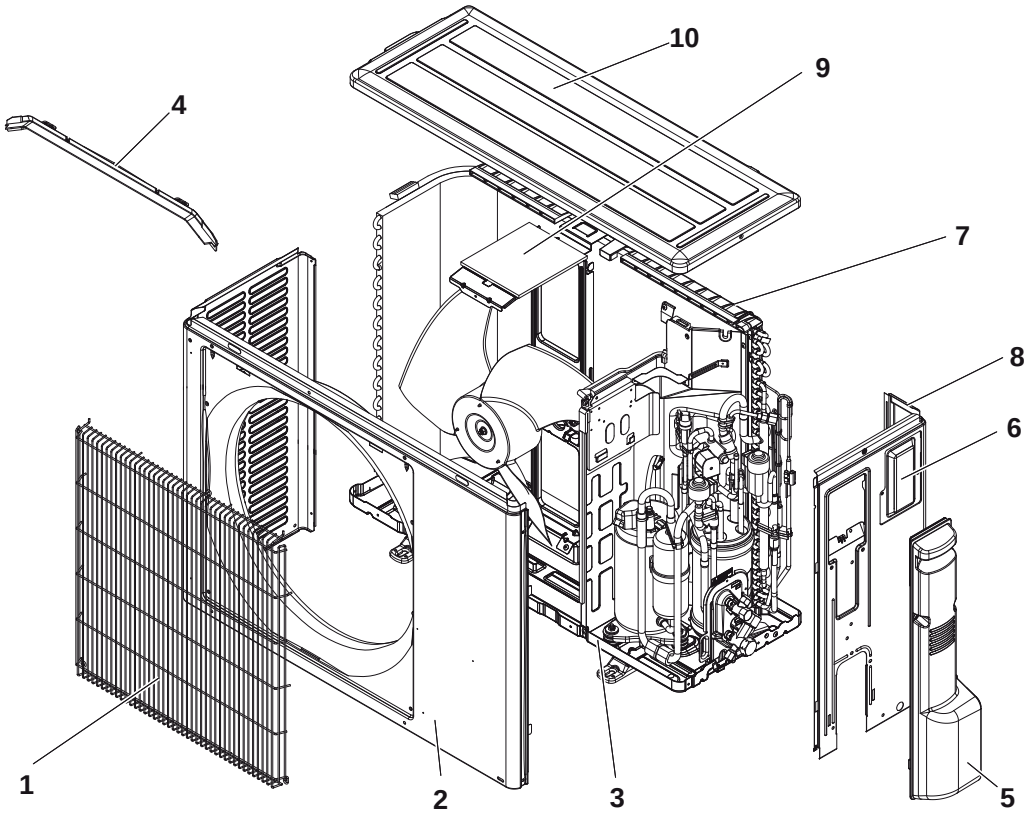

Pos.	Codice	Descrizione
1	7673303	Griglia ventilatore
2	7673305	Pannello anteriore
3	7673306	Pannello base
4	7673313	Canale di scolo
5	7673307	Pannello accesso manutenzione
6	7673308	Portello
7	7673309	Griglia protezione posteriore
8	7673310	Pannello laterale destro
9	7673311	Staffa motore
10	7673312	Pannello superiore

Unità esterna per Eria Tower e Mercuria
AWHP 6 MR-3 - PARTE ELETTRICA

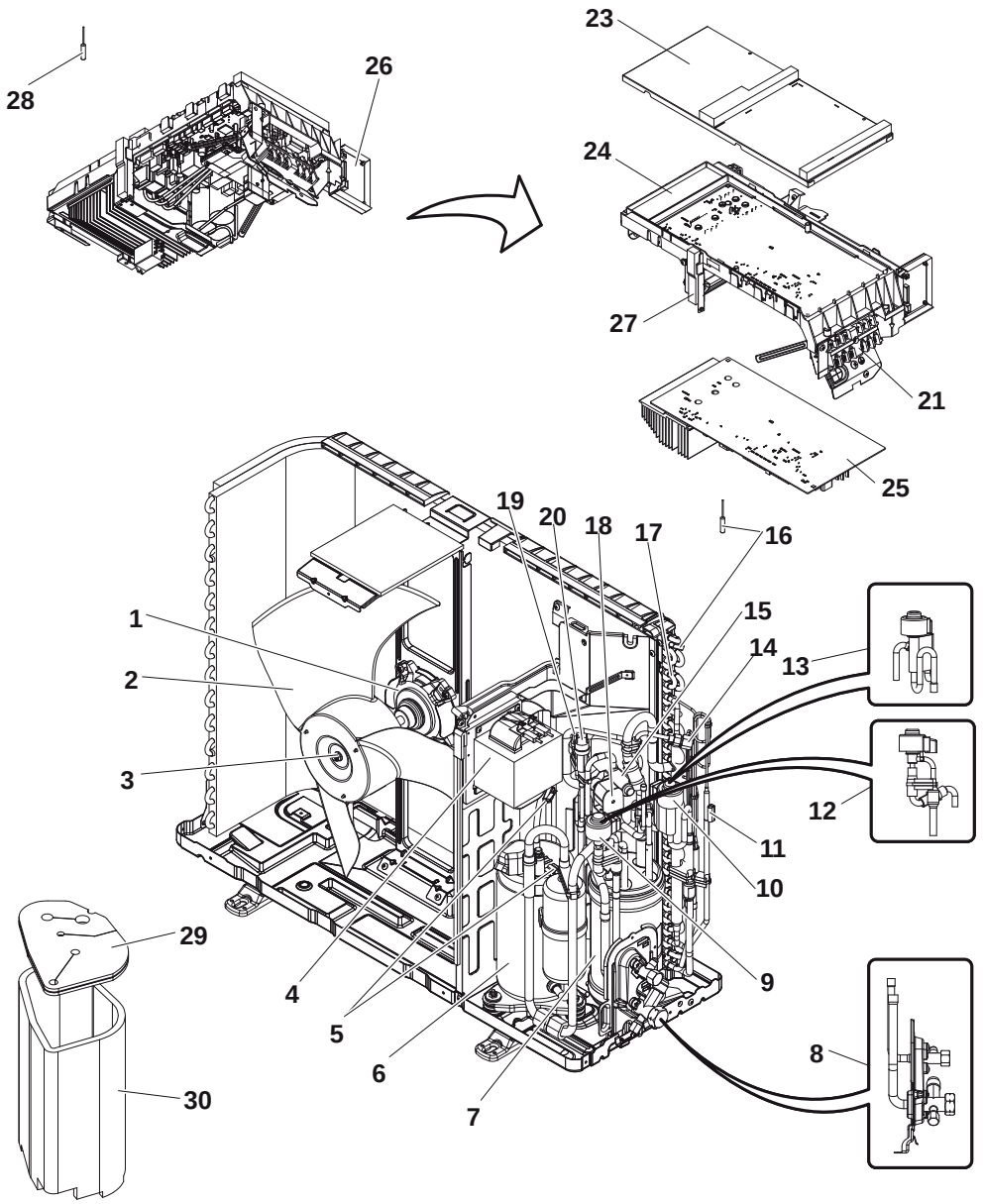

Pos.	Codice	Descrizione
1	7673314	Motore del ventilatore
2	7673315	Elica del ventilatore
3	7604150	Dado
4	7673316	Auto ACL
5	7673317	TH4–TH34 sonda temperatura
6	7673318	Compressore SNB130FTCM2
7	7673319	Accumulatore di potenza
8	7673320	Valvole di arresto CPLT 1/4 F - 1/2 F
9	7673321	Bobina LEV-B
10	7673322	Bobina LEV-A
11	7673323	TH3 sonda temperatura
12	7673324	Valvola di espansione CPLT LEV-B

Unità esterna per Eria Tower e Mercuria
AWHP 6 MR-3 - PARTE ELETTRICA

Pos.	Codice	Descrizione
13	7673325	Valvola di espansione CPLT LEV-A
14	300018092	Tappo di carico
15	300023668	Valvola a 4 vie
16	7673326	TH6-7 sonda temperatura
17	7673327	Batteria (evaporatore/condensatore)
18	7673328	21S4 bobina valvola a 4 vie
19	7673329	Sonda pressostato HP
20	300018123	Pressostato HP 41.5-bar
21	300023673	Morsettiera di connessione
23	7673330	Maschera
24	7673331	Supporto
25	7673332	PCB unità centrale
26	7673333	Scheda relè
27	7673334	Supporto radiatore
28	7673335	TH8 sonda radiatore
29	7673336	Isolamento parte superiore compressore
30	7673337	Isolamento compressore
-	7673338	10 A / 250 V fusibile
-	7673339	3,15 A / 250 V fusibile
-	7673340	Cablaggio compressore

Unità esterna per Eria Tower e Mercuria
AWHP 8 MR-2 - TELAIO

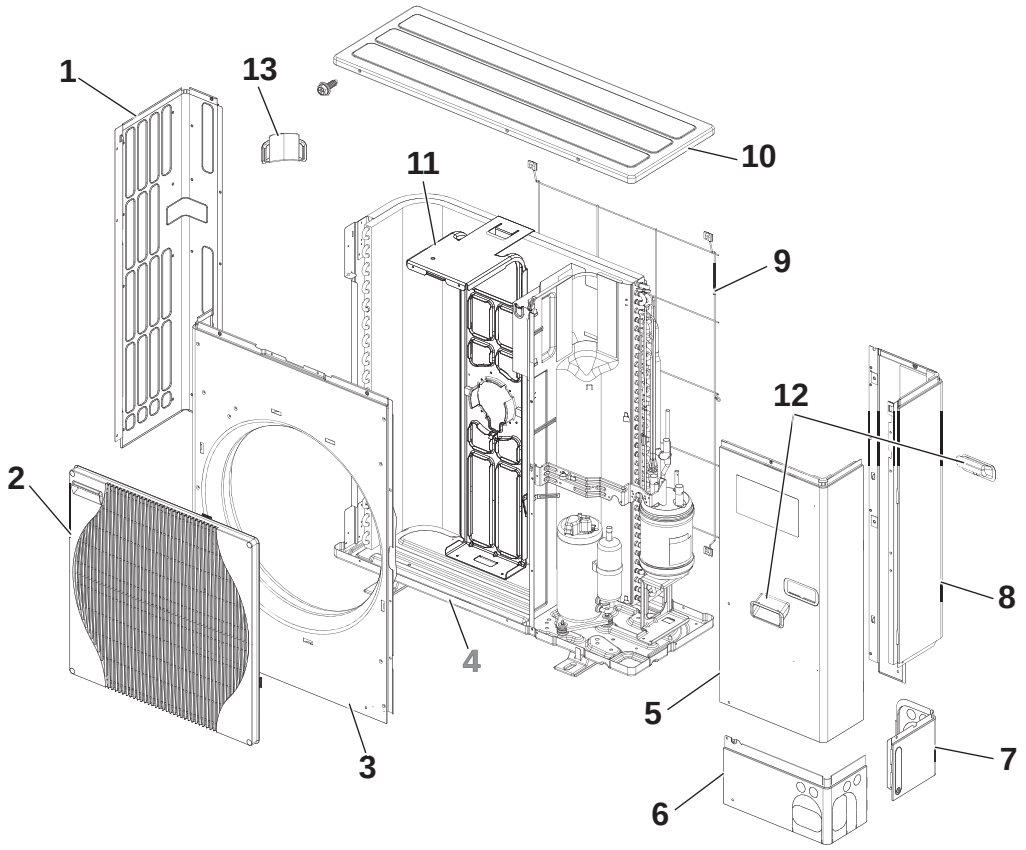

Pos.	Codice	Descrizione
1	300018159	Pannello laterale sinistro
2	7621343	Griglia ventilatore
3	7776742	Pannello anteriore
4	7776743	Telaio
5	300018156	Pannello accesso manutenzione
6	300018111	Pannello anteriore inferiore
7	300018112	Pannello posteriore inferiore
8	7776744	Pannello laterale destro
9	300018150	Griglia di protezione posteriore
10	7776745	Pannello superiore
11	7776746	Staffa motore
12	300018119	Presa
13	300018120	Presa

Unità esterna per Eria Tower e Mercuria
AWHP 8 MR-2 - PARTE ELETTRICA

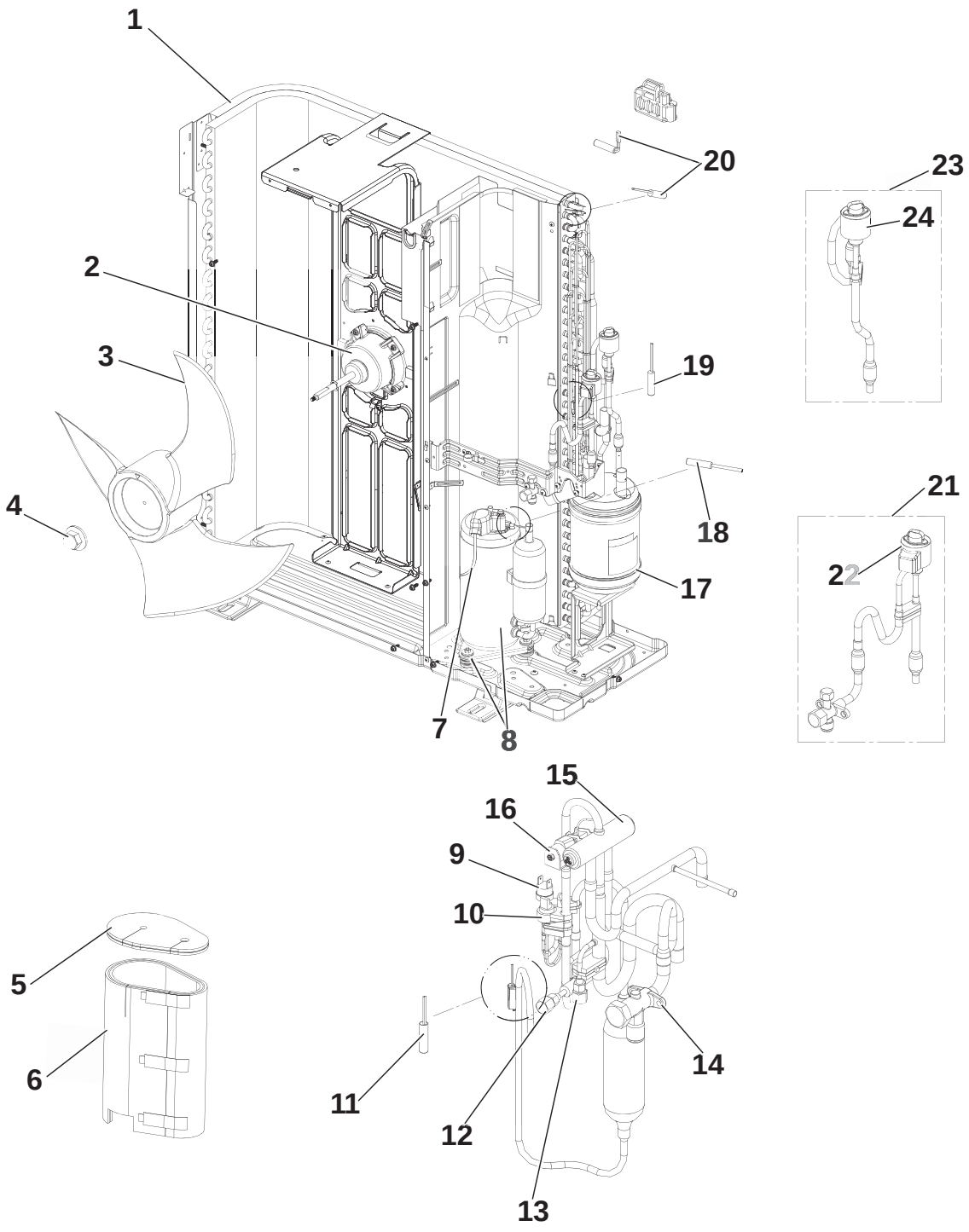

Unità esterna per Eria Tower e Mercuria
AWHP 8 MR-2 - PARTE ELETTRICA

Pos.	Codice	Descrizione
1	7776706	Batteria a tubi alettati
2	7776707	Motore del ventilatore
3	300018144	Ventilatore
4	7776708	Dado di fissaggio dell'elica MEC M6
5	7776709	Isolamento parte superiore compressore
6	7776711	Isolamento compressore
7	7776715	Cablaggio compressore
8	7776716	Compressore SNB220FAGMCL
9	7776717	Pressostato alta pressione 63H
10	7673329	Sensore pressostato alta pressione 63HS
11	7776718	Sonda gas TH4
12	7776720	Tappo di carico ST
13	7776722	Tappo di carico LB90
14	7776723	Valvola di arresto e filtro da 5/8"
15	7776724	Valvola a 4 vie 21S4
16	7776725	Bobina elettrovalvola 21S4
17	7776726	Collettore riserva di carica
18	7776727	Sensore di temperatura TH34
19	7776728	Sensore di temperatura TH3
20	300018219	Sonda esterna batteria W TH6-7
21	7776731	Valvola di espansione CPLT /LEV-B
22	7776732	Batteria rossa XAP-5P /LEV-B
23	7776733	Valvola di espansione CPLT /LEV-A
24	7776734	Batteria bianca XAP-5P /LEV-A

Unità esterna per Eria Tower e Mercuria
AWHP 8 MR-2 - SEZIONE PCB

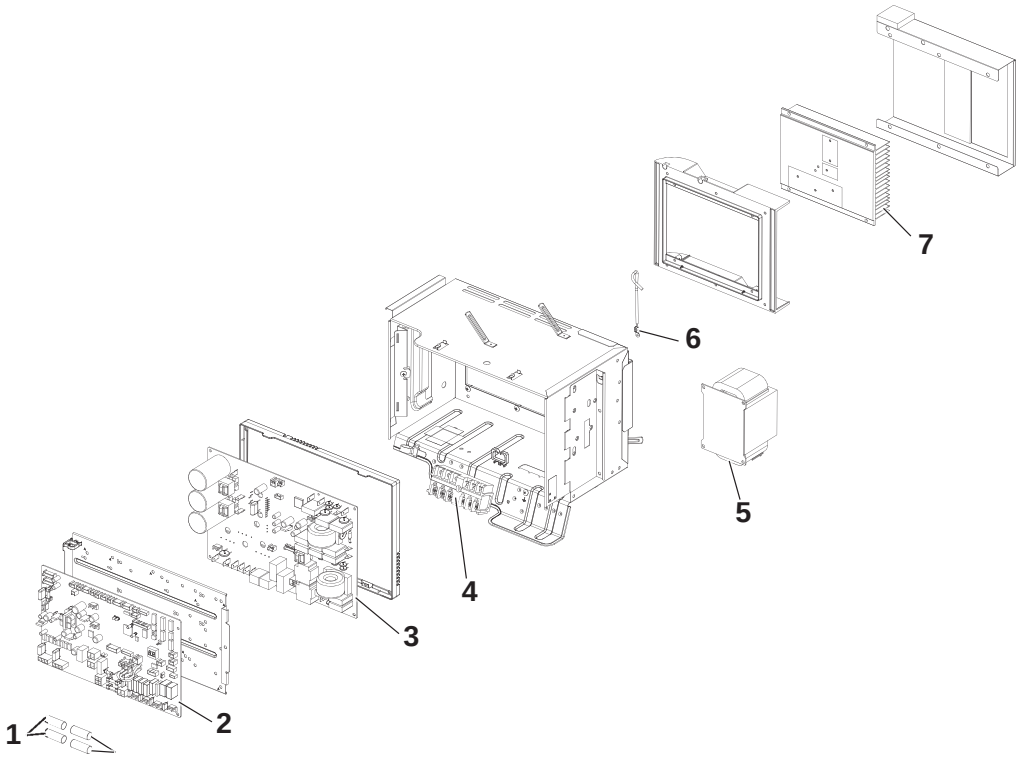

Pos.	Codice	Descrizione
1	7604148	Fusibile 6,3 A / 250 V
2	7776736	PCB unità centrale
3	7776737	Scheda elettronica uscita
4	7776738	Morsettiera di collegamento LNE S1 S2 S3 /TB1
5	7776739	Valvola ACL
6	7776740	Sonda dissipatore TH8
7	7776741	Dissipatore

Unità esterna per Eria Tower e Mercuria
AWHP 11 MR-2 / AWHP 16 MR-2 / AWHP 11 TR-2 / AWP16 TR-2 - TELAIO

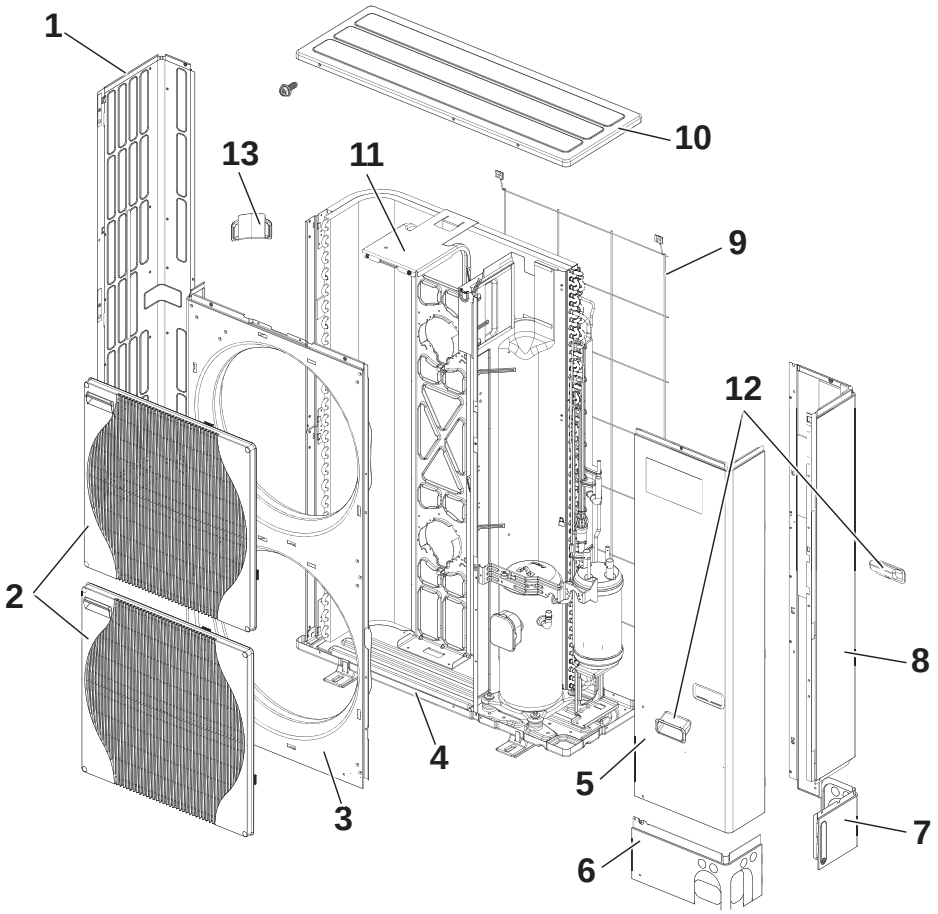

Pos.	Codice	Descrizione
1	300018160	Pannello laterale sinistro
2	7621343	Griglia ventilatore
3	7776781	Pannello anteriore
4	300018087	Telaio
5	7776782	Pannello di servizio
6	7776783	Pannello anteriore inferiore
7	300018112	Pannello posteriore inferiore
8	7776784	Pannello laterale destro
9	300018151	Griglia di protezione posteriore
10	7776745	Pannello superiore
11	7776785	Staffa motore
12	300018119	Presa
13	300018120	Presa

Unità esterna per Eria Tower e Mercuria
AWHP 11 MR-2 / AWHP 16 MR-2 / AWHP 11 TR-2 / AWP16 TR-2 - PARTE ELETTRICA

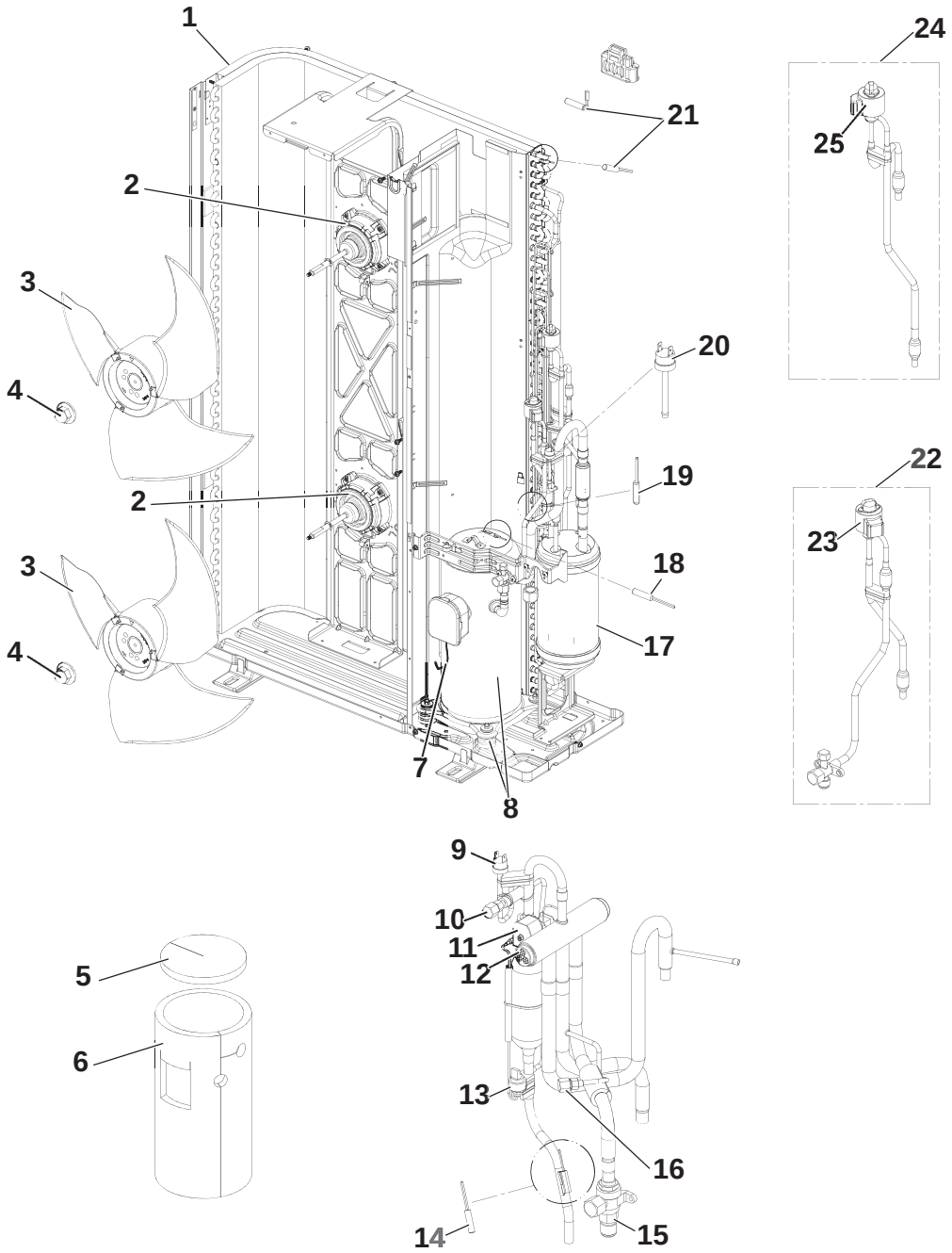

Unità esterna per Eria Tower e Mercuria
AWHP 11 MR-2 / AWHP 16 MR-2 / AWHP 11 TR-2 / AWP16 TR-2 - PARTE ELETTRICA

Pos.	Codice	Descrizione
1	7776749	Batteria (evaporatore/condensatore)
2	7776750	Motore del ventilatore
3	300018144	Elica del ventilatore
4	7776708	Dado di fissaggio dell'elica MEC M6
5	7776751	Isolamento parte superiore compressore
6	7776753	Isolamento compressore
7	7776755	Cablaggio compressore AWHP 11 MR-2 R3 e AWHP 16 MR-2 R3
7	7776756	Cablaggio compressore AWHP 11 TR-2 R3 e AWHP 16 TR-2 R3
8	7776758	Compressore ANB33FNEMT AWHP 11 MR-2 R3
8	7776759	Compressore ANB42FNEMT AWHP 16 MR-2 R3
8	7776760	Compressore ANB33FNDMT AWHP 11 TR-2 R3
8	7776761	Compressore ANB42FNDMT AWHP 16 TR-2 R3
9	7776717	Pressostato alta pressione 63H
10	7776720	Tappo di carico /ST
11	7776762	Bobina elettrovalvola 21S4 AWHP 11 MR-2 R3 e AWHP 16 MR-2 R3
11	7776725	Bobina elettrovalvola 21S4 AWHP 11 TR-2 R3 e AWHP 16 TR-2 R3
12	7776763	Valvola a 4 vie 21S4
13	7673329	Sensore pressostato alta pressione 63HS
14	7776764	Sonda gas TH4 AWHP 11 MR-2 R3 e AWHP 16 MR-2 R3
14	7776718	Sonda gas TH4 AWHP 11 TR-2 R3 e AWHP 16 TR-2 R3
15	300018085	Valvola di arresto e filtro da 5/8"
16	7776722	Tappo di carico /LB90
17	7776765	Resistore di riserva della carica
18	7776727	Sensore di temperatura TH34
19	7776766	Sensore di temperatura TH3
20	7776768	Pressostato bassa pressione 63L
21	300018213	Sonda esterna batteria W TH6-7 AWHP 11 MR-2 R3 e AWHP 16 MR-2 R3
21	300018219	Sensore di temperatura TH6-7 AWHP 11 TR-2 R3 e AWHP 16 TR-2 R3
22	7776769	Valvola di espansione CPLT /LEV-B
23	7776732	Batteria rossa XAP-5P /LEV-B
24	7776770	Valvola di espansione CPLT /LEV-A
25	7776734	Batteria bianca XAP-5P /LEV-A

Unità esterna per Eria Tower e Mercuria
AWHP 11 MR-2 / AWHP 16 MR-2 - SEZIONE PCB

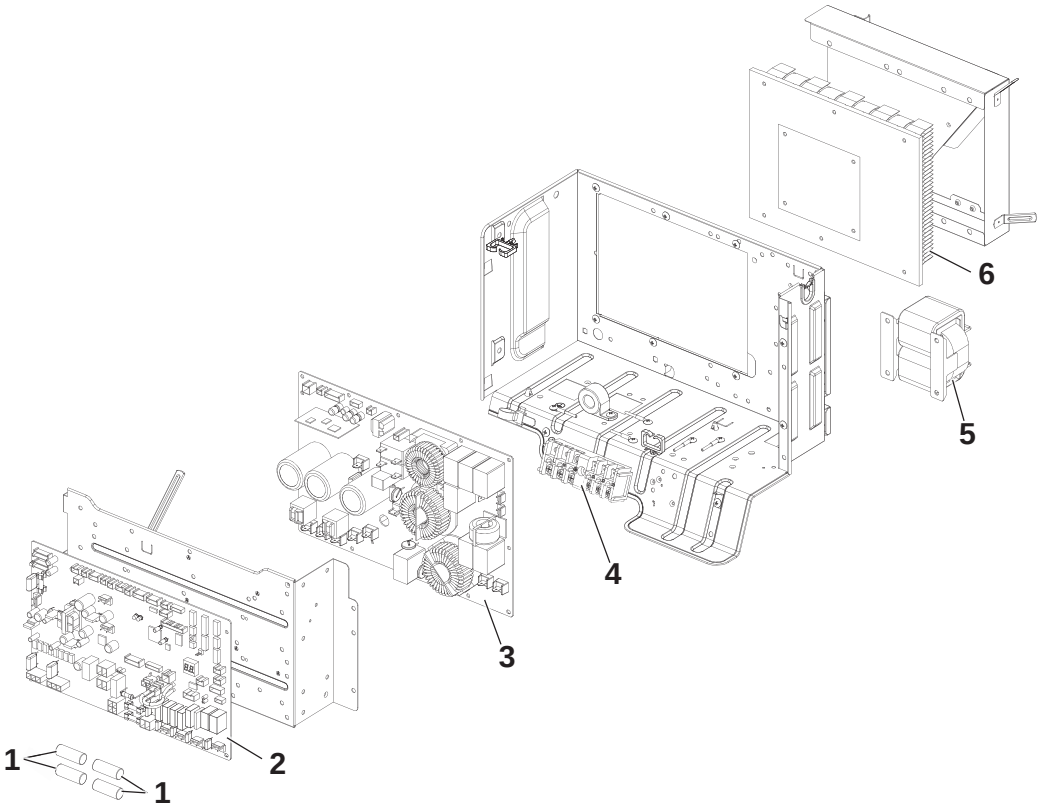

Pos.	Codice	Descrizione
1	7604148	Fusibile 6,3 A / 250 V
2	7776771	PCB unità centrale
3	7776772	Scheda elettronica uscita
4	7776738	Morsettiera di collegamento LNE S1 S2 S3 /TB1
5	7776773	Valvola ACL
6	7776774	Dissipatore

Unità esterna per Eria Tower e Mercuria
AWHP 11 TR-2 / AWP16 TR-2 - SEZIONE PCB

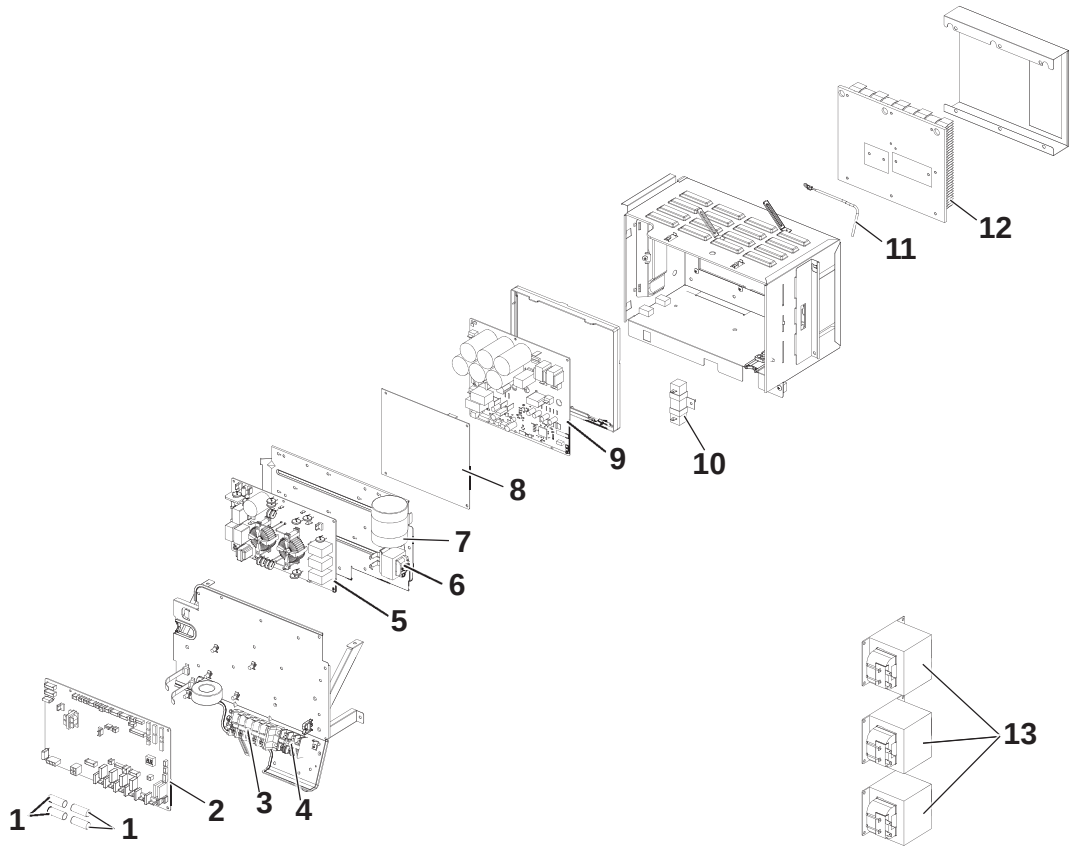

Pos.	Codice	Descrizione
1	7604148	Fusibile 6,3 A / 250 V
2	7776771	PCB unità centrale
3	300018199	Morsettiera di collegamento TR L1 L2 L3 N.E /TB1
4	300027087	Morsettiera di collegamento TR S1 S2 S3 /TB2
5	7776775	PCB filtro anti-interferenze
6	300018149	Valvola ACL4
7	300018090	Condensatore CK
8	7776776	PCB convertitore
9	7776777	Scheda elettronica uscita
10	300018154	Resistenza
11	7776778	Sonda dissipatore TH8
12	7776779	Dissipatore
13	300018148	Valvola ACL 1, 2, 3

Mercuria ACE - Mantello

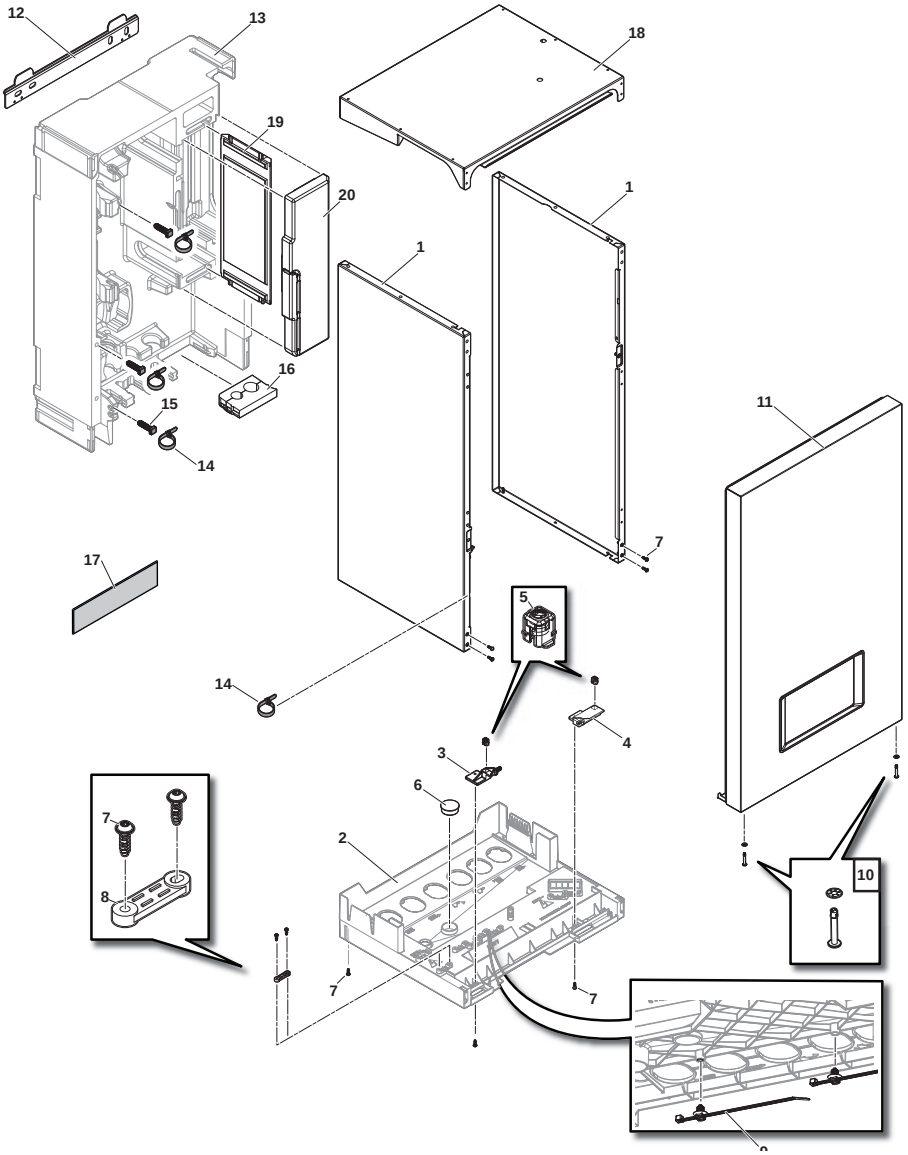

Pos.	Codice	Descrizione
1	7803396	Pannello laterale + Viti
2	7774104	Vaschetta di scarico della condensa
3	7787579	Cerniera sinistra della staffa del display
4	7787733	Cerniera destra della staffa del display
5	7787810	Contenitore quarto di giro
6	7788276	Tappo Ø30
7	7788645	Vite EJOT PT WN1451 K35X12
8	0293359	Fermacavi parte superiore (x2)
9	7789457	Fascetta
10	7794482	Vite quarto di giro + rondella
11	7791424	Pannello anteriore completo
12	300022875	Guida di aggancio
13	7776551	Involucro PPE
14	95320780	Collare regolabile
15	7676726	Staffa di montaggio del collare
16	7776845	Distanziatore per tubi del refrigerante da 1/4” - 1/2”
17	7607700	Logo adesivo Remeha da 200 mm per unità esterna
18	7803394	Pannello superiore + Viti
19	7775386	Isolamento laterale dello scambiatore
20	7767951	Isolamento anteriore dello scambiatore

Mercuria ACE - Pannello di controllo

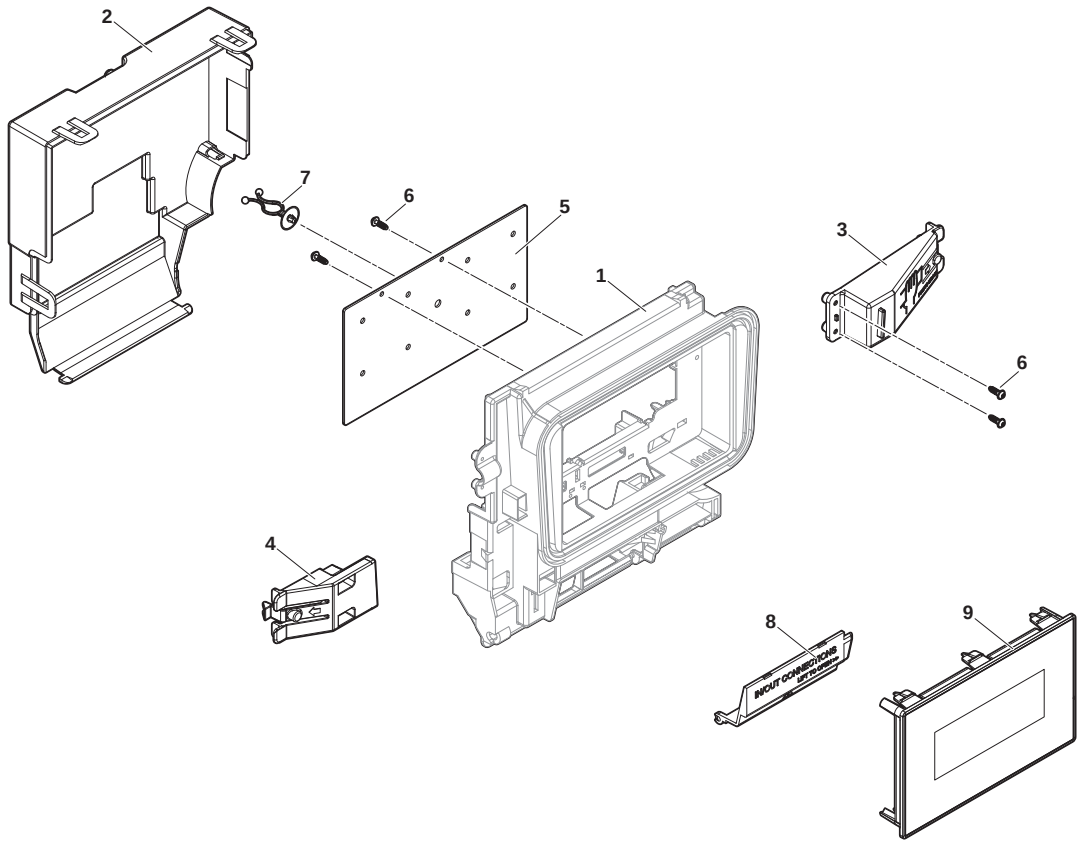

Pos.	Codice	Descrizione
1	7706469	Vista anteriore
2	7695727	Vista posteriore
3	7755399	Braccio di apertura destro
4	7783044	Braccio di apertura sinistro
5	7779511	Piastra di supporto della PCB opzionale
6	7788645	Vite EJOT PT WN1451 K35X12
7	55814	Staffa cavo
8	7698864	Otturatore
9	7773505	Display MK2.1

Mercuria ACE - Unità di comando

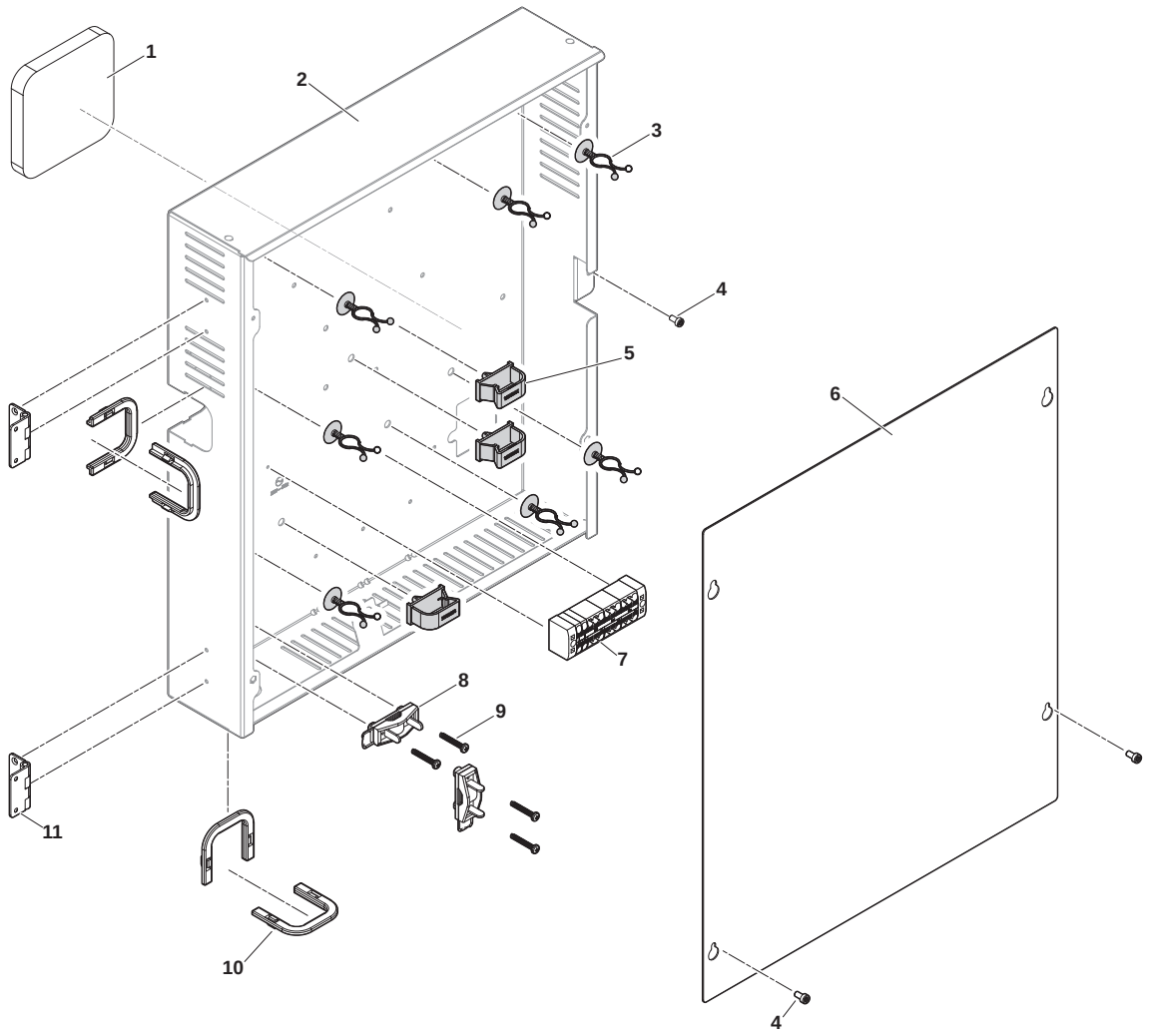

Pos.	Codice	Descrizione
1	7693385	Isolamento posteriore del mantello
2	7789349	Fondo cassa
3	55814	Staffa cavi QUICK-TIES
4	7670154	Vite TORX ISO 14580 M4x8 8,8
5	300024354	Staffa cavo a scatto
6	7780470	Copertura del mantello
7	7766669	Morsettiera di distribuzione PTFIX IDU2WH
8	95320186	Fascetta
9	95740600	Vite CB Z 3,5 x 25 ZN (gialla)
10	97550151	Protezione dei cavi
11	7642143	Cerniera quadra

Mercuria ACE - Alimentazione dell'elemento riscaldante elettrico

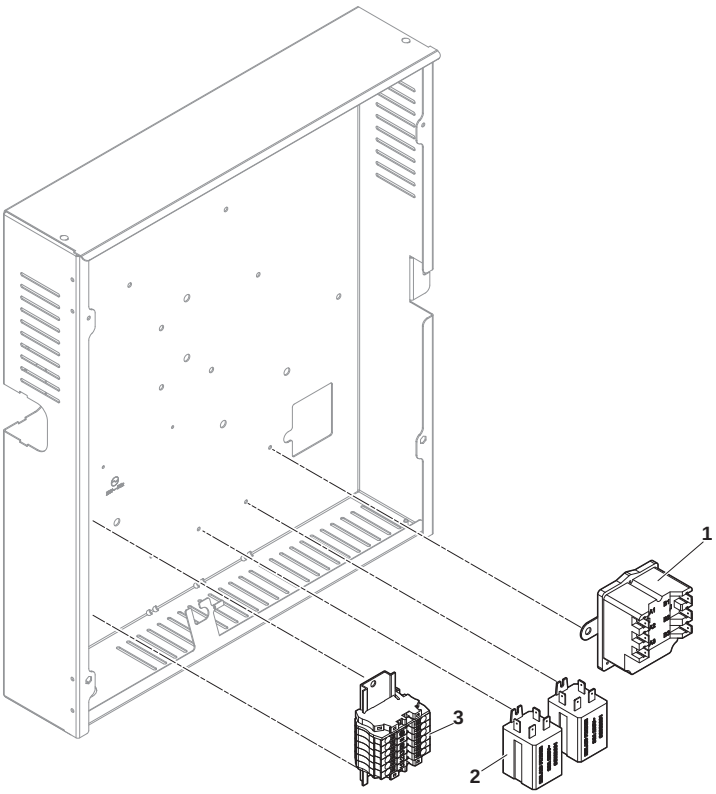

Pos.	Codice	Descrizione
1	200018815	Termostato di sicurezza COTHERM BSDP 0002
2	96568001	Relè
3	7788948	Morsettiera del preriscaldatore PHOENIX

Mercuria ACE - PCB

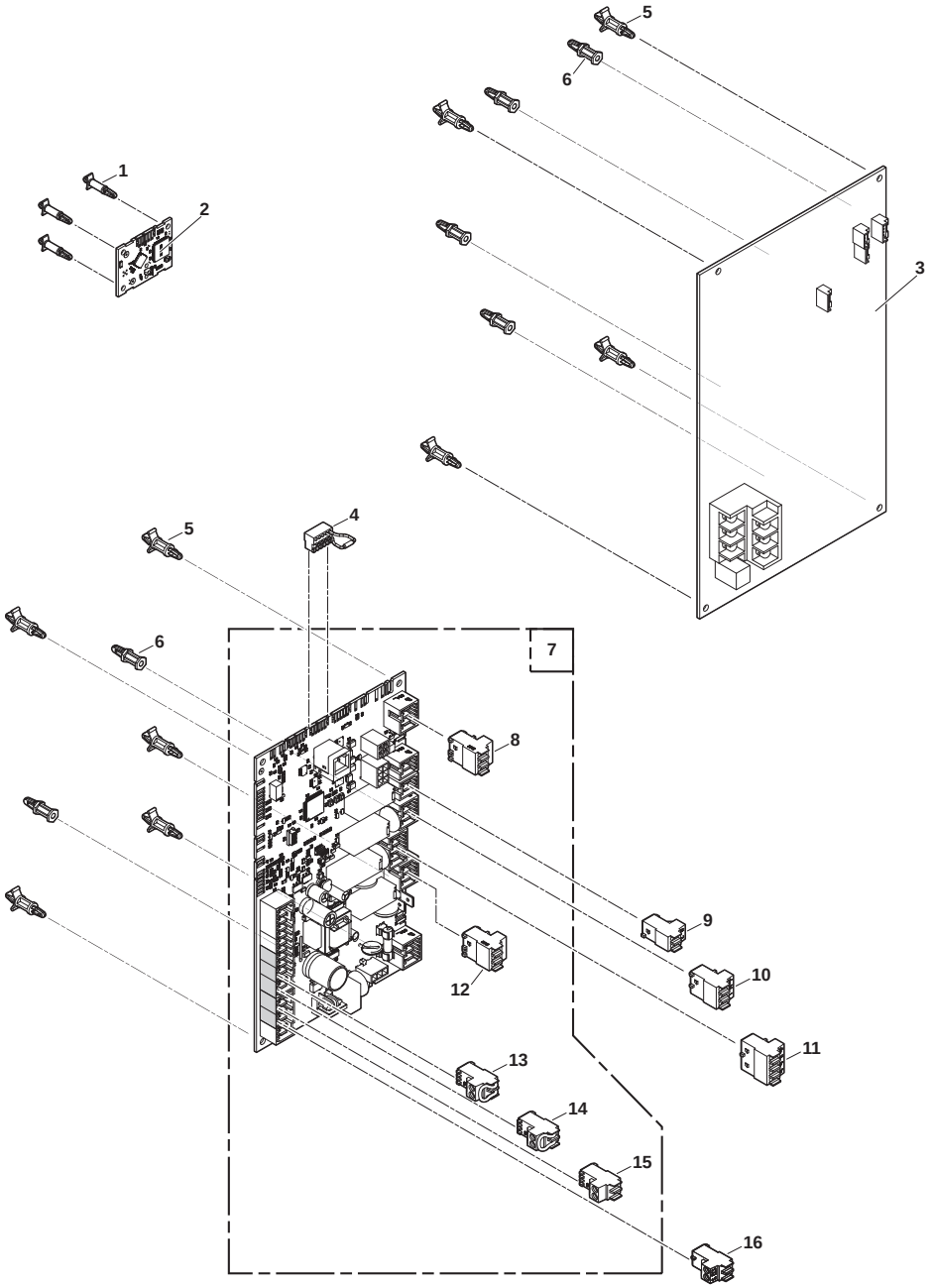

Pos.	Codice	Descrizione
1	7750941	Distanziatore PCB
2	7792246	PCB BLE Smart Antenna per la comunicazione Bluetooth®
3	7773429	Scheda FTC2BR
4	7214943	Connettore L-BUS a fine catena
5	7763661	Distanziatore PCB
6	300020013	Staffa PCB a scatto
7	7766891	PCB EHC–08
8	7682484	Connettore BUS S2-S3
9	7680712	Connettore a 2 pin del riscaldatore aggiuntivo
10	7680714	Connettore a 3 punti del riscaldatore aggiuntivo
11	300009079	Connettore a 4 punti per valvola tre vie
12	7674749	Connettore a 3 pin (bianco)
13	200009965	Connettore a 2 pin BL (arancione)
14	7632095	Connettore BUS a 2 pin (verde)
15	7632096	Connettore a 2 pin (bianco)
16	300008957	Connettore a 2 pin per sonda ACS

Mercuria ACE - Cablaggi elettrici

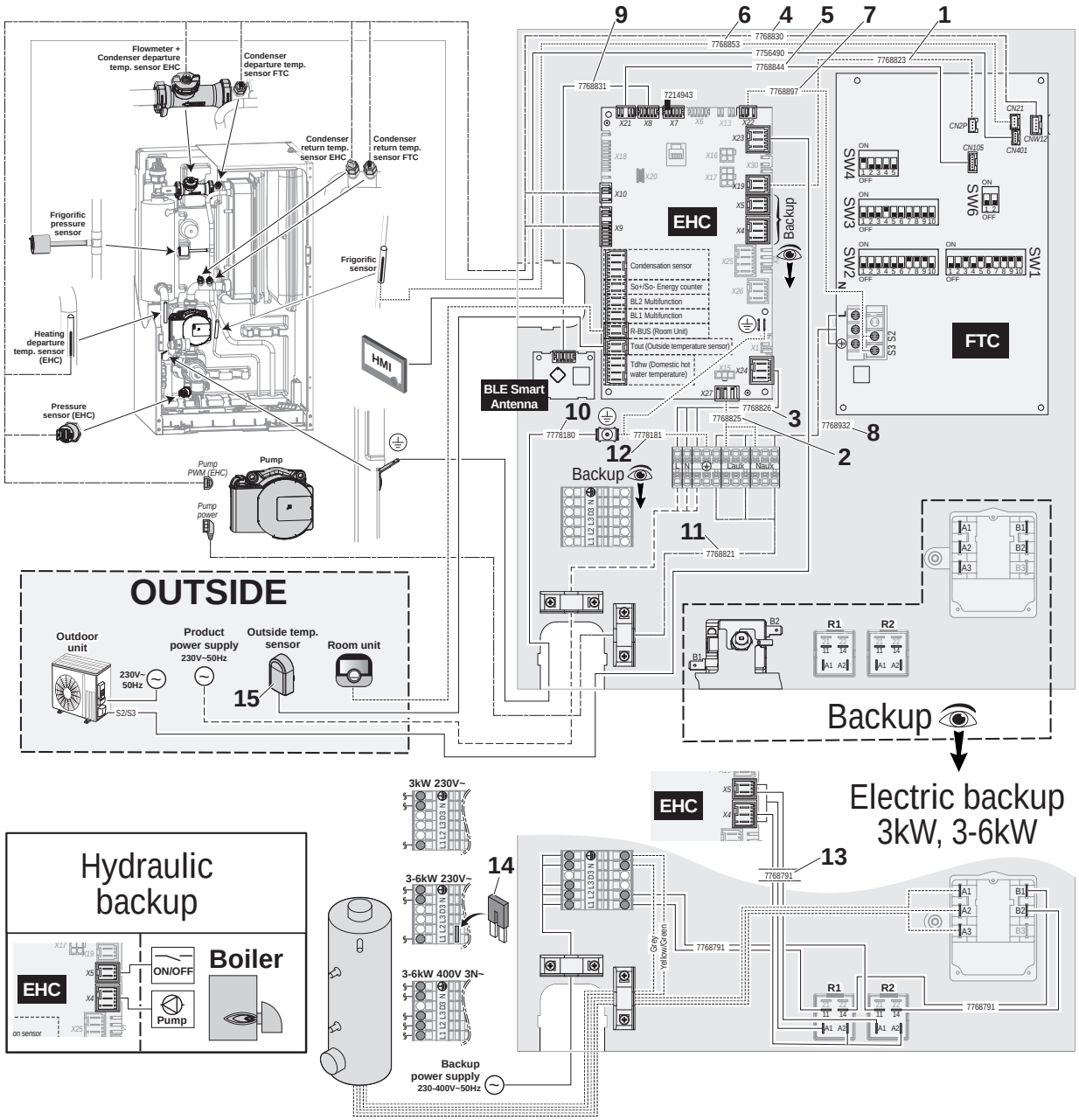

Pos.	Codice	Descrizione
1	7768823	Cablaggio (EHC–08 - FTC2BR TAM)
2	7768825	Cablaggio (EHC–08 - Morsettiera di distribuzione)
3	7768826	Cablaggio alimentazione elettrica principale
4	7768830	Cablaggio sensore
5	7768844	Cablaggio (EHC–08 - FTC2BR)
6	7768853	Cablaggio sensore di temperatura
7	7768897	Cablaggio (EHC–08 - FTC2BR S2 S3)
8	7768932	Cablaggio alimentazione elettrica FTC2BR
9	7768831	Cablaggio L-BUS L990 mm
10	7778180	Filo di messa a terra L590 mm
11	7768821	Cablaggio alimentazione elettrica pompa
12	7778181	Filo di messa a terra L220 mm
13	7768791	Cablaggio (EHC–08 - Relè + termostato + morsettiera) (modelli con elemento riscaldante elettrico)
14	7301167	Ponte plug-in (modelli con elemento riscaldante elettrico)
15	95362450	Sensore di temperatura esterna AF60

Mercuria ACE - Circuito idraulico con resistenza

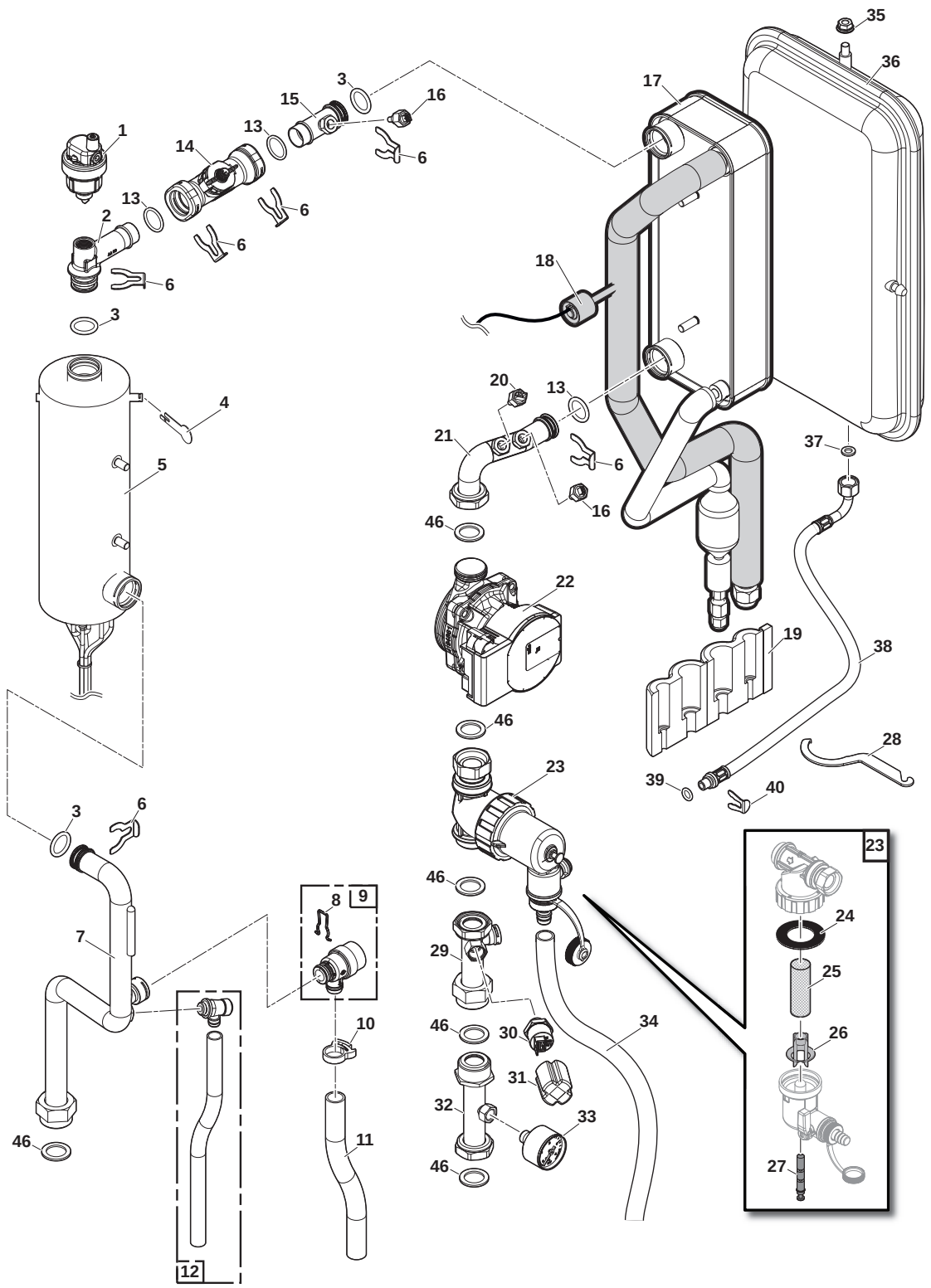

Mercuria ACE - Circuito idraulico con resistenza

Pos.	Codice	Descrizione
1	7606593	Sfiatatoio automatico
2	7775857	Tubo (flussometro/resistenza)
3	95023311	O-ring 21 x 3,5
4	300023286	Fascetta di fissaggio per il bulbo
5	7776632	Resistenza elettrica 3-6 kW
6	300023113	Perno Ø20
7	7766793	Tubo di uscita dell'elemento riscaldante
8	116552	Fascetta Ø20
9	200022010	Valvola di sicurezza
10	300025444	Ferma tubo
11	300003563	Flessibile in PVC trasparente Ø20 x 16
12	0295174	Rubinetto di scarico 1/4"
13	7775597	O-ring 21,89 x 2,62
14	7699083	Flussometro Ø20 M12
15	7766867	Tubo di uscita dello scambiatore
16	7773512	Sensore 5K NTC
17	7794453	Gruppo refrigerante
18	7777342	Sensore di pressione + Isolante per il tubo
19	7751888	Isolamento per uscite del refrigerante da 1/4" - 1/2"
20	7609871	Sonda temperatura PT1000
21	7766375	Tubo di ingresso dello scambiatore ASM
22	7775781	Pompa PARA 15-130/7-50/IPWM1-9
23	7773675	Filtro magnetico
24	7715766	Guarnizione
25	7715767	Filtro
26	7715768	Inserto in plastica
27	7715769	Magnete + O-ring
28	7706481	Chiave di manutenzione per il filtro
29	7766483	Tubo per sensore di pressione
30	7709960	Manometro a vite ELTEK
31	7700519	Cappuccio di protezione per manometro
32	7687503	Tubo per manometro assiale
33	95365106	Manometro assiale Ø40 3 bar
34	7789793	Flessibile in PVC trasparente Ø19 x 15 L600 mm
35	95890434	Dado esagonale flangiato ad intagli M8
36	S62753	Vaso d'espansione 8 litri
37	95013058	Guarnizione verde 14 x 2
38	300025392	Flessibile, Ø8 L450 mm
39	95023308	O-ring 9,19 x 2,62
40	300024235	Perno Ø10
46	95013062	Guarnizione verde 30 x 21 x 2

Mercuria ACE - Circuito idraulico con caldaia ausiliaria

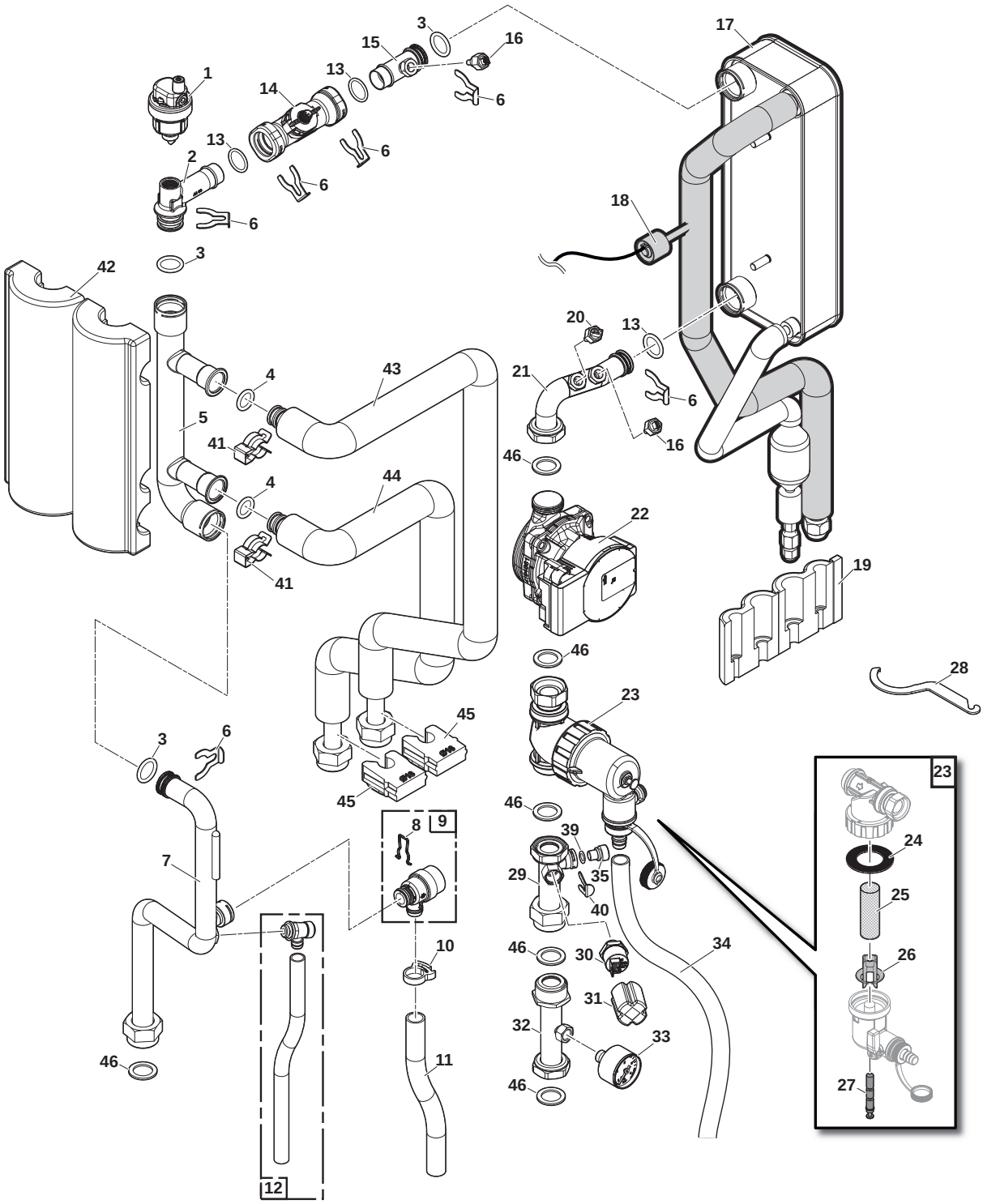

Mercuria ACE - Circuito idraulico con caldaia ausiliaria

Pos.	Codice	Descrizione
1	7606593	Sfiatatoio automatico
2	7775857	Tubo (flussometro/resistenza)
3	95023311	O-ring 21 x 3,5
4	7783082	O-ring 17,04 x 3,53
5	7776015	Collettore Ø28
6	300023113	Perno Ø20
7	7766793	Tubo di uscita dell'elemento riscaldante
8	116552	Fascetta Ø20
9	200022010	Valvola di sicurezza
10	300025444	Ferma tubo
11	300003563	Flessibile in PVC trasparente Ø20 x 16
12	0295174	Rubinetto di scarico 1/4"
13	7775597	O-ring 21,89 x 2,62
14	7699083	Flussometro Ø20 M12
15	7766867	Tubo di uscita dello scambiatore
16	7773512	Sensore 5K NTC
17	7794453	Gruppo refrigerante
18	7777342	Sensore di pressione + Isolante per il tubo
19	7751888	Isolamento per uscite del refrigerante da 1/4" - 1/2"
20	7609871	Sonda temperatura PT1000
21	7766375	Tubo di ingresso dello scambiatore ASM
22	7775781	Pompa PARA 15-130/7-50/IPWM1-9
23	7773675	Filtro magnetico
24	7715766	Guarnizione
25	7715767	Filtro
26	7715768	Inserto in plastica
27	7715769	Magnete + O-ring
28	7706481	Chiave di manutenzione per il filtro
29	7766483	Tubo per sensore di pressione
30	7709960	Manometro a vite ELTEK
31	7700519	Cappuccio di protezione per manometro
32	-	Tubo per manometro assiale (opzione)
33	-	Manometro assiale Ø40 3 bar (opzione)
34	7789793	Flessibile in PVC trasparente Ø19 x 15 L600 mm
35	7701601	Tappo D14
39	95023308	O-ring 9,19 x 2,62
40	300024235	Perno Ø10
41	96350203	Fascetta rapida Ø 25
42	7777353	Isolamento collettore
43	7766392	Tubo di mandata del collettore
44	7766606	Tubo di ritorno del collettore
45	7777499	Distanziatore tubo Ø18
46	95013062	Guarnizione verde 30 x 21 x 2

Eria Tower ACE - Telaio base

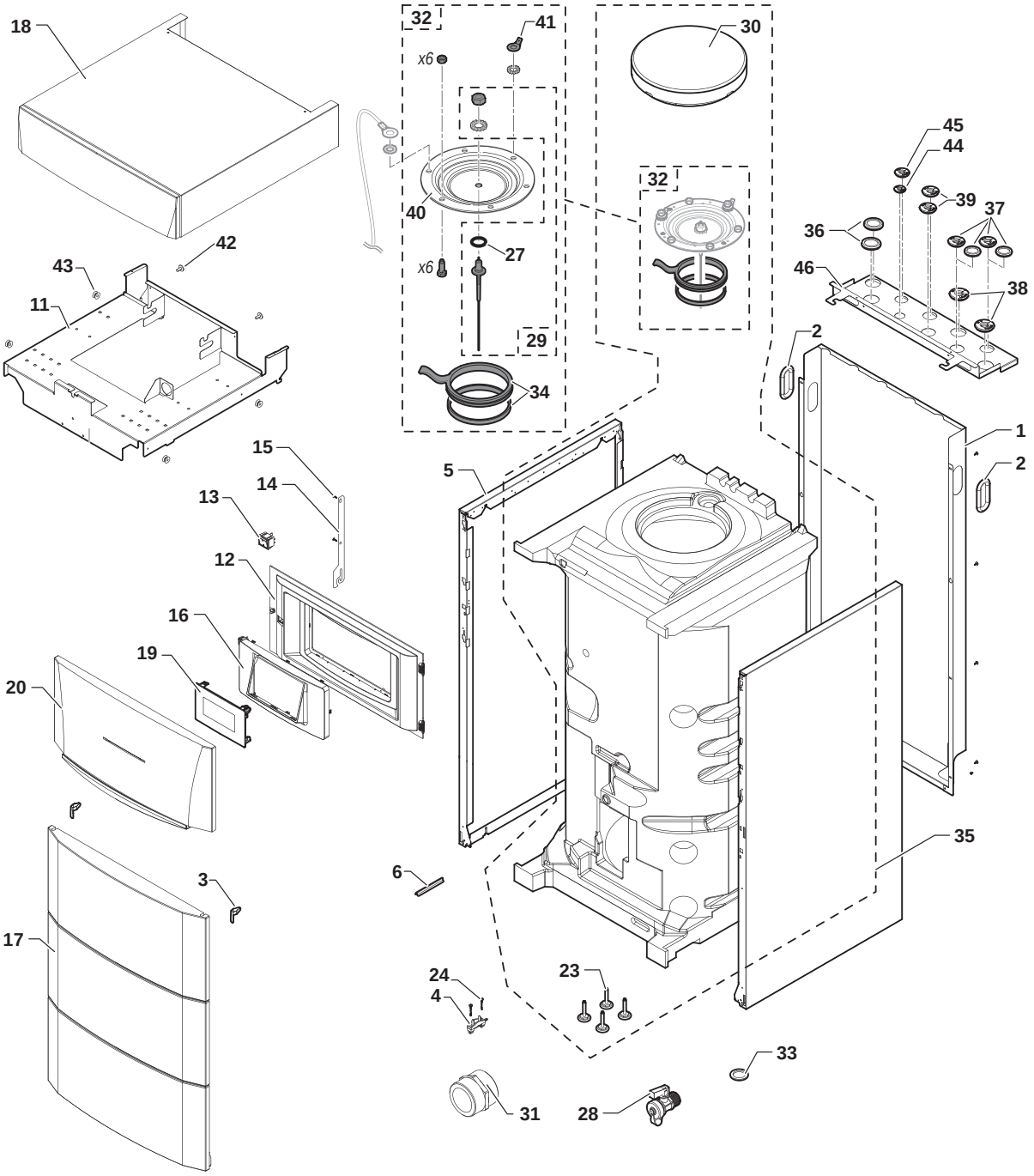

Eria Tower ACE - Telaio base

Pos.	Codice	Descrizione
1	7657368	Pannello posteriore
2	BRO303892	Passacavo 112 x 56
3	200019786	Kit molla della porta
4	7618888	Passacavo
5	300024463	Pannello laterale
6	95365613	Molla di contatto per pozzetto portasonde
11	7780543	Staffa del vaso di espansione
12	7615287	Supporto dell'interfaccia utente
13	300024488	Interruttore bipolare bianco
14	7619159	Gancio dell'interfaccia utente
15	7684459	Viti EJOT KB 35 x 12
16	7616624	Supporto dell'interfaccia utente
17	200019243	Pannello anteriore completo
18	7675087	Pannello superiore
19	7773505	Interfaccia utente
20	7627159	Porta e maniglia complete
23	7657308	Piede regolabile M8 x 35 x 60 (x4)
24	7610590	Viti EJOT WN 5451 25 x 15
27	300014305	O-ring EDPM 14 x 4
28	94902073	Valvola di scarico 1/2"
29	200011817	Anodo in titanio a corrente imposta
30	300024943	Isolamento dello sportello di ispezione
31	Non disponibile	Modello con resistenza ad immersione: non disponibile
32	200000092	Sportello completo TAS D112
33	95013062	Guarnizione verde 30 x 21 x 2
34	89705511	Kit guarnizione, Ø 112 (7 mm) + anello di ritegno, 5 mm
35	7787560	Bollitore completo
36	7685542	Otturatore Ø 42
37	300001936	Piastra cieca per modello con resistenza ad immersione
38	7617311	Condotto tubo D22
39	7617171	Anello di tenuta, Ø 18
40	89490548	Portello smaltato
41	99100577	Anello di terra con linguetta
42	7609710	Vite RLX ST3 9 x 9,5 F ZN
43	94972158	Boccola con collare Zn D12
44	7766801	Passatubi da 1/4"
45	7766802	Passatubi da 1/2"
46	7681889	Supporto tubi

Eria Tower ACE - Circuito idraulico

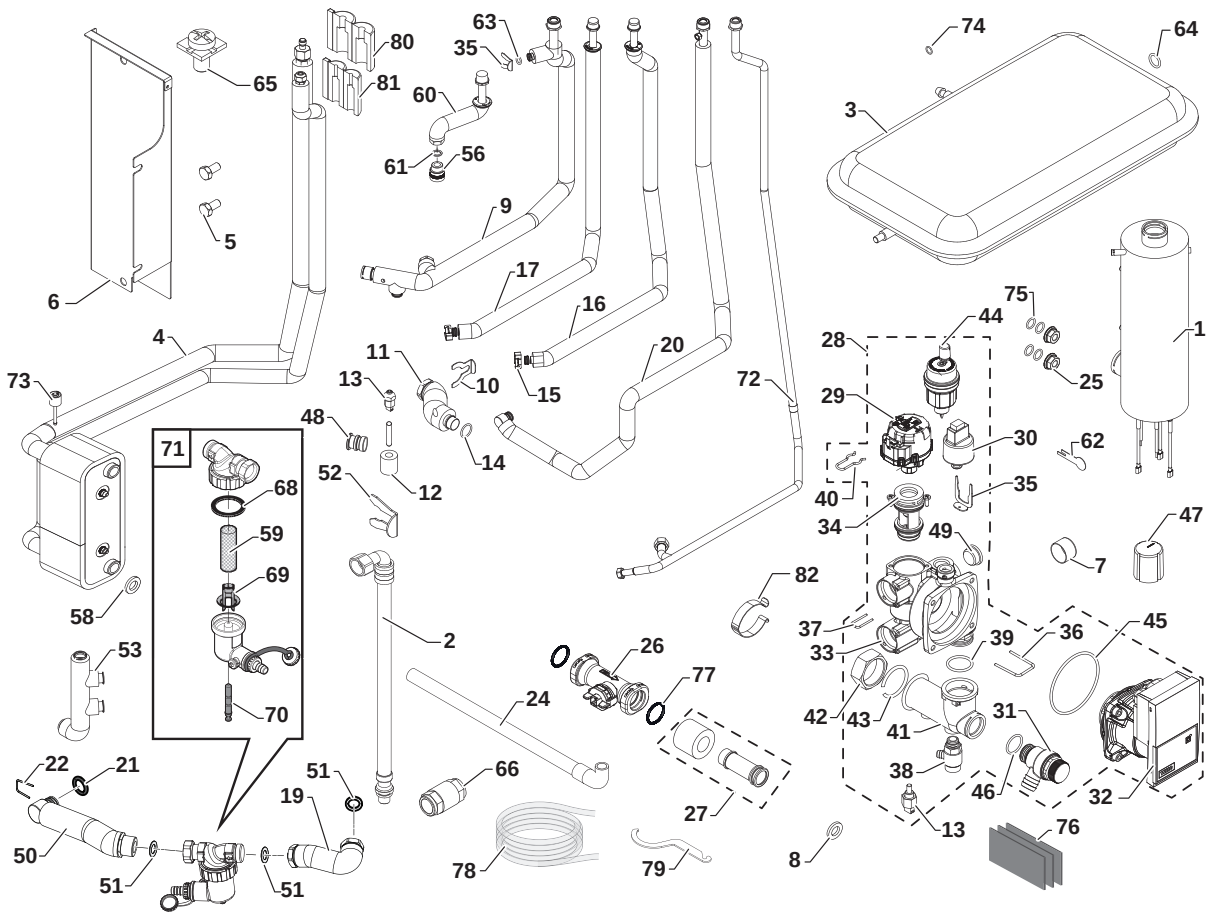

Pos.	Codice	Descrizione
1	7618852	Preriscaldatore da 3-6 kW per modelli dotati di resistenza ad immersione
2	300025392	Tubo dritto DN8 3/8” - 1/2”
3	S62753	Vaso di espansione RP 250 - capacità 8 litri
4	7791951	Condensatore
5	95610593	Viti H M 10 x 20 6,8 ZN8
6	7682394	Supporto per il montaggio del condensatore
7	S62733	Manometro
8	95013059	Guarnizione verde Ø 18,5 x 12 x 2
9	7657028	Tubo di mandata riscaldamento
10	300023113	Perno per DN20
11	7780619	Tubo scambiatore flussometro
12	7623411	Isolamento sensore temperatura PT100
13	7609871	Sonda temperatura PT1000
14	300023277	O-ring - Ø 21,89 x 2,62
15	Non disponibile	Modello con resistenza ad immersione: non disponibile
16	Non disponibile	Modello con resistenza ad immersione: non disponibile
17	Non disponibile	Modello con resistenza ad immersione: non disponibile
19	7705515	Tubo filtro serbatoio
20	7676850	Tubo ritorno riscaldamento
21	95023311	O-ring EPDM 21 x 3,5
22	7611475	Perno 25 x 2,5
24	7682224	Tubo valvola di sicurezza

Eria Tower ACE - Circuito idraulico

Pos.	Codice	Descrizione
25	95890434	Dado base dentellata H M8
26	300022989	Flussometro, HUBA DN20
27	7622042	Collettore tubo flussometro
28	7675590	Idroblocco completo
29	7675593	Valvola a tre vie motorizzata
30	7611586	HUBA pressostato
31	7611577	Valvola di sicurezza 3 bar
32	7606561	YONOSmotore pompa di circolazione
33	7607701	Corpo idroblocco
34	7675592	Cartuccia valvola a tre vie
35	7611607	Perno valvola di sicurezza
36	7607673	Perno di ritegno 28,5 x 3
37	7611606	Clip pressostato
38	7606586	Valvola di scarico
39	7607684	O-ring EPDM 25,07 x 2,62
40	7611585	Perno valvola tre vie
41	7616569	Collettore
42	7622530	Dado estraibile 1”
43	7622531	Dado anello 1”
44	7606593	SfiatatoioOTMA
45	7606572	O-ring Ø 68 x 4
46	7101096	Guarnizione o-ring 17,86 x 2,62
47	0303384	Cappuccio protettivo per manometro
48	300025325	T per spina di collegamento rapido
49	7611590	Tappo
50	7705513	Tubo idroblocco filtro
51	95013062	Guarnizione Ø 30 x 21 x 2
52	300024235	Spillo di bloccaggio
53	Non disponibile	Modello con resistenza ad immersione: non disponibile
56	7605675	MF 3/4” Giunto dielettrico
58	95013062	Guarnizione Ø 30 x 21 x 2
59	7715767	Filtro
60	7787158	Tubo di mandata acqua calda sanitaria
61	95013060	Guarnizione Ø 24 x 17 x 2
62	300023286	Perno di bloccaggio bulbo
63	95023308	O-ring EPDM 9,19 X 2,62
64	95013058	Guarnizione Ø 14 x 8 x 2
65	7665153	Vite di connessione a terra
66	Non disponibile	Modello con resistenza ad immersione: non disponibile
68	7715766	Guarnizione
69	7715768	Inserto in plastica
70	7715769	Magnete + O-ring
71	7777450	Filtro magnetico completo
72	7657485	Tubo acqua fredda sanitaria
73	7777342	Sensore di pressione
74	BRO349558	Guarnizione 5 x 11 x 2
75	7622178	Rondella in plastica M8 x 1
76	300024783	Isolamento per collegamenti
77	7775597	O-ring EPDM 21,89 X 2,62, bianco
78	94994711	Tubo di scarico per valvola di scarico
79	7706481	Chiave di manutenzione
80	7781874	Isolamento per collegamento refrigerante da 1/2”
81	7781876	Isolamento per collegamento refrigerante da 1/4”
82	7776273	Molla sonda

Eria Tower ACE - Interfaccia utente

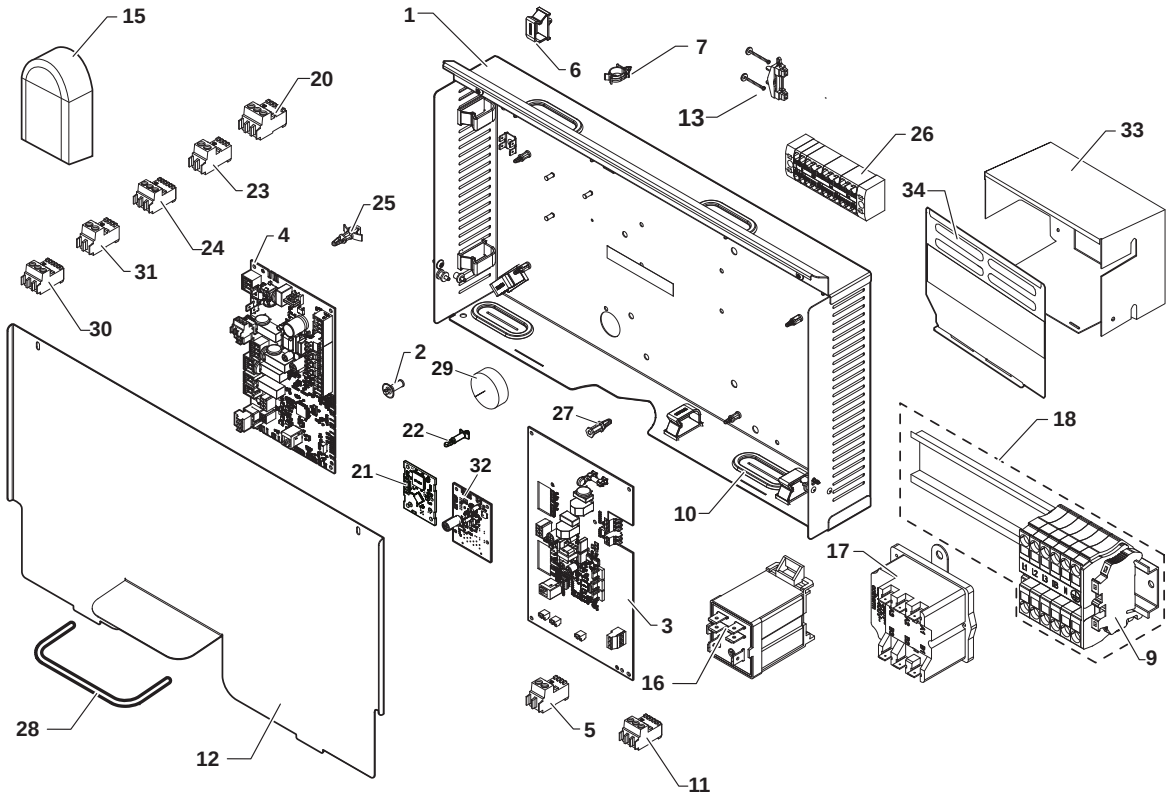

Pos.	Codice	Descrizione
1	7777668	Supporto dell'interfaccia utente
2	7626821	RICHCO distanziatoreLCBS
3	7773429	FTC2BR PCB di interfaccia
4	7766891	EHC–08 PCB unità centrale
5	7632095	Connettore RAST5, verde
5	7632096	Connettore RAST5 3611
6	7643731	Canaletta
7	95320950	Fermacavo
9	7608561	Morsetto di collegamento WAGO per modelli dotati di resistenza ad immersione
10	7681470	Passacavo oblungo
11	7674749	RAST5 connettore, bianco
12	7675721	Copertura per PCB
13	7603382	Fermacavo + kit viti
15	95362450	Sonda esterna AF60
16	7611483	Supporto con relè FINDER per modelli dotati di resistenza ad immersione
17	200018815	Termostato COTHERM BSDP 0002 per modelli dotati di resistenza ad immersione
18	7621071	Morsetto della resistenza ad immersione per modelli dotati di resistenza ad immersione
20	300009070	RAST5 361102k09m08 connettore 21 7715094 PCB BLE Smart Antenna per il Bluetooth®
21	7715094	PCB BLE Smart Antenna per il Bluetooth
22	7750941	Distanziatore PCB da 3,18
23	200009965	Connettore RAST5, arancione
24	7682484	Connettore RAST5 bus S2-S3
25	96550354	Distanziatore RICHCO LCBS
26	7766669	Morsettiera di distribuzione PTFIX
27	300020013	Supporto PCB a scatto
28	BRO193722	Profilo protezione
29	7625466	Isolamento pozzetto portasonde serbatoio
30	Non disponibile	Modello con resistenza ad immersione: non disponibile
31	Non disponibile	Modello con resistenza ad immersione: non disponibile
32	300028319	PCB BDR ACI
33	7791952	Supporto del preriscaldatore per modelli dotati di resistenza ad immersione
34	7619590	Aletta di protezione per modelli dotati di resistenza ad immersione

Eria Tower ACE - Cablaggio per apparecchi con caldaia backup o resistenza ad immersione

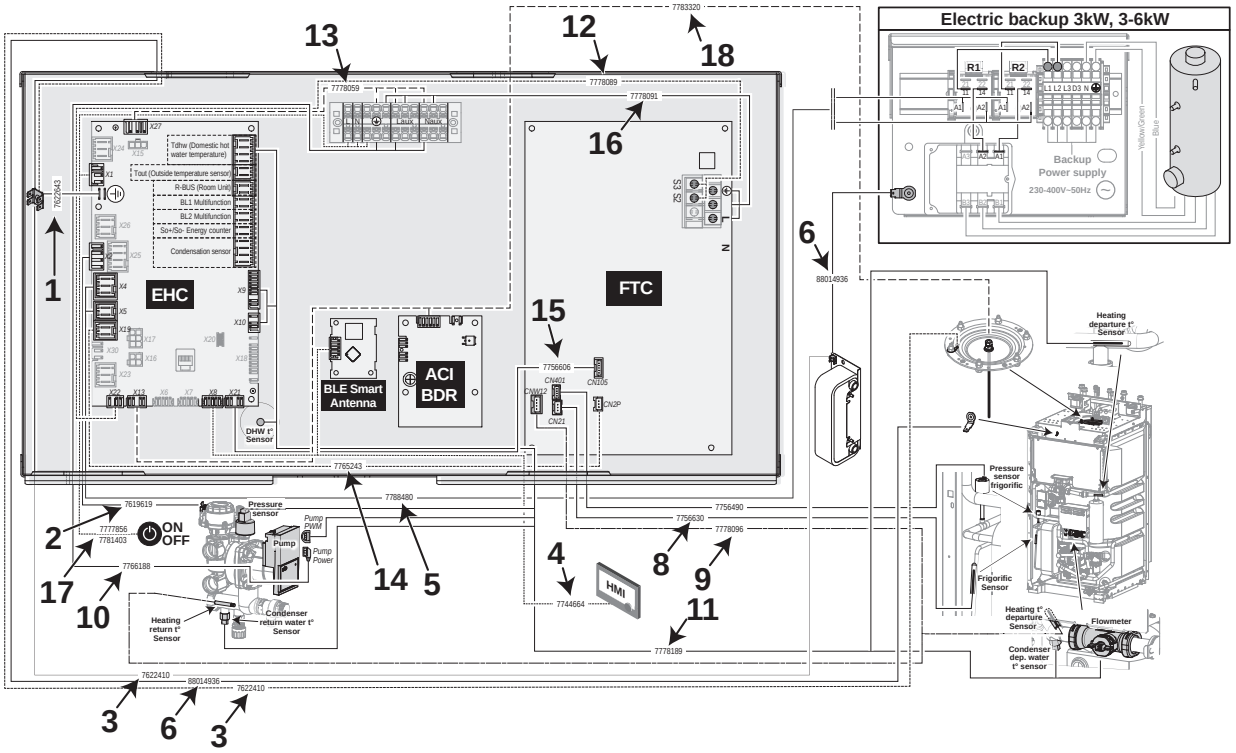

Pos.	Codice	Descrizione
1	7622643	Cavo di messa a terra PCB (completo)
2	7619619	Cablaggio per l'alimentazione interna della valvola a tre vie
3	7622410	Cavo di messa a terra (completo)
4	7744664	Cavo L-Bus
5	7788480	Cablaggio del preriscaldatore per modelli dotati di resistenza ad immersione
6	88014936	Filo di messa a terra VM
8	7756630	Cablaggio sensore refrigerante
9	7778096	Cablaggio sensore condensatore
10	7766188	Cavo di alimentazione della pompa
11	7778189	Cablaggio sensore 12 7778089 Cavo S2-S3
12	7778089	Cavo S2-S3
13	7778059	Morsettiera cablaggio PCB EHC
14	7765243	FTC2BR Cablaggio PCB EHC
15	7756606	FTC2BR Cablaggio bus EHC
16	7778091	FTC2BR Cablaggio alimentazione elettrica
17	7777856	Cablaggio principale + pulsante ON/OFF
18	7783320	Cavo di alimentazione ACI

Eria Tower ACE-S - Piastra di collegamento

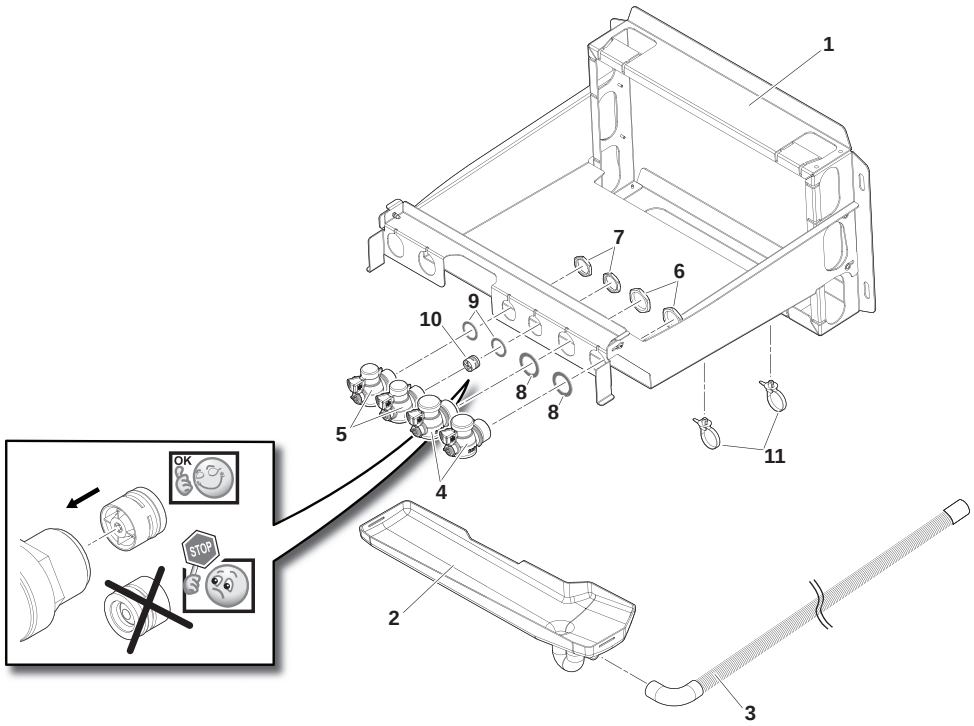

Pos.	Codice	Descrizione
1	7717381	Supporto in lamiera
2	7674614	Contenitore di raccolta della condensa
3	7602241	Raccordo a gomito in PVC per flessibili
4	7716416	Sfiato G1” + valvola
5	7716415	Sfiato G3/4” + valvola
6	7674854	Controdado G1”
7	V139826	Controdado G3/4”
8	95013069	Guarnizione verde 30 x 22 x 2
9	95013060	Guarnizione verde 24 x 17 x 2
10	94914302	Valvola di non ritorno CV18/DN15
11	300024031	Clip di fissaggio

Eria Tower ACE-S - Mantello

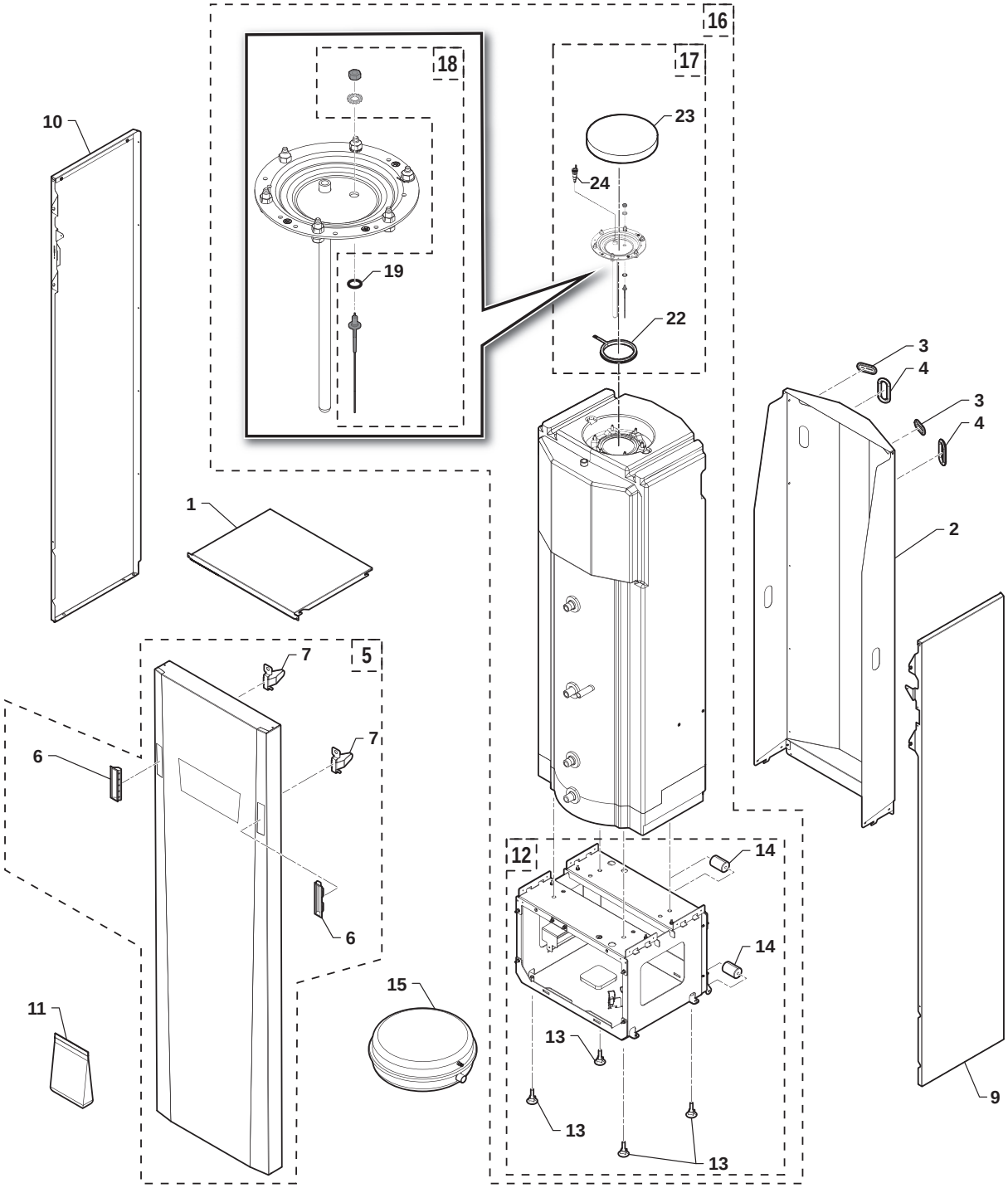

Eria Tower ACE-S - Mantello

Pos.	Codice	Descrizione
1	7717363	Pannello superiore
2	7697545	Pannello posteriore (fino a matricola 2326F0700599)
2	7857354	Pannello posteriore (da matricola 2326F0700599)
3	7681470	Membrana passacavo oblunga
4	BRO303892	Passacavo 112 x 56
5	7791045	Pannello anteriore Remeha
6	7705260	Presa
7	7616925	Molla sportello
9	7731765	Pannello laterale destro (fino a matricola 2326F0700599)
9	7857625	Pannello laterale destro (da matricola 2326F0700599)
10	7731764	Pannello laterale sinistro (fino a matricola 2326F0700599)
10	7857623	Pannello laterale sinistro (da matricola 2326F0700599)
11	7731763	Sacchetto viti
12	7773424	Telaio completo
13	97860646	Piede regolabile M10 x 35
14	7676037	Ruota
15	7616968	Vaso d’espansione 12 l
16	7773426	Bollitore con anodo in titanio
17	7750801	Portello di ispezione con anodo in titanio
18	200011817	Anodo di titanio
19	300014305	O-ring 14x4 EPDM
22	95013134	Guarnizione a labbro Ø 122
23	7740411	Isolamento, sportello di ispezione superiore
24	7739814	Clip cablaggio sensore

Eria Tower ACE-S - Pannello di controllo

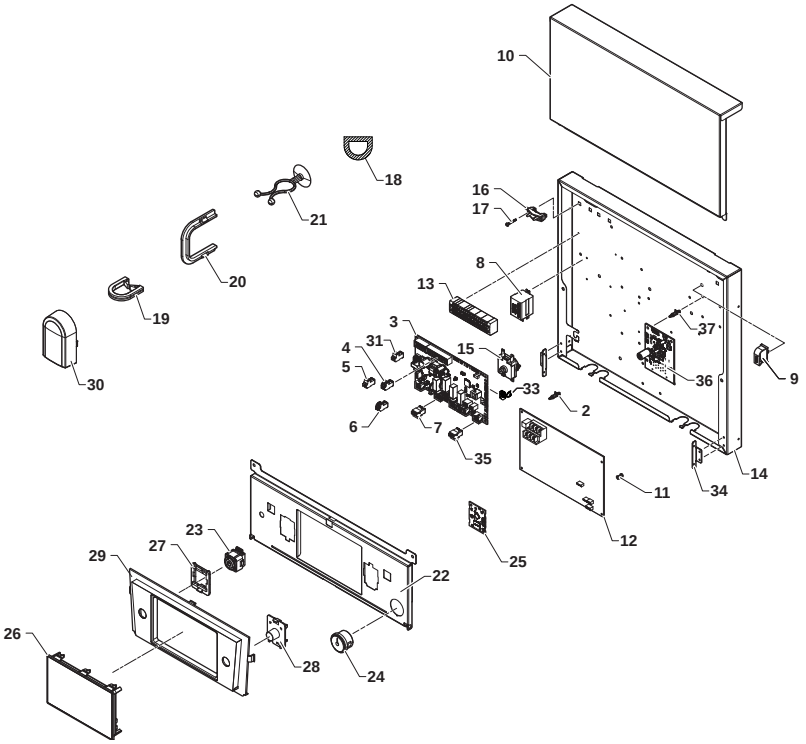

Pos.	Codice	Descrizione
2	7763661	Supporto a scatto
3	7766891	PCB EHC–08
4	7632095	Connettore BUS verde a 2 pin
5	7632096	Connettore bianco a 2 pin
6	200009965	Connettore arancione a 2 pin
7	7674749	Connettore bianco a 3 pin
8	96568001	Relè Finder, 220 V 30 A
9	300024354	Staffa cavo a scatto
10	7696573	Coperchio PCB
11	300020013	Clip di supporto PCB d'interfaccia, serie 100-2
12	7773429	Scheda FTC2BR
13	7765833	Morsettiera dei collegamenti
14	7765711	Supporto per pannello di controllo
15	7722668	Termostato di sicurezza
16	7603382	Fascetta
17	95740600	Vite ec-cb 3,5 x 25
18	49826	Profilo di tenuta in silicone 9 X 7,4
19	7727349	Passafilo
20	97550151	Protezione cavo in plastica
21	55814	Staffa cavo
22	7765712	Supporto HMI
23	7623965	Pulsante ON/OFF
24	S62733	Manometro G1/4'' 0-4 bar
25	7715094	PCB BLE Smart Antenna
26	7773505	Display HMI-RMA
27	7697269	Supporto interruttore alimentatore
28	7724467	Staffa PCB bianca BLE
29	7646220	Supporto del pannello di controllo
30	95362450	Sensore di temperatura esterna
31	300009070	Connettore sensore di temperatura esterna
33	7214943	Connettore bus
34	7765700	Gancio del pannello ribaltabile
35	7682484	Connettore bus S2-S3
36	300028319	PCB per l'ICA dell'anodo in titanio
37	300020012	Staffa PCB ICA

Eria Tower ACE-S - Circuito idraulico

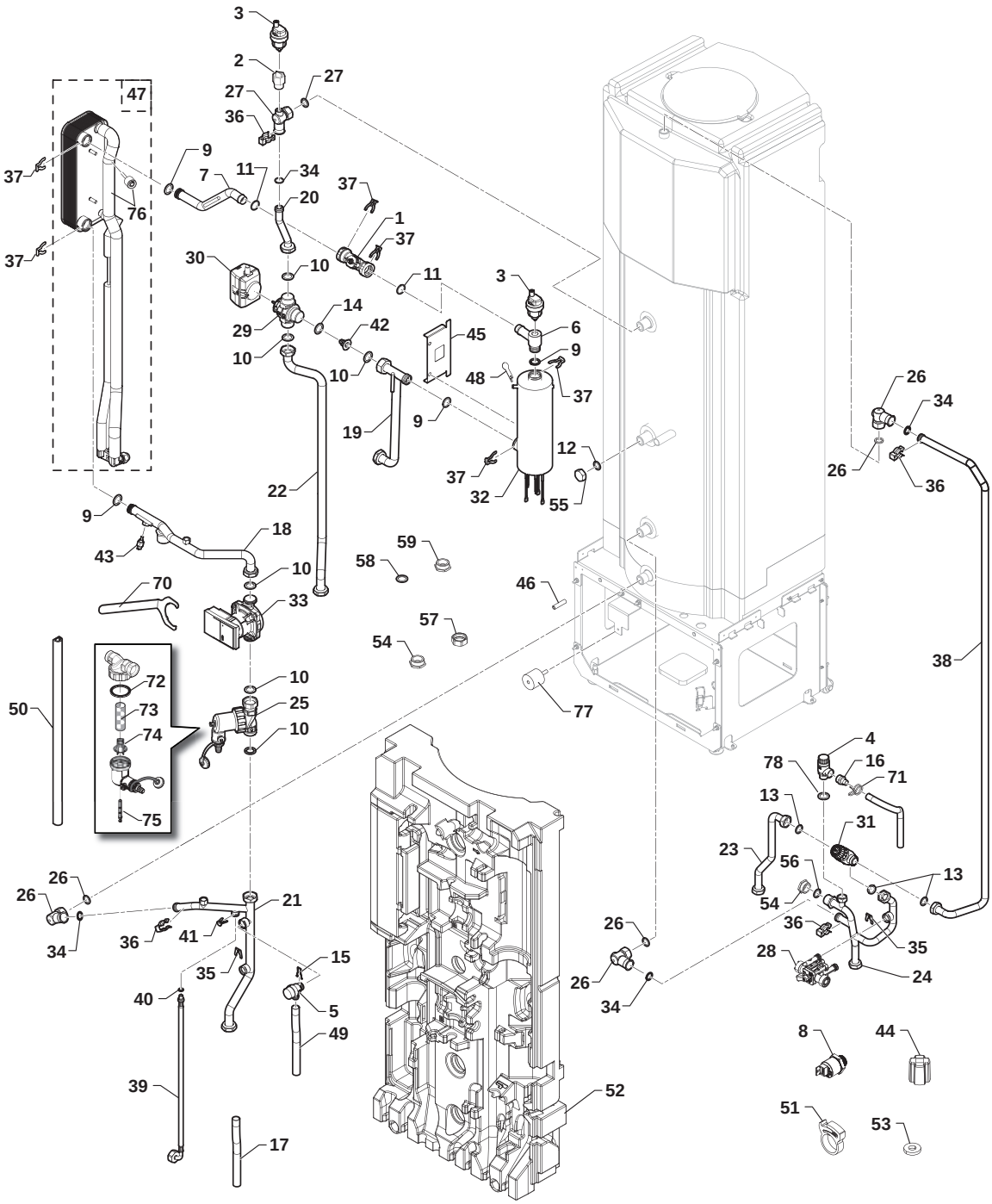

Pos.	Codice	Descrizione
1	7699083	Flussometro
2	7775287	Valvola di isolamento sfiato aria con guarnizione da 3/8
3	7606593	Sfiatatoio automatico
4	95360198	Valvola di sicurezza da 7 bar 1/2 m
5	200022010	Valvola di sicurezza
6	7697199	Collettore tubo flussometro
7	7751165	Tubo di mandata scambiatore
8	7709960	Manometro a vite

Eria Tower ACE-S - Circuito idraulico

Pos.	Codice	Descrizione
9	95023311	O-ring 21 x 3,5
10	95013062	Guarnizione verde 30 x 21 x 2
11	7775597	O-ring Ø21 - 89 x 2,62
12	7719370	Guarnizione in silicone 26 x 17 x 3
13	95013060	Guarnizione verde 24 x 17 x 2
14	95013062	Guarnizione verde 30 x 21 x 2
15	116552	Perno di arresto 20
16	97951088	Connettore maschio G1/2” Ø14”
17	94994712	Tubo in PVC Ø16 x 12
18	7750824	Tubo di ritorno scambiatore
19	7697073	Tubo condensatore valvola tre vie
20	7697105	Tubo bollitore valvola tre vie
21	7697021	Tubo ritorno riscaldamento
22	7697016	Tubo di mandata riscaldamento
23	7696898	Insieme tubi acqua calda sanitaria
24	7697251	Insieme tubi acqua fredda sanitaria
25	7697417	Filtro magnetico
26	7773432	G3/8 giunto dielettrico
27	7773433	Giunto dielettrico + guarnizione
28	7660282	Disconnettore
29	300003520	Corpo della valvola HO VCZMQ6000E
30	300003144	Motore valvola deviatrice HO VC4013ZZ0
31	7729850	Valvola di miscelazione termostatica M3/4 M1
32	7722069	Backup elettrico da 3 kW
33	7696821	Pompa PARA DN 15/8
34	7101096	O-ring 17,86 x 2,62
35	122097	Fascetta Ø14
36	96350203	Fascetta rapida Ø25
37	300023113	Perno per DN20
38	7696905	Tubo acqua calda sanitaria, valvola termostatica
39	7691453	Tubo flessibile vaso di espansione
40	95023308	O-ring EPDM 9,19 x 2,62
41	300024235	Perno di bloccaggio Ø 10
42	300025010	Valvola di non ritorno
43	7609871	Sensore temperatura PT1000
44	7700519	Tappo protettivo per manometro
45	7717923	Supporto per backup elettrico
46	7752100	Separatore in metallo
47	7773430	Condensatore 4–8
48	300023286	Perno di bloccaggio bulbo
49	300003563	Tubo in PVC Ø20 x 16
50	49826	Profilo di tenuta in silicone 9 X 7,4
51	300025444	Ferma tubo
52	7750968	Staffa di supporto elementi idraulici
53	BRO349558	Guarnizione 5 x 11 x 2
54	300000021	Connettore maschio G3/4”
55	7755628	Tappo femmina G3/4”
56	95013060	Guarnizione verde 24 x 17 x 2
57	94950198	Tappo in ottone femmina G1”
58	95013062	Guarnizione verde 30 x 21 x 2
59	94950154	Connettore maschio G1”
70	7731321	Chiave di manutenzione
71	7614685	Collare di tenuta Ø18,2
72	7715766	Guarnizione
73	7715767	Filtro
74	7715768	Inserto in plastica
75	7715769	Magnete + O-ring
76	7777342	Sensore di pressione + isolamento tubo refrigerante ½”
77	7743254	Piedino antivibrazioni
78	95013059	Guarnizione verde 18,5 x 12 x 2

Eria Tower ACE-S - Cablaggi elettrici

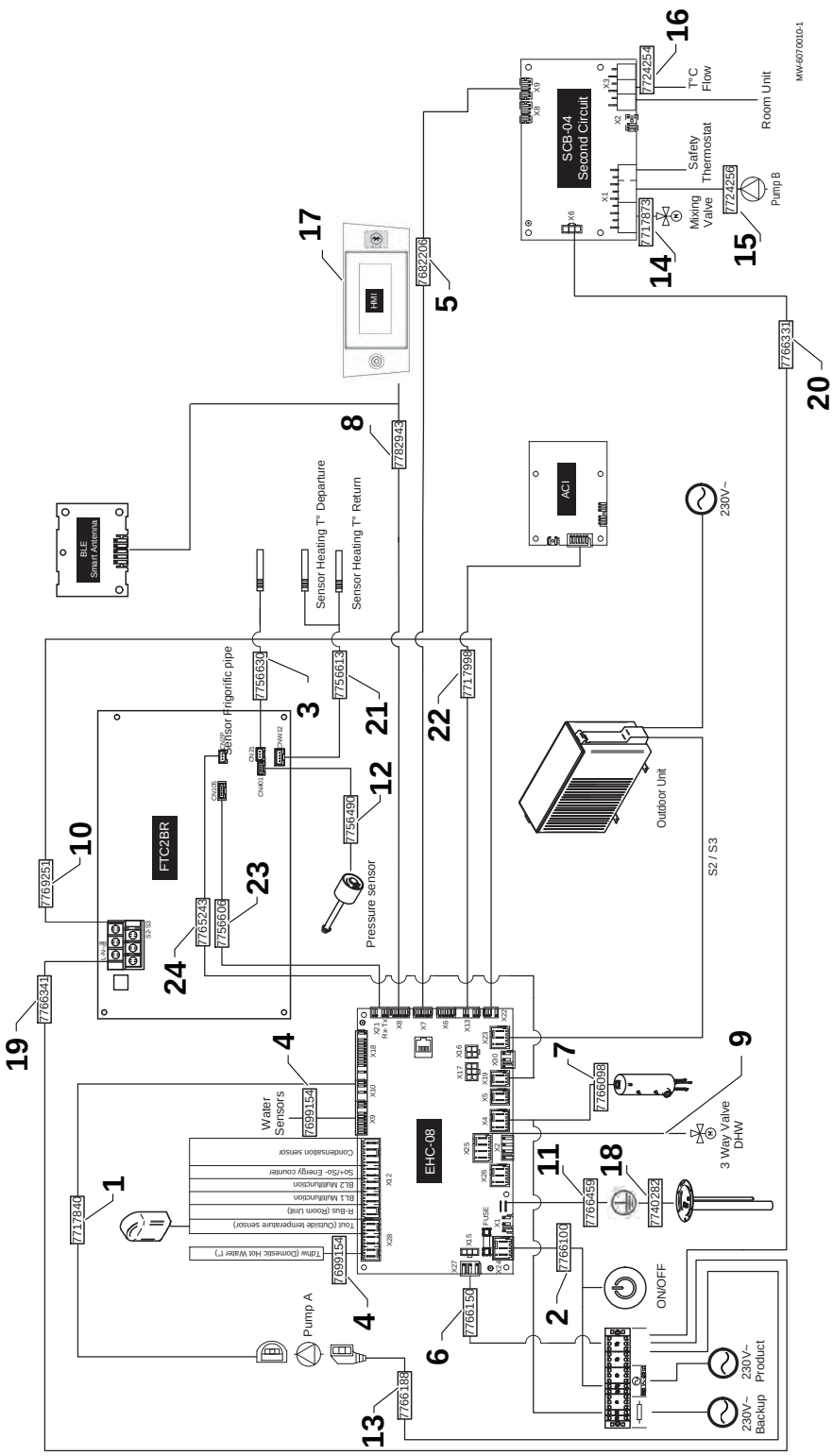

Eria Tower ACE-S - Cablaggi elettrici

Pos.	Codice	Descrizione
1	7717840	Cavo pompa IPWM
2	7766100	Cablaggio principale + interruttore DD
3	7756630	Sensore tubo refrigerante
4	7699154	Cablaggio sensore
5	7782943	Cablaggio BUS
6	7766150	Cablaggio di alimentazione per la PCB EHC–08
7	7766098	Cablaggio di alimentazione del preriscaldatore
8	7682206	Cablaggio HMI - L-Bus
9	300009079	Connettore a 4 pin RAST5 per valvola tre vie
10	7769251	Cablaggio S2 - S3
11	7766459	Cavo di messa a terra
12	7777342	Sensore di pressione R32
13	7766188	Cavo di alimentazione della pompa
14	7717873	Fascio cavi per l'alimentazione interna della valvola a tre vie - opzionale
15	7724256	Cavo pompa L950 - opzionale
16	7724254	Circuito secondo sensore NTC10K - opzionale
17	7773505	Display HMI-RMA
18	7740282	Cavo di collegamento a terra (morsettiera-bollitore)
19	7766341	Cablaggio di alimentazione per la PCB FTC2BR
20	7766331	Cablaggio di alimentazione per la PCB SCB-04 - opzionale
21	7756613	Sensori di temperatura del condensatore
22	7717998	Cavo di alimentazione ICA - opzionale
23	7756606	Cablaggio di alimentazione per la PCB EHC–08 - FTC2BR
24	7765243	Cablaggio di alimentazione per la PCB EHC–08 - FTC TAM

Unità esterna per Eria Tower ACE, Eria Tower ACE-S e Mercuria Ace
AWHPR 4 MR / AWHPR 6 MR / AWHPR 8 MR

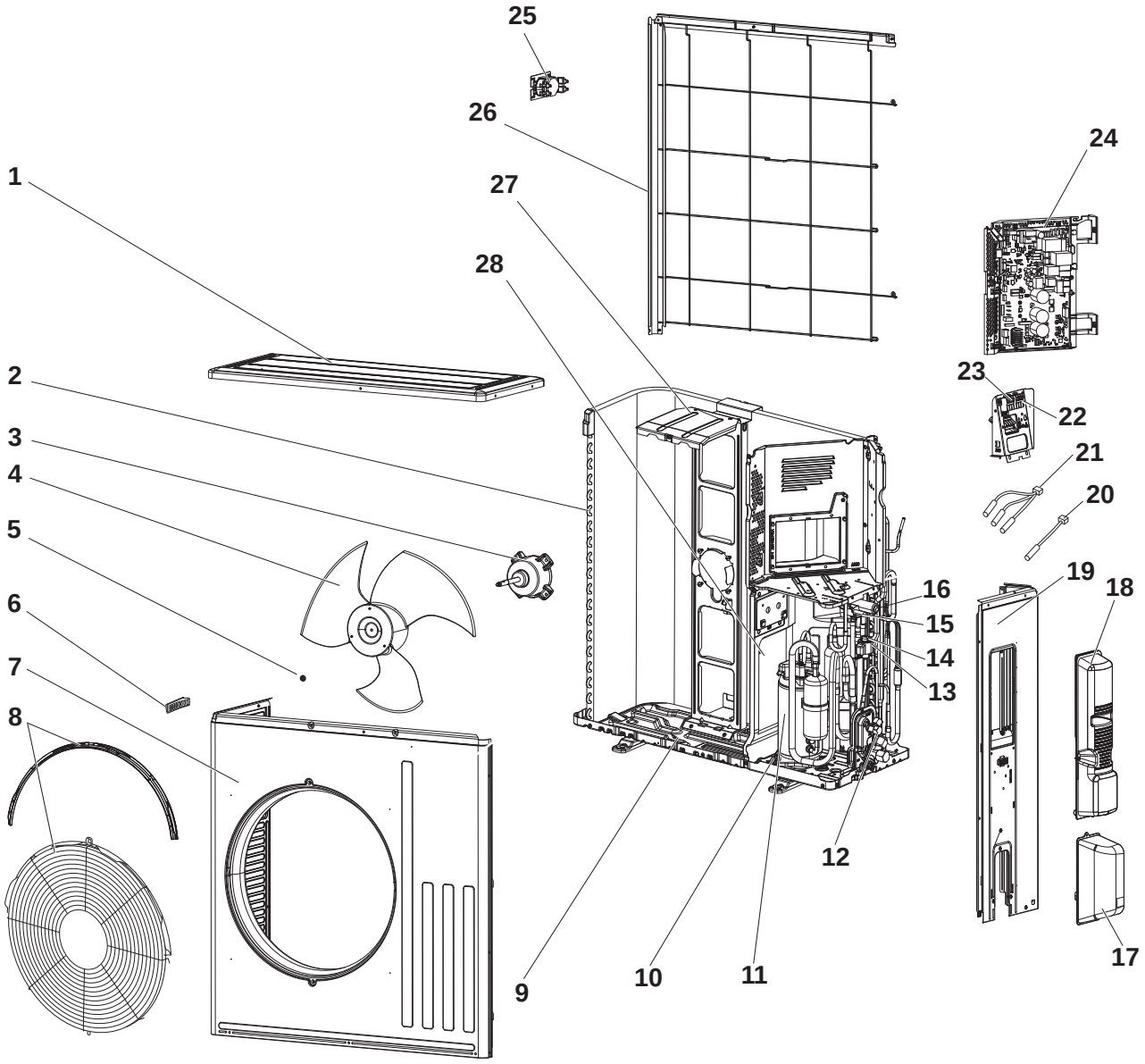

Unità esterna per Eria Tower ACE, Eria Tower ACE-S e Mercuria Ace
AWHPR 4 MR / AWHPR 6 MR / AWHPR 8 MR

Pos.	Codice	Descrizione
1	7776135	Pannello superiore
2	7776136	Batteria (evaporatore/condensatore)
3	7776137	Motore del ventilatore
4	7776138	Elica del ventilatore
5	7776139	Dado
6	7776140	Presa
7	7776141	Pannello anteriore
8	7776142	Griglia del ventilatore
9	7776153	Telaio base
10	7776154	Kit di montaggio anti-vibrazioni compressore
11	7776155	Compressore SVB130FBBMT (modelli con AWHPR 4 MR)
11	7776156	Compressore SVB172FCKMT (modelli con AWHPR 6 MR o AWHPR 8 MR)
12	7776157	Kit valvola di chiusura
13	7776158	Valvola di espansione
14	7776159	Bobina valvola di espansione
15	7776200	Bobina elettrovalvola 21S4
16	7776201	Valvola a 4 vie
17	7776202	Pannello di accesso valvola di arresto
18	7776203	Pannello di accesso all'alimentazione elettrica
19	7776204	Pannello laterale destro
20	7776205	Sensore di temperatura esternaRT65
21	7776206	Kit sonda RT61-RT62-RT68
22	7776207	Morsettiera TB1
23	7776208	Morsettiera TB2
24	7776209	PCB PC INVERTER 40 (modelli con AWHPR 4 MR)
24	7776210	PCB PC INVERTER 60 (modelli con AWHPR 6 MR)
24	7776211	PCB PC INVERTER 80 (modelli con AWHPR 8 MR)
25	7776212	Sensore L
26	7776213	Griglia di protezione posteriore
27	7776214	Staffa motore
28	7776215	Pannello intermedio
-	7652699	Scarico condensa
-	7776134	Sacchetto delle viti

Elga ACE - Unità interna

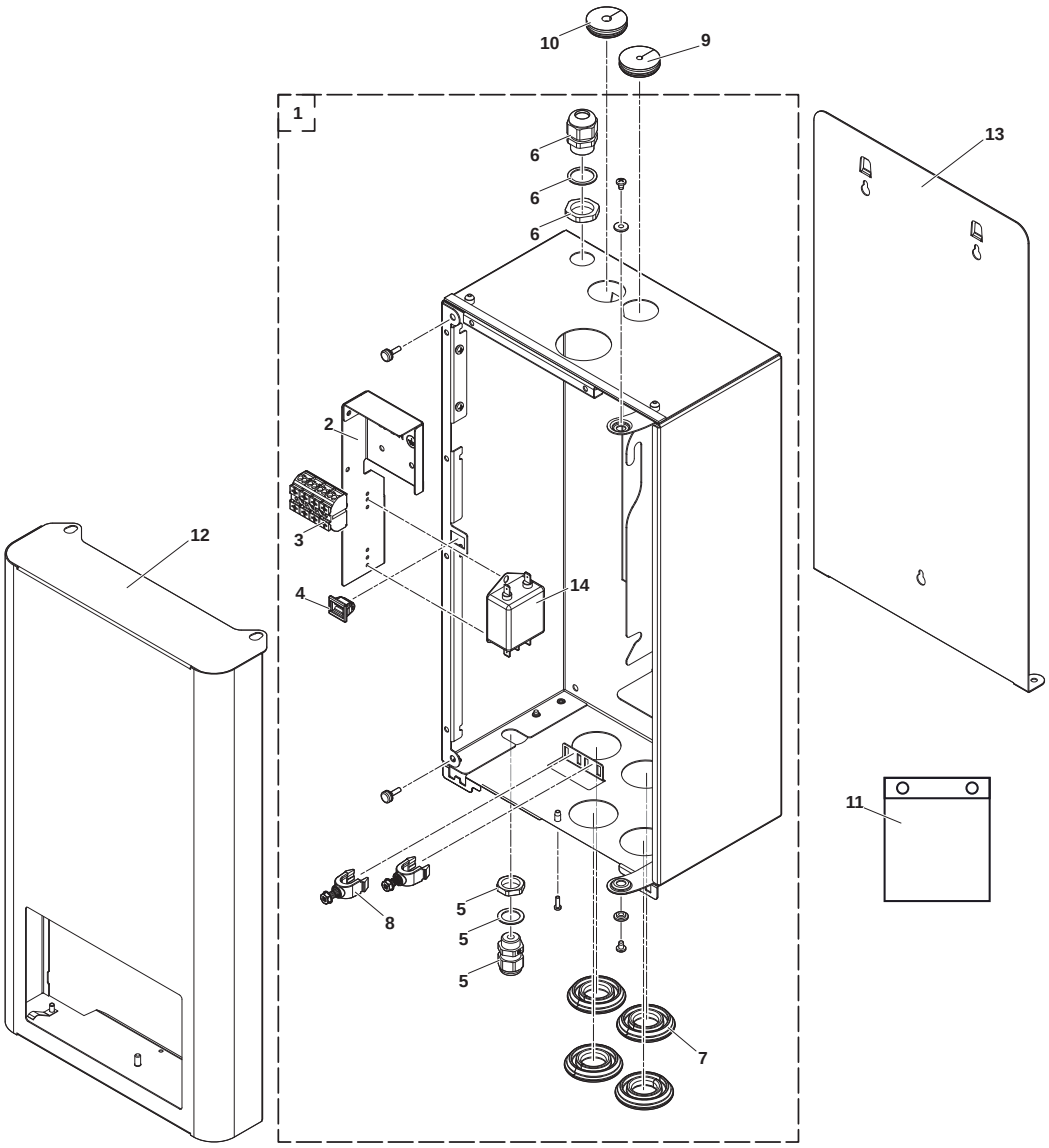

Pos.	Codice	Descrizione
1	7748977	Involucro assemblato
2	7739585	Supporto per morsettiera
3	7739713	Morsettiera
4	94820110	Fermo
5	7748893	Fermacavo M16x1,5
6	7748894	Fermacavo M20x1,5
7	7617311	Gommino per tubi Ø22
8	7608040	Fissacavo
9	7739719	Gommino per tubi 33x6.35
10	7739718	Gommino per tubi 33x9.52 per modello Elga Ace H4 kW
10	7740420	Gommino per tubi 33x12.7 per modello Elga Ace H6 kW
11	7748896	Set viti
12	7748978	Pannello frontale
13	7739493	Supporto a parete
14	7765517	Filtro linea di alimentazione

Elga ACE - Pannello di controllo

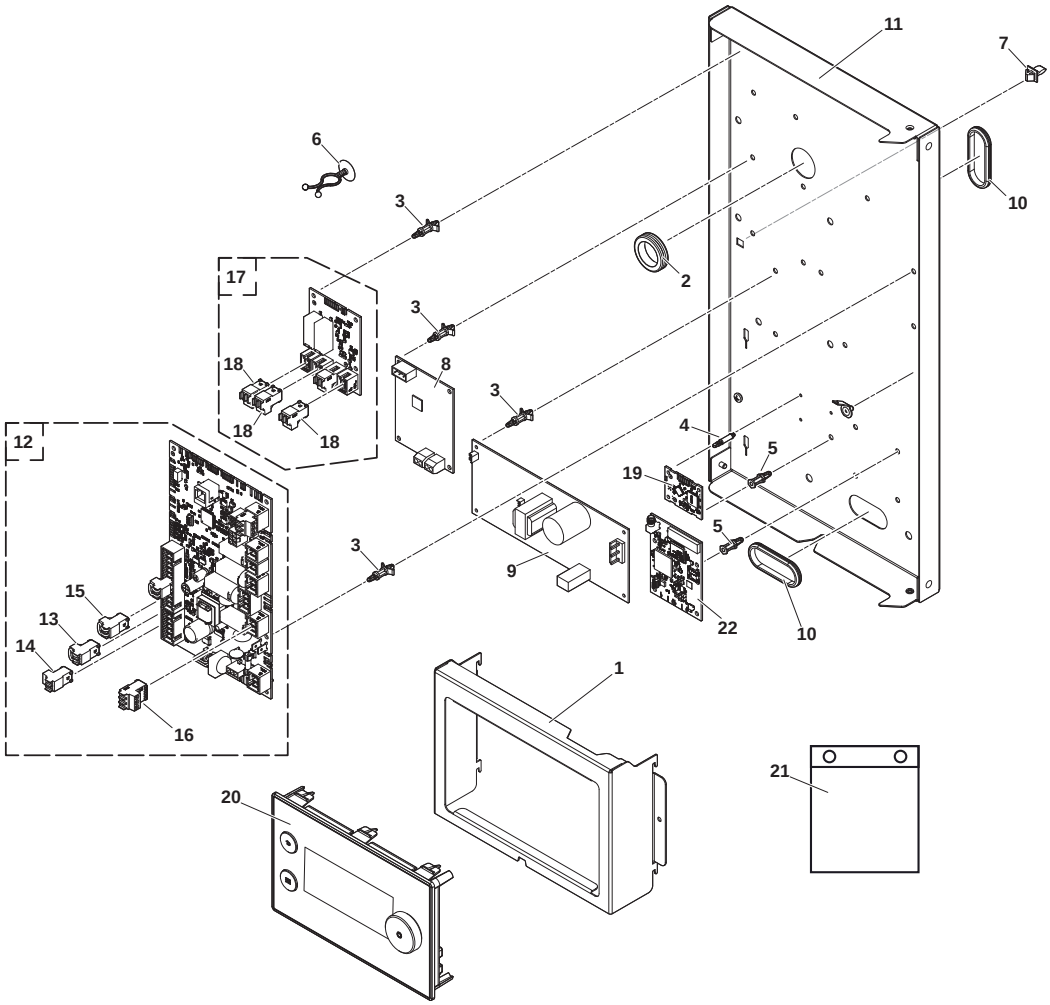

Pos.	Codice	Descrizione
1	7739582	Supporto HMI
2	300015690	Passante
3	300020012	Clip interfaccia PCB serie supporti 100-0
4	7723176	Distanziatore elettrico 3.18
5	300020013	Clip interfaccia PCB serie supporti 100-2
6	55814	Supporto per cavi
7	94820120	Fermo
8	7739751	Kit Modbus
9	7739750	MCC-1643 PCB
10	95320562	Passacavo 300X350X10
11	7740165	Staffa PCB ASM
12	7733242	EHC–07 PCB
13	7632095	Connettori 2-pin verdi
14	7632096	Connettori 2-pin bianchi
15	200009965	Connettori 2-pin BL arancioni
16	7674749	Connettori 3-pin bianchi
17	7730667	CB-12 PCB
18	7680712	Connettore RAST5 2PTS
19	7715094	Smart Antenna PCB
20	7743957	HMI MK2.1 RMA
21	7748896	Set viti
22	7733655	GTW-30 PCB

Elga ACE - Circuito idraulico

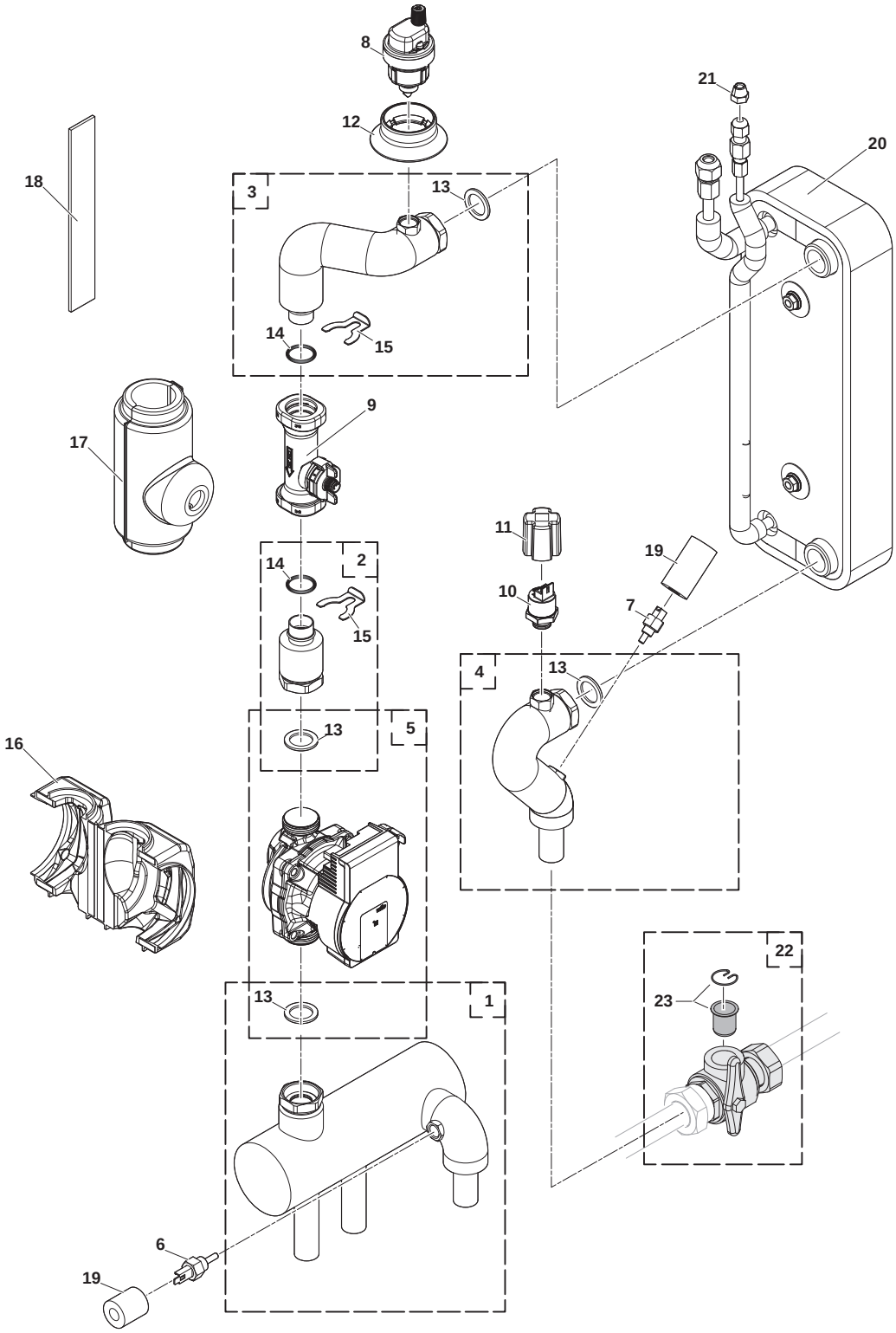

Elga ACE - Circuito idraulico

Pos.	Codice	Descrizione
1	7748900	Collettore idraulico + guarnizione
2	7748901	Tubo flussometro pompa + guarnizione
3	7748905	Tubo scambiatore flussometro + guarnizione
4	7748906	Tubo ritorno scambiatore + guarnizione
5	7748907	PARA DN 15-130/7-50/IPWM1-6 pompa + guarnizione
6	7742356	Sensore NTC 10K G1/4 sensore di flusso riscaldamento
7	7609871	PT1000 sonda ritorno riscaldamento
8	7606593	Valvola di sfiato
9	7699083	Misuratore di flusso DN20 M12
10	7709960	Manometro a vite ELTEK
11	7700519	Cappuccio protettivo per manometro
12	7739741	Guarnizione valvola di sfiato
13	95013062	Guarnizione verde 30X21X2
14	300023277	O-ring Ø21.89X2.62
15	300023113	Pin for DN20
16	7681504	Isolamento pompa
17	7745342	Isolamento flussometro M12
18	300024783	Isolamento 200x30
19	7749008	Isolamento sonda temperatura PT1000
20	7748898	Scambiatore di calore B26H-14 per modello Elga Ace H4KW
20	7748899	Scambiatore di calore B26H-26 per modello Elga Ace H6KW
21	368857	Dado 1/4
22	300025385	Valvola a sfera con filtro 1x1
23	7605695	Kit filtro 400 µm con clip di fissaggio

Elga ACE - Cablaggio elettrica

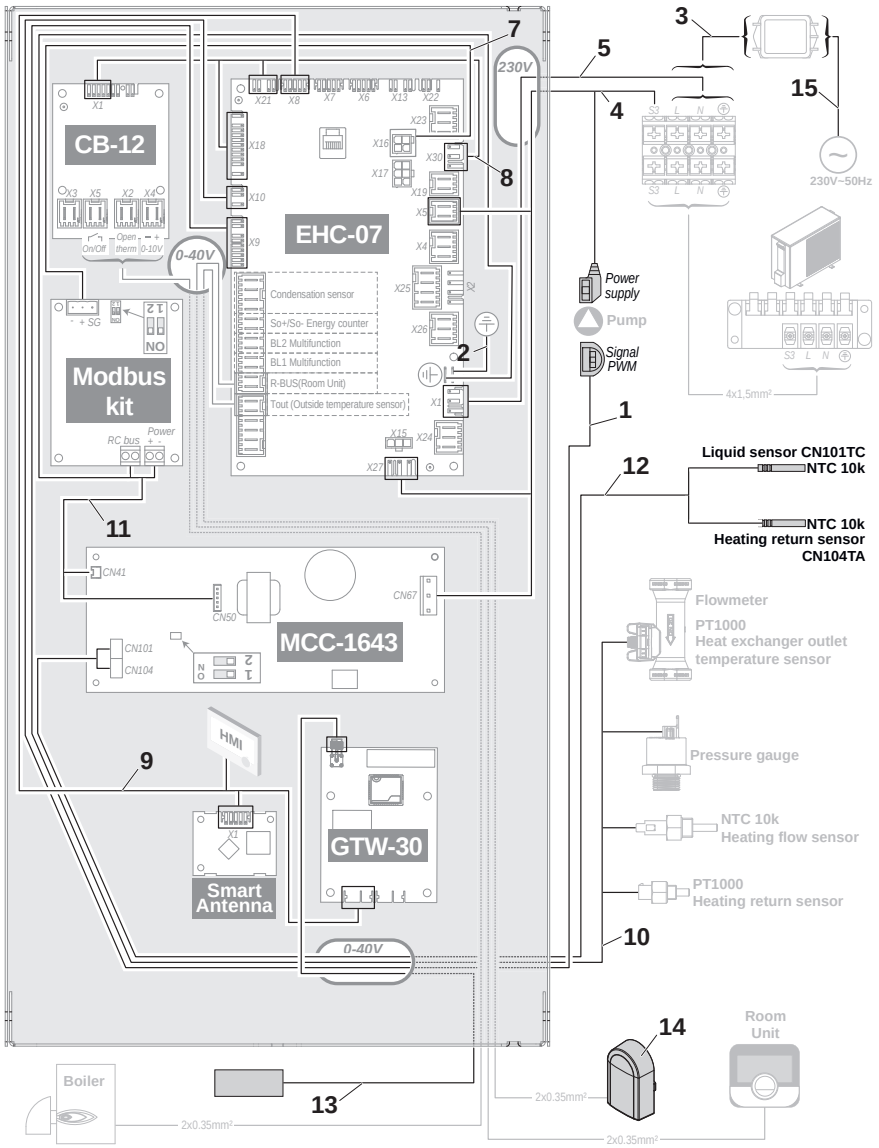

Pos.	Codice	Descrizione
1	7717840	Cavo pompa IPWM
2	7622643	Collegamento a terra
3	7763380	Cablaggio tra filtro della linea di alimentazione e morsettiera
4	7740998	Cablaggio alimentazione per pompa e per MCC-1643 PCB
5	7740999	Cablaggio di alimentazione per EHC–07 PCB
7	7740975	Cablaggio Bus tra EHC–07 PCB e kit Modbus
8	7740976	Cablaggio tra EHC–07 PCB e CB-12 PCB
9	7741028	Cablaggio L-bus
10	7740978	Sensore di cablaggio
11	7740979	Cablaggio tra MCC-1643 e kit Modbus
12	7741021	Cablaggio del sensore NTC
13	7630538	Antenna for GTW-30
14	95362450	Sonda esterna AF60
15	7740333	Cavo di alimentazione 4 kW
15	7740977	Cavo di alimentazione 6 kW

Unità esterna per Elga ACE
AWHPT 4 MR - MANTELLO

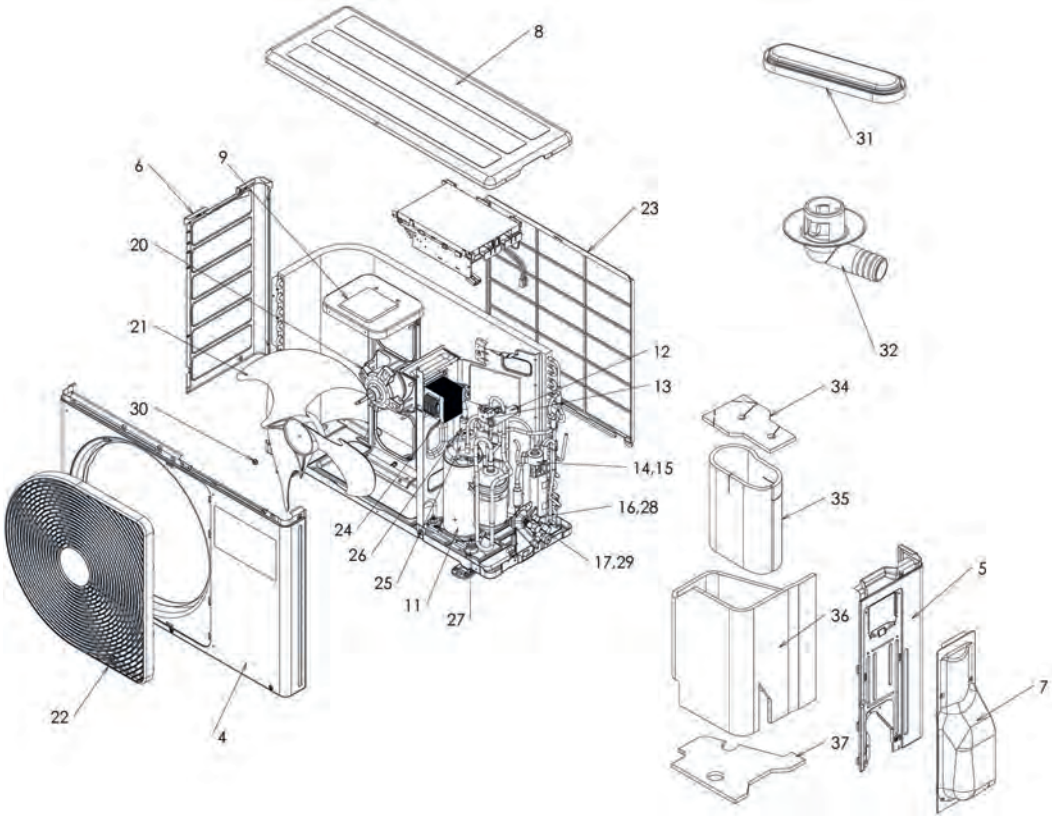

Pos.	Codice	Descrizione
4	7750369	Pannello anteriore
5	7750564	Pannello laterale destro
6	7750565	Pannello laterale sinistro
7	7750566	Pannello destro copertura
8	7750567	Pannello superiore
9	7750568	Supporto ventilatore
11	7750569	Compressore
12	7750570	Valvola a 4 vie
13	7750571	Attuatore valvola a 4 vie
14	7750572	Valvola di iniezione
15	7750573	Bobina valvola iniezione
16	7750574	Rubinetto refrigerante 1/4
17	7750575	Rubinetto refrigerante 3/8
20	7750576	Motore del ventilatore
21	7750577	Ventilatore elicoidale
22	7750578	Protezione ventilatore
23	7750579	Protezione ventilatore
24	7750600	Trasformatore
25	7750601	Compressore Clixon
26	7750602	Pressostato
27	7750603	Cuscino di gomma
28	7750604	Tappo flare 1/4
29	7750605	Tappo flare 3/8
30	7750606	Dado pala ventilatore
31	7750607	Coperchio impermeabile
32	7750608	Raccordo di spurgo
34	7750609	Isolamento parte superiore
35	7750610	Isolamento compressore
36	7750611	Isolamento parte esterna
37	7750612	Isolamento parte inferiore

Unità esterna per Elga ACE
AWHPT 4 MR - PARTI ELETTRICHE

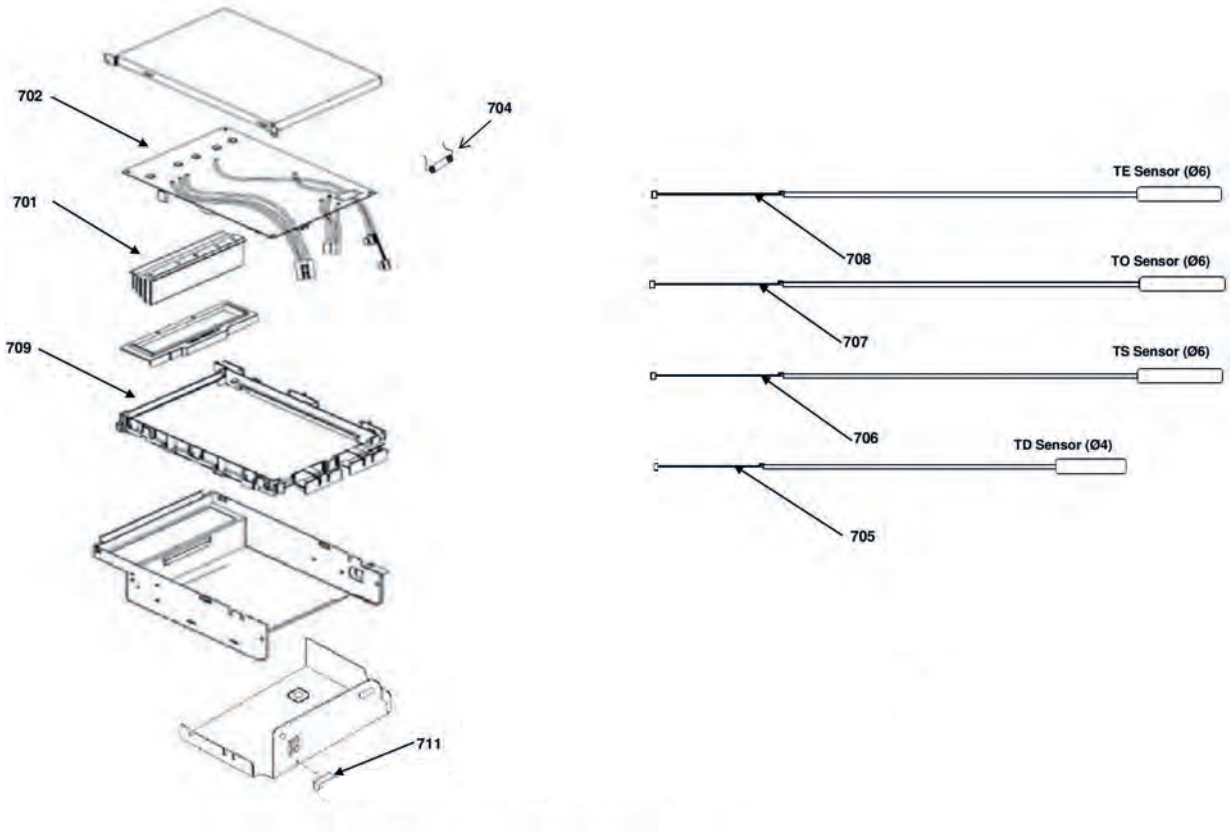

Pos.	Codice	Descrizione
701	7750613	Dissipatore
702	7750614	Unità esterna PCB
704	7750616	Fusibile
705	7750617	Sensore temperatura TD
706	7750618	Sensore temperatura TS
707	7750619	Sensore temperatura TO
708	7750620	Sensore temperatura TE
709	7750621	Alloggiamento circuito stampato
711	7750623	Porta fusibile

Unità esterna per Elga ACE
AWHPT 6 MR - MANTELLO

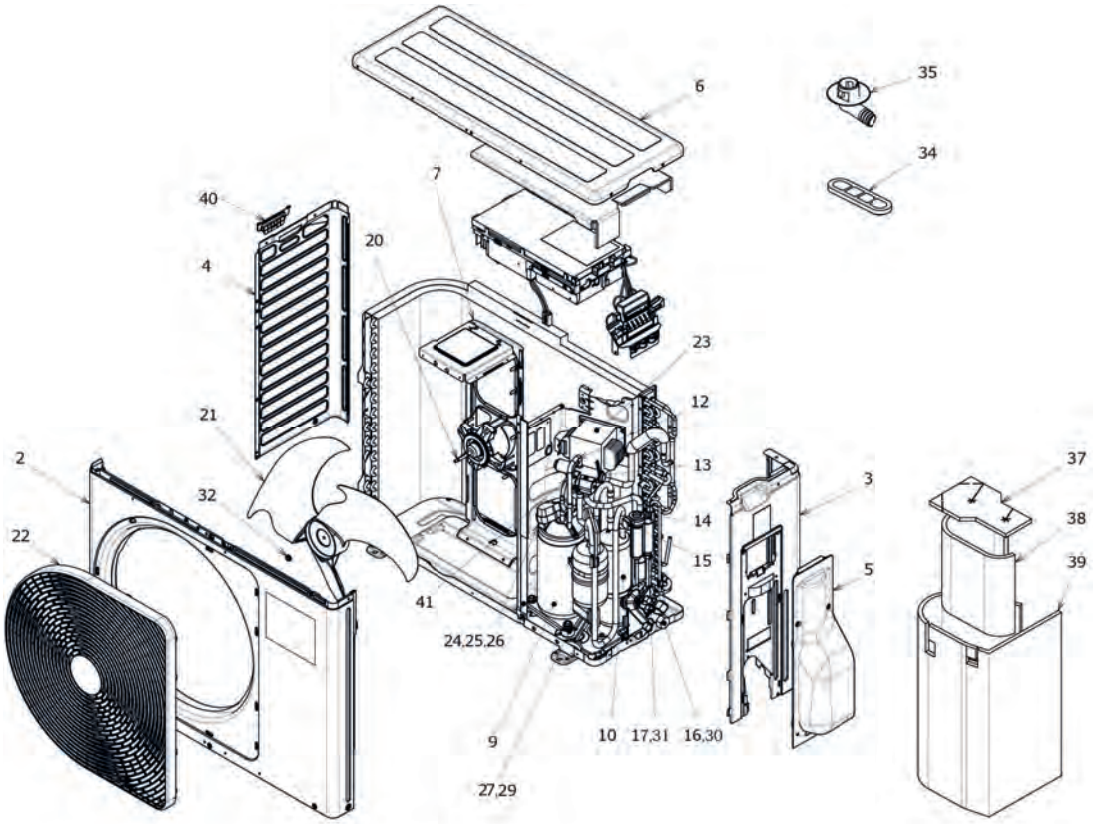

Pos.	Codice	Descrizione
2	7750624	Pannello anteriore
3	7750625	Pannello laterale destro
4	7750626	Pannello laterale sinistro
5	7750566	Pannello destro copertura
6	7750627	Pannello superiore
7	7750628	Supporto ventilatore
9	7750629	Compressore
10	7750630	Accumulatore
12	7750631	Valvola a 4 vie
13	7750632	Attuatore valvola a 4 vie
14	7750572	Valvola di iniezione
15	7750573	Bobina valvola iniezione
16	7750633	Rubinetto refrigerante 1/4
17	7750634	Rubinetto refrigerante 3/8
20	7750635	Motore del ventilatore
21	7750636	Ventilatore elicoidale
22	7750637	Protezione ventilatore
23	7750638	Trasformatore
24	7750639	Compressore Clixon
25	7750640	Bimetallo
26	7750641	Supporto bimetallico
27	7750642	Bullone del compressore
29	7750643	Cuscino di gomma
30	7750644	Tappo flare 1/2
31	7750604	Tappo flare 1/4
32	7750645	Dado pala ventilatore
34	7750607	Coperchio impermeabile
35	7750608	Raccordo di spurgo
37	7750646	Isolamento parte superiore
38	7750610	Isolamento compressore
39	7750647	Isolamento parte esterna
40	7750648	Impugnatura
41	7750649	Pressostato

Unità esterna per Elga ACE
AWHPT 6 MR - PARTI ELETTRICHE

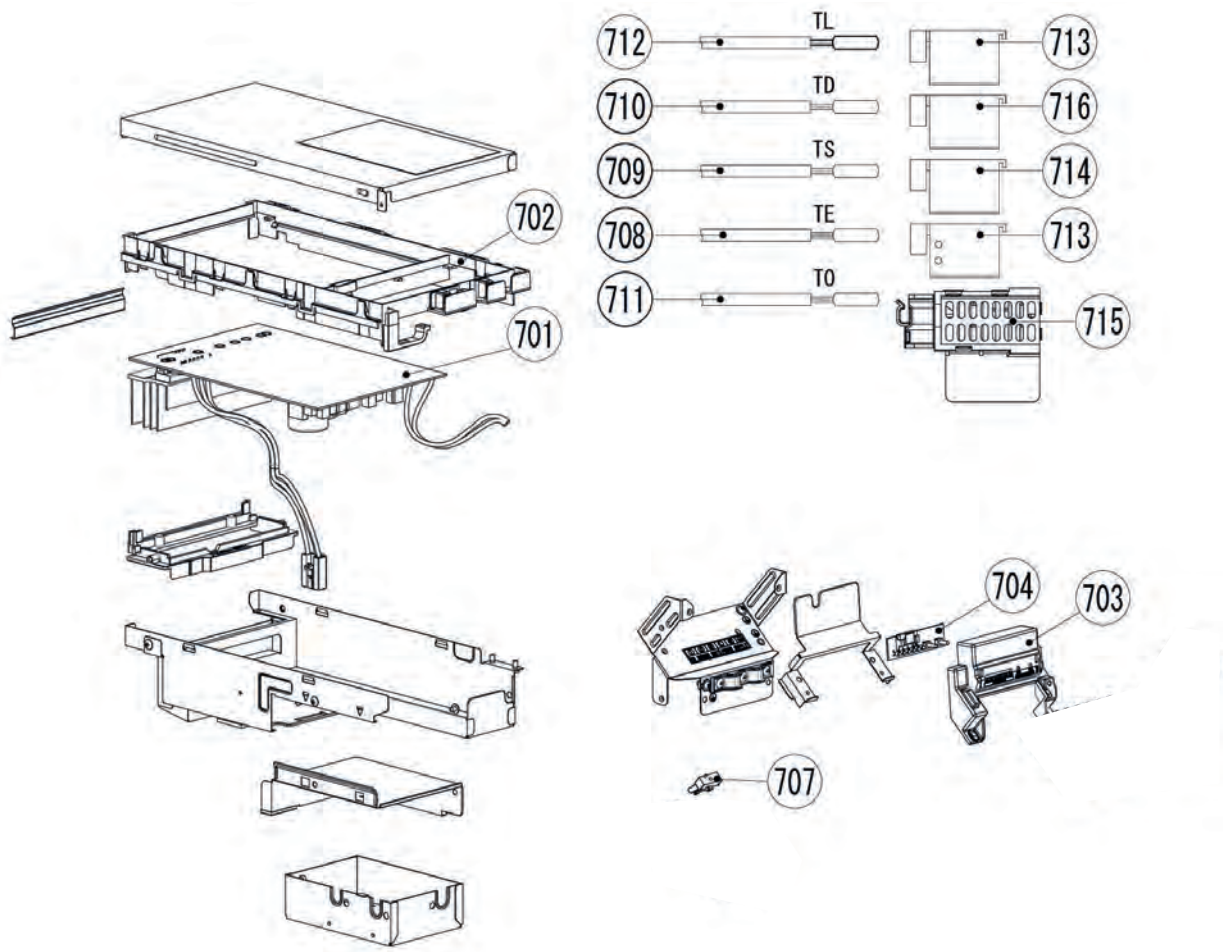

Pos.	Codice	Descrizione
701	7750650	Unità esterna PCB
702	7750651	Posizione circuito stampato
703	7750652	Posizione circuito stampato
704	7750653	Scheda PC MCC-1646
707	7750623	Porta fusibile
708	7750656	Sensore temperatura TE
709	7750657	Sensore temperatura TS
710	7750658	Sensore temperatura TD
711	7750659	Sensore temperatura TO
712	7750660	Sensore temperatura TL
713	7750661	Porta sensore TE/TL
714	7750662	Porta sensore TS
715	7750663	Porta sensore TO
716	7750664	Posta sensore TD

Tensio C 4-6 kW monofase - Panoramica generale

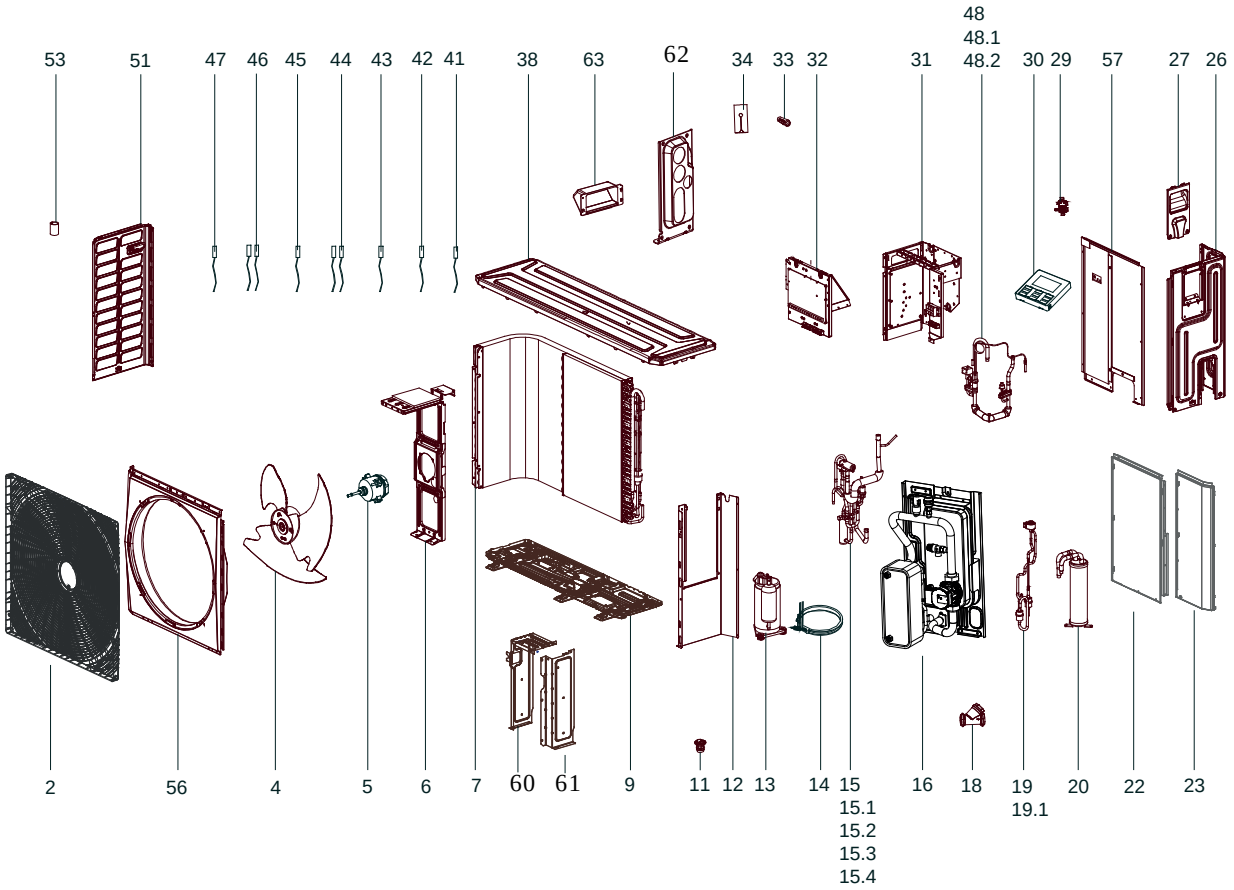

Pos.	Codice	Descrizione
2	7813962	Griglia ventilatore
4	7804320	Elica del ventilatore
5	7804319	Motore del ventilatore
6	7804318	Staffa motore
7	7804313	Batteria a tubi alettati
9	7813963	Pannello base
11	7808780	Tubo di scarico condensa
12	7813964	Pannello intermedio
13	7803752	Compressore
14	7808797	Preriscaldatore elettrico
15	7813965	Circuito valvola 4 vie (completo)
15,1	7803758	Kit valvola a 4 vie
15,2	7803759	Sensore di pressione per kit valvola 4 vie
15,3	7804285	Regolatore di pressione per kit valvola 4 vie
15,4	7808802	Connettore per valvola 4 vie
18	7813977	Filtro a Y
19	7813978	Valvola di espansione completa (completa)
19,1	7804312	Kit valvola di espansione elettronica
20	7804292	Serbatoio di stoccaggio
22	7813979	Pannello frontale destro neutro (4-6 kW)
23	7813983	Pannello laterale destro - angolo anteriore
26	7813984	Pannello laterale destro - zona centrale
27	7804295	Impugnatura
29	7808859	Supporto per sensore
33	7804293	Fermaglio in gomma

Tensio C 4-6 kW monofase - Panoramica generale

Pos.	Codice	Descrizione
34	7809506	Protezione per bobina
38	7813987	Pannello superiore
41	7805345	Sensore di temperatura esterna (T4)
42	7804326	Sensore di temperatura del refrigerante all'uscita del condensatore (T3)
43	7804325	Sensore di temperatura del tubo di aspirazione (Th)
44	7809518	Sensore di temperatura del refrigerante (T2/T2B)
45	7809519	Sensore temperatura bollitore ACS (T5)
46	7809520	Sensore temperatura acqua scambiatore (TW_in/TW_out)
47	7804323	Sensore di temperatura mandata compressore (Tp)
48	7804288	Kit tubo di ritorno (completo)
48,1	7809522	Kit elettrovalvola unidirezionale
48,2	7804289	Pressostato
51	7804321	Pannello laterale sinistro
53	7813988	Cuscinetto in gomma
56	7814003	Staffa per la griglia ventilatore
57	7813989	Pannello laterale destro - zona centrale
60	7813990	Piastra di supporto sinistra dello scambiatore a piastre
61	7813991	Piastra di supporto destra dello scambiatore a piastre
62	7813992	Piastra di supporto della valvola
63	7813993	Chiusura ermetica

Tensio C 4-6 kW monofase - Circuito idraulico

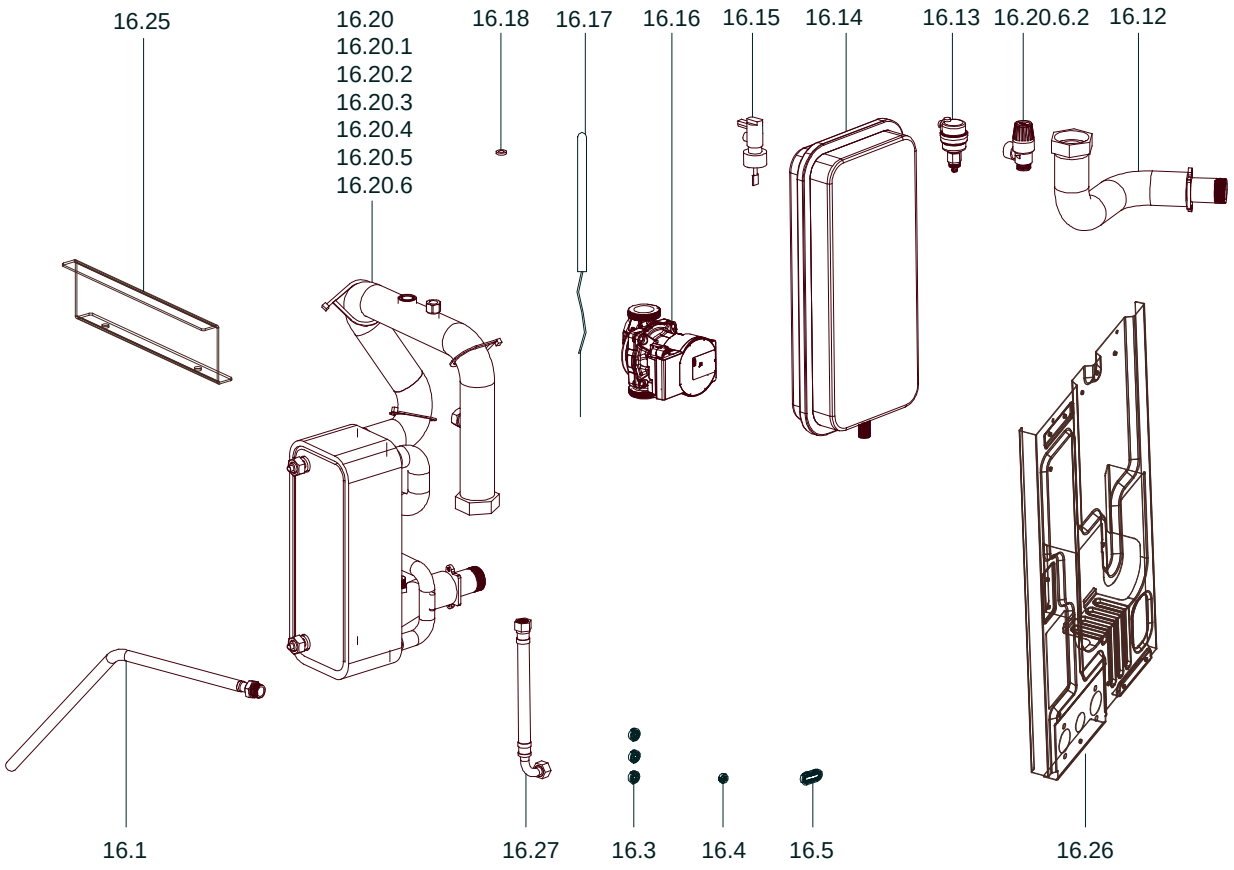

Pos.	Codice	Descrizione
16,1	7808813	Tubo di collegamento
16,12	7813966	Tubo di mandata
16,13	7808831	Valvola di sfiato aria
16,14	7808833	Vaso di espansione
16,15	7808834	Flussometro
16,16	7808836	Pompa di circolazione
16,17	7808837	Preriscaldatore elettrico
16,18	7808838	Guarnizione
16,20	7813967	Scambiatore a piastre (4-6 kW, completo)
16.20.1	7813957	Pozzetto portasonda
16.20.2	7813959	Guarnizione
16.20.3	7813970	Tubo di ritorno
16.20.4	7813971	Scambiatore di calore a piastre (4-10 kW)
16.20.5	7808842	Preriscaldatore scambiatore a piastre
16.20.6	7813973	Tubo di mandata
16.20.6.2	7808843	Valvola di sfogo pressione di sicurezza
16,25	7813974	Piastra di collegamento
16,26	7813975	Pannello intermedio - sezione circuito idraulico
16,27	7813976	Tubo di collegamento

Tensio C 4-6 kW monofase - PCB

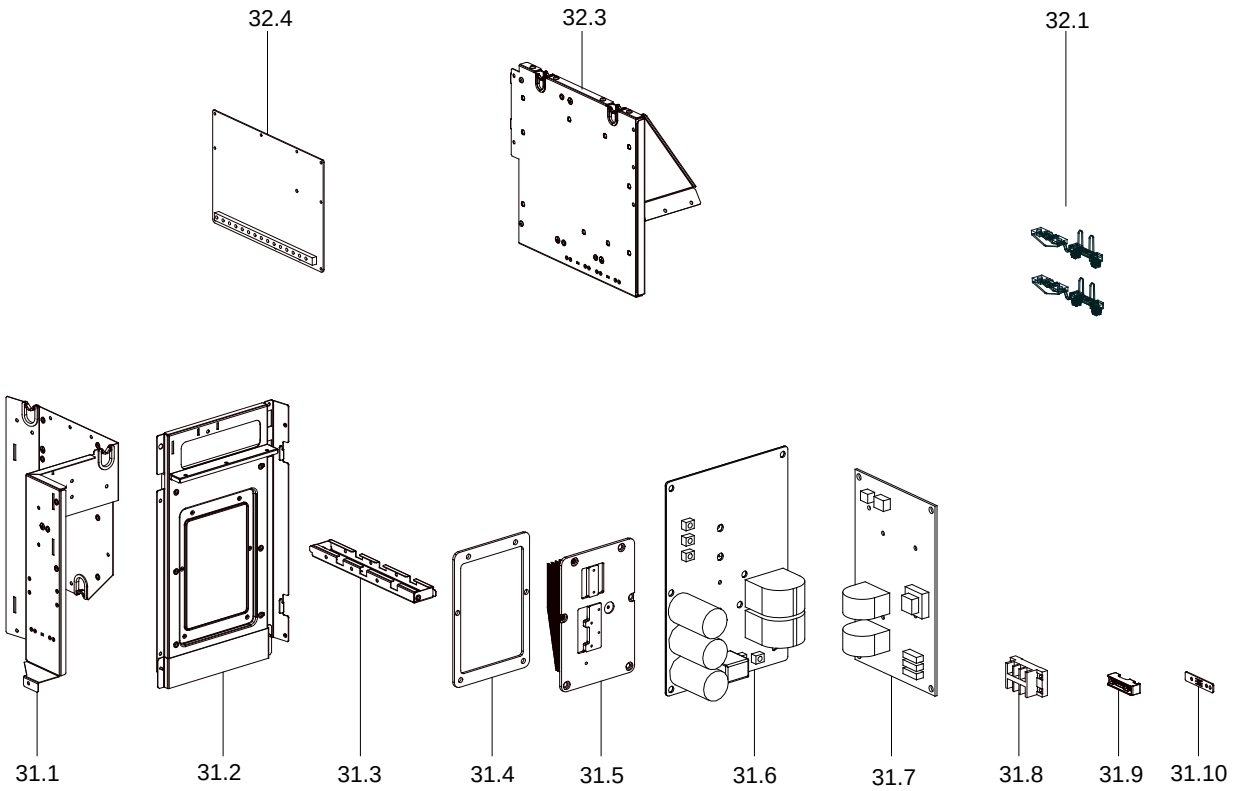

Pos.	Codice	Descrizione
31,1	7813985	Staffa PCB
31,2	7808871	Pannello di supporto per radiatore
31,3	7808872	Rinforzo
31,4	7804300	Guarnizione
31,5	7808873	Dissipatore
31,6	7804301	Modulo inverter a circuito stampato
31,7	7804304	Scheda elettronica principale impianto pompa di calore
31,8	7804310	Morsettiera
31,9	7805149	Fermacavo
31,1	7804307	Base pressacavo
32,1	7808877	Fermacavo
32,3	7813986	Staffa per la PCB di comando del modulo idraulico
32,4	7809505	Circuito stampato principale del modulo idraulico

Tensio C 8-10 kW monofase - Panoramica generale

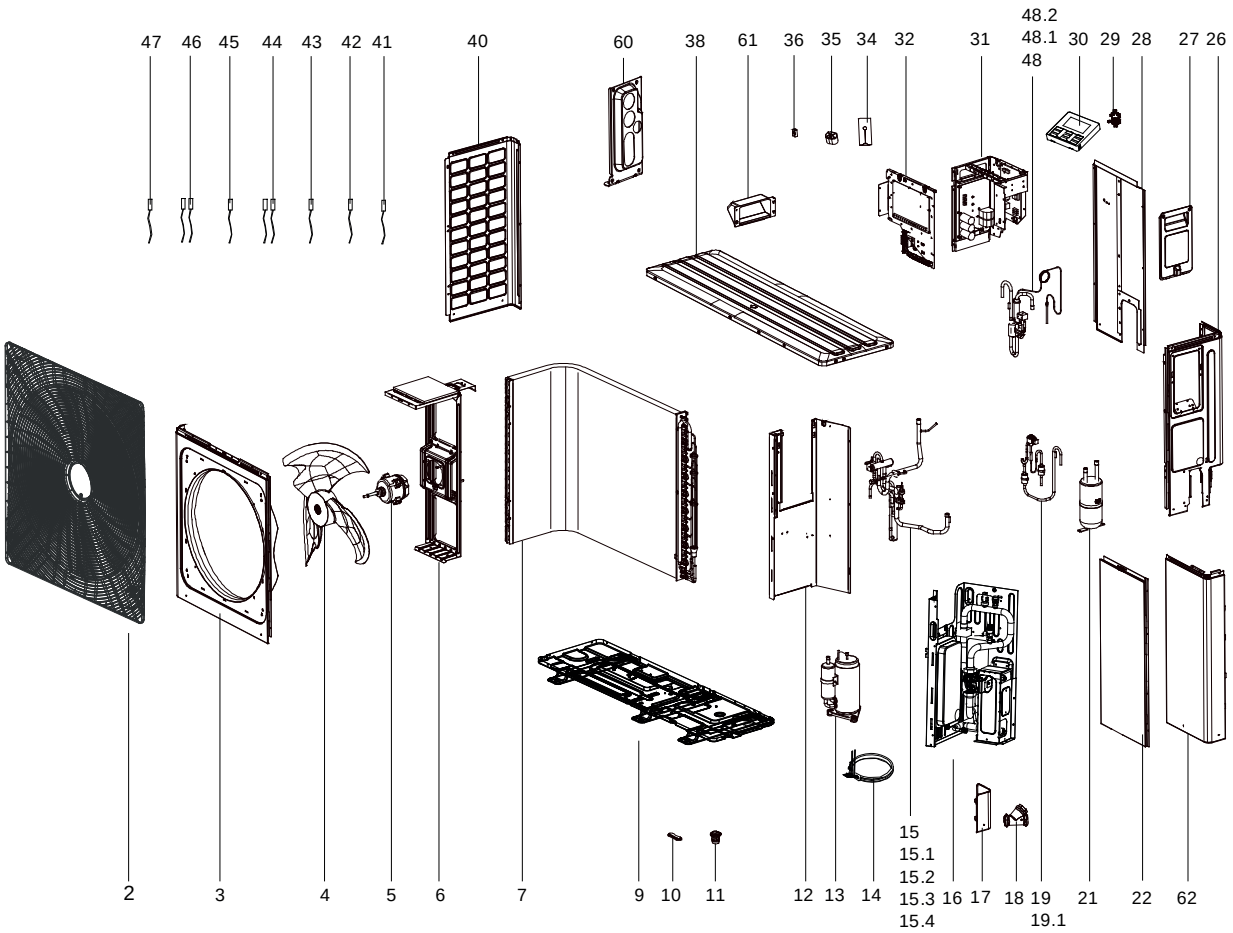

Pos.	Codice	Descrizione
2	7808767	Griglia ventilatore
3	7804800	Staffa per la griglia ventilatore
4	7804798	Elica del ventilatore
5	7804797	Motore del ventilatore
6	7804796	Staffa motore
7	7804793	Batteria a tubi alettati
9	7808768	Pannello base
10	7808777	Tappo ermetico
11	7808780	Tubo di scarico condensa
12	7808781	Pannello intermedio
13	7804617	Compressore
14	7808797	Preriscaldatore elettrico
15	7808798	Circuito valvola 4 vie (completo)
15,1	7803758	Kit valvola a 4 vie
15,2	7803759	Sensore di pressione per kit valvola 4 vie
15,3	7804285	Regolatore di pressione per kit valvola 4 vie
15,4	7808802	Connettore per valvola 4 vie
17	7804636	Pannello laterale destro - angolo posteriore
18	7808844	Filtro a Y
19	7808845	Valvola di espansione completa (completa)
19,1	7804792	Kit valvola di espansione elettronica
21	7804622	Serbatoio di stoccaggio

Tensio C 8-10 kW monofase - Panoramica generale

Pos.	Codice	Descrizione
22	7813980	Pannello frontale destro neutro (8-16 kW)
26	7804638	Pannello laterale destro - zona centrale
27	7804637	Impugnatura
28	7808858	Pannello posteriore destro (completo)
29	7808859	Supporto per sensore
34	7809506	Protezione per bobina
35	7809507	Tappo
36	7809508	Supporto per sensore
38	7809509	Pannello superiore
40	7804799	Pannello laterale sinistro
41	7805345	Sensore di temperatura esterna (T4)
42	7804326	Sensore di temperatura del refrigerante all'uscita del condensatore (T3)
43	7804325	Sensore di temperatura del tubo di aspirazione (Th)
44	7809518	Sensore di temperatura del refrigerante (T2/T2B)
45	7809519	Sensore temperatura bollitore ACS (T5)
46	7809520	Sensore temperatura acqua scambiatore (TW_in/TW_out)
47	7804323	Sensore di temperatura mandata compressore (Tp)
48	7809521	Kit tubo di ritorno (completo)
48,1	7809522	Kit elettrovalvola unidirezionale
48,2	7804289	Pressostato
60	7813992	Piastra di supporto della valvola
61	7813993	Chiusura ermetica
62	7813995	Pannello laterale destro - angolo anteriore

Tensio C 8-10 kW monofase - Circuito idraulico

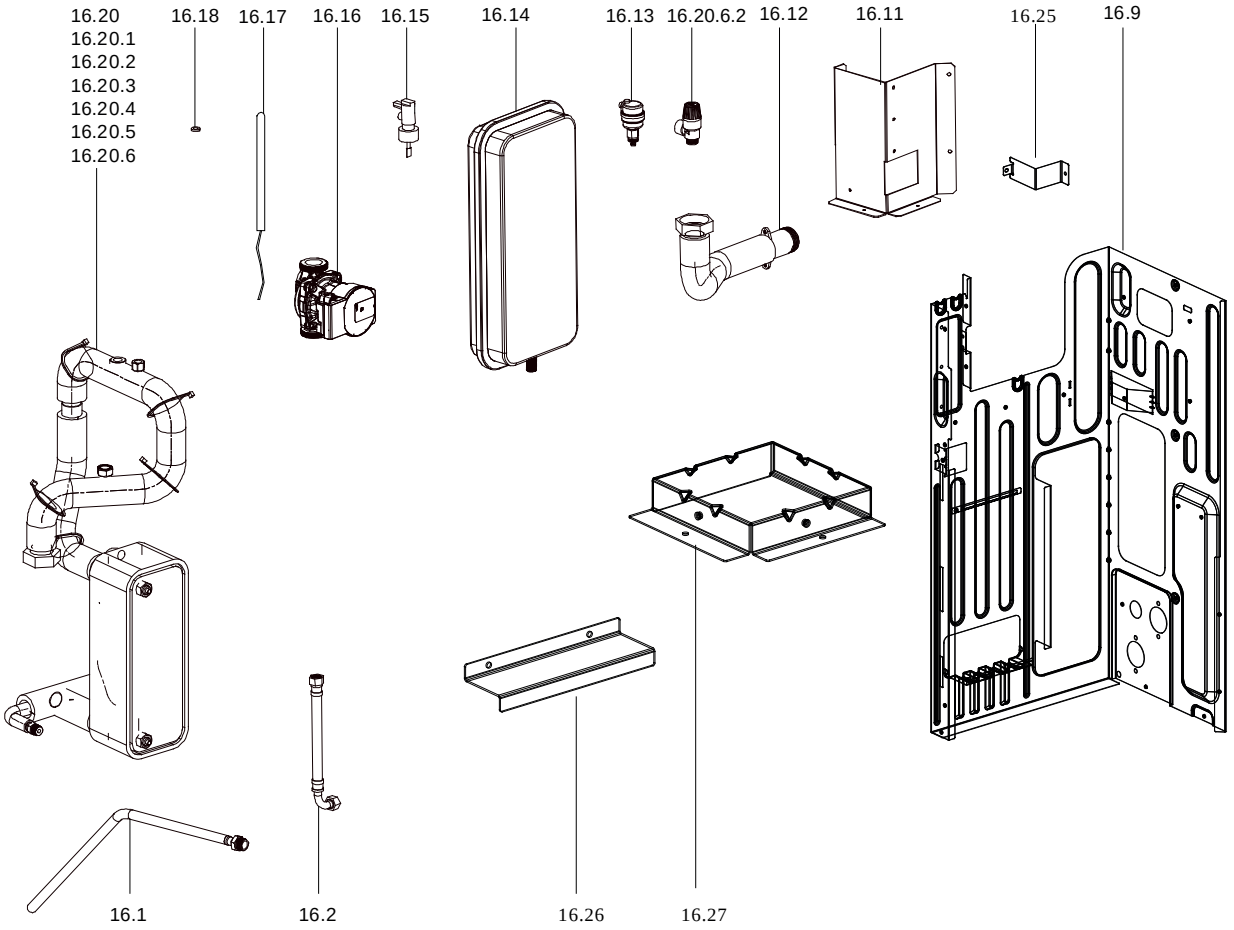

Pos.	Codice	Descrizione
16,1	7808813	Tubo di collegamento
16,2	7808814	Tubo di collegamento
16,9	7808828	Pannello intermedio - sezione circuito idraulico
16,11	7808829	Supporto scambiatore a piastre
16,12	7808830	Tubo di mandata
16,13	7808831	Valvola di sfiato aria
16,14	7808833	Vaso di espansione
16,15	7808834	Flussometro
16,16	7808836	Pompa di circolazione
16,17	7808837	Preriscaldatore elettrico
16,18	7808838	Guarnizione
16,2	7813968	Scambiatore a piastre (8-10 kW, completo)
16.20.1	7813957	Pozzetto portasonda
16.20.2	7813959	Guarnizione
16.20.3	7813960	Tubo di ritorno
16.20.4	7813971	Scambiatore di calore a piastre (4-10 kW)
16.20.5	7808842	Preriscaldatore scambiatore a piastre
16.20.6	7813961	Tubo di mandata
16.20.6.2	7808843	Valvola di sfogo pressione di sicurezza
16,25	7813996	Chiusura ermetica
16,26	7813974	Piastra di collegamento
16,27	7813997	Staffa protettiva inferiore dello scambiatore a piastre

Tensio C 8-10 kW monofase - PCB

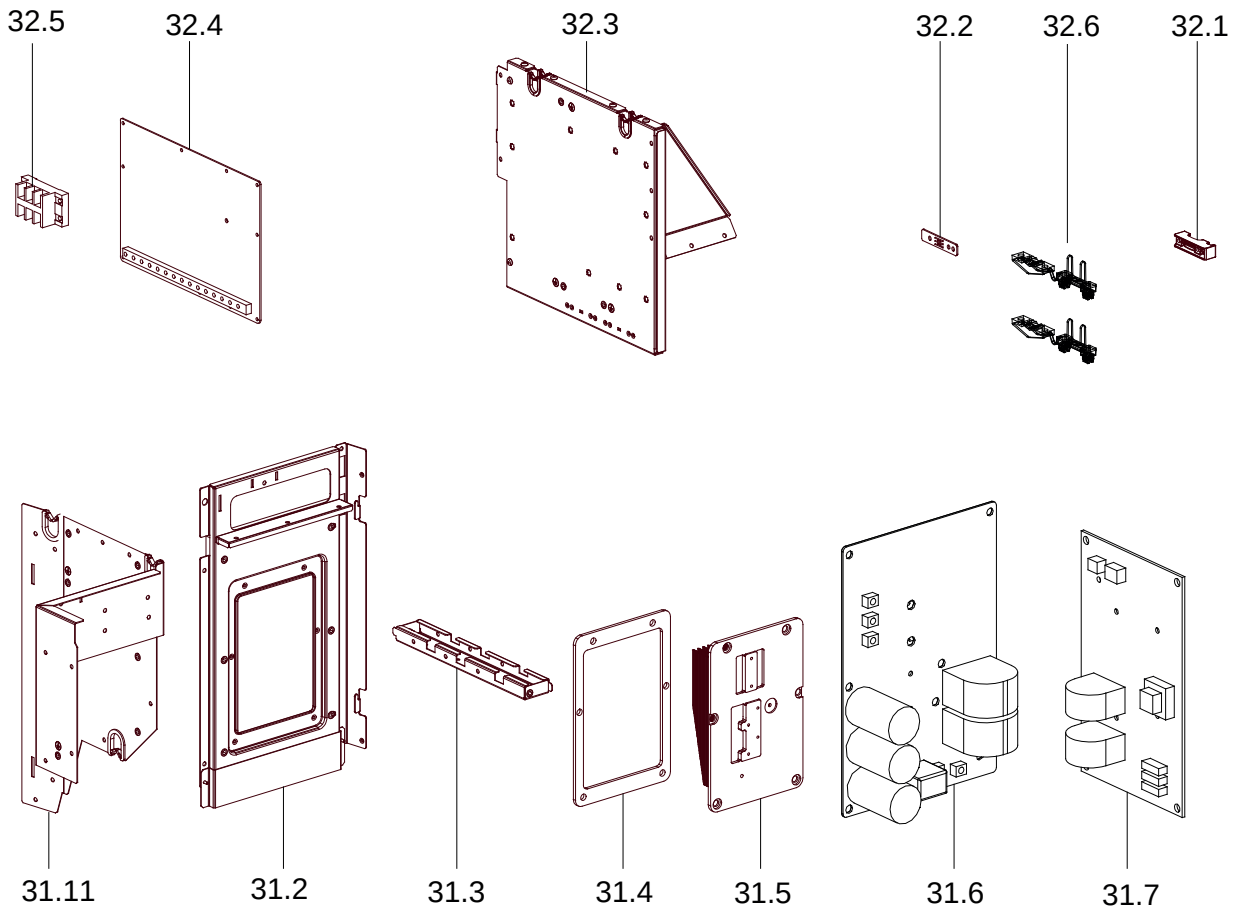

Pos.	Codice	Descrizione
31,2	7808871	Pannello di supporto per radiatore
31,3	7808872	Rinforzo
31,4	7804300	Guarnizione
31,5	7808873	Dissipatore
31,6	7804788	Modulo inverter a circuito stampato
31,7	7804304	Scheda elettronica principale impianto pompa di calore
31,11	7808875	Staffa per PCB
32,1	7804309	Dispositivo scaricatore di trazione
32,2	7804307	Base pressacavo
32,3	7809504	Staffa per la PCB di comando del modulo idraulico
32,4	7809505	Circuito stampato principale del modulo idraulico
32,5	7804310	Morsettiera
32,6	7808877	Fermacavo

Tensio C 12-16 kW trifase - Panoramica generale

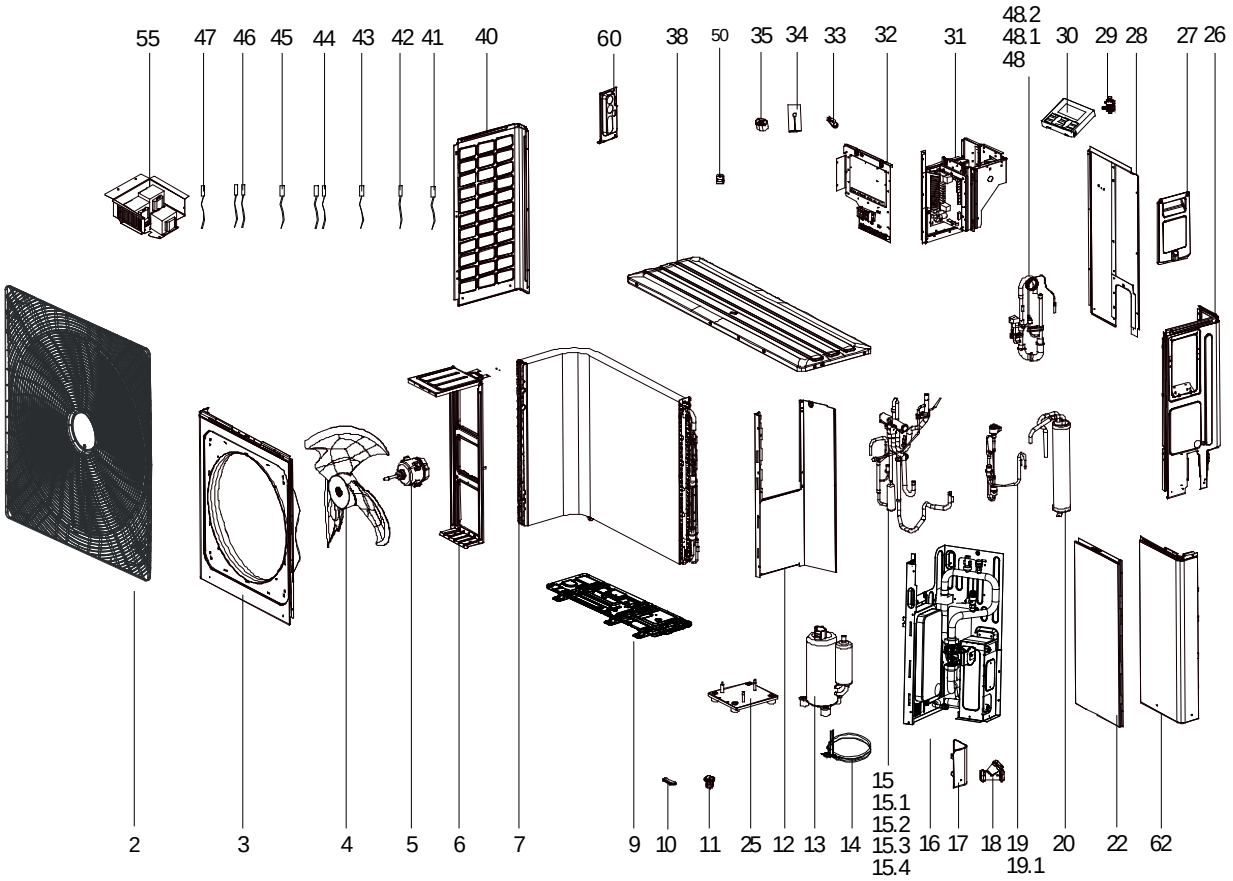

Pos.	Codice	Descrizione
2	7808767	Griglia ventilatore
3	7804800	Staffa per la griglia ventilatore
4	7804798	Elica del ventilatore
5	7804797	Motore del ventilatore
6	7805153	Staffa motore
7	7805152	Batteria a tubi alettati
9	7809590	Pannello base
10	7808777	Tappo ermetico
11	7808780	Tubo di scarico condensa
12	7809672	Pannello intermedio
13	7805098	Compressore
14	7809594	Preriscaldatore elettrico
15	7809595	Circuito valvola 4 vie (completo)
15,1	7805133	Kit valvola a 4 vie
15,2	7803759	Sensore di pressione per kit valvola 4 vie
15,3	7805135	Regolatore di pressione per kit valvola 4 vie
15,4	7808802	Connettore per valvola 4 vie
17	7804636	Pannello laterale destro - angolo posteriore
18	7808844	Filtro a Y
19	7809603	Valvola di espansione completa (completa)
19,1	7805151	Kit valvola di espansione elettronica
20	7805138	Serbatoio di stoccaggio

Tensio C 12-16 kW trifase - Panoramica generale

Pos.	Codice	Descrizione
22	7813980	Pannello frontale destro neutro (8-16 kW)
25	7805128	Staffa compressore
26	7804638	Pannello laterale destro - zona centrale
27	7804637	Impugnatura
28	7808858	Pannello posteriore destro (completo)
29	7808859	Supporto per sensore
33	7804293	Fermaglio in gomma
34	7809506	Protezione per bobina
35	7809507	Tappo
38	7809509	Pannello superiore
40	7804799	Pannello laterale sinistro
41	7805345	Sensore di temperatura esterna (T4)
42	7804326	Sensore di temperatura del refrigerante all'uscita del condensatore (T3)
43	7804325	Sensore di temperatura del tubo di aspirazione (Th)
44	7809518	Sensore di temperatura del refrigerante (T2/T2B)
45	7809519	Sensore temperatura bollitore ACS (T5)
46	7809520	Sensore temperatura acqua scambiatore (TW_in/TW_out)
47	7804323	Sensore di temperatura mandata compressore (Tp)
48	7805136	Kit tubo di ritorno (completo)
48,1	7809522	Kit elettrovalvola unidirezionale
48,2	7804289	Pressostato
60	7813992	Piastra di supporto della valvola
62	7813995	Pannello laterale destro - angolo anteriore

Tensio C 12-16 kW trifase - Circuito idraulico

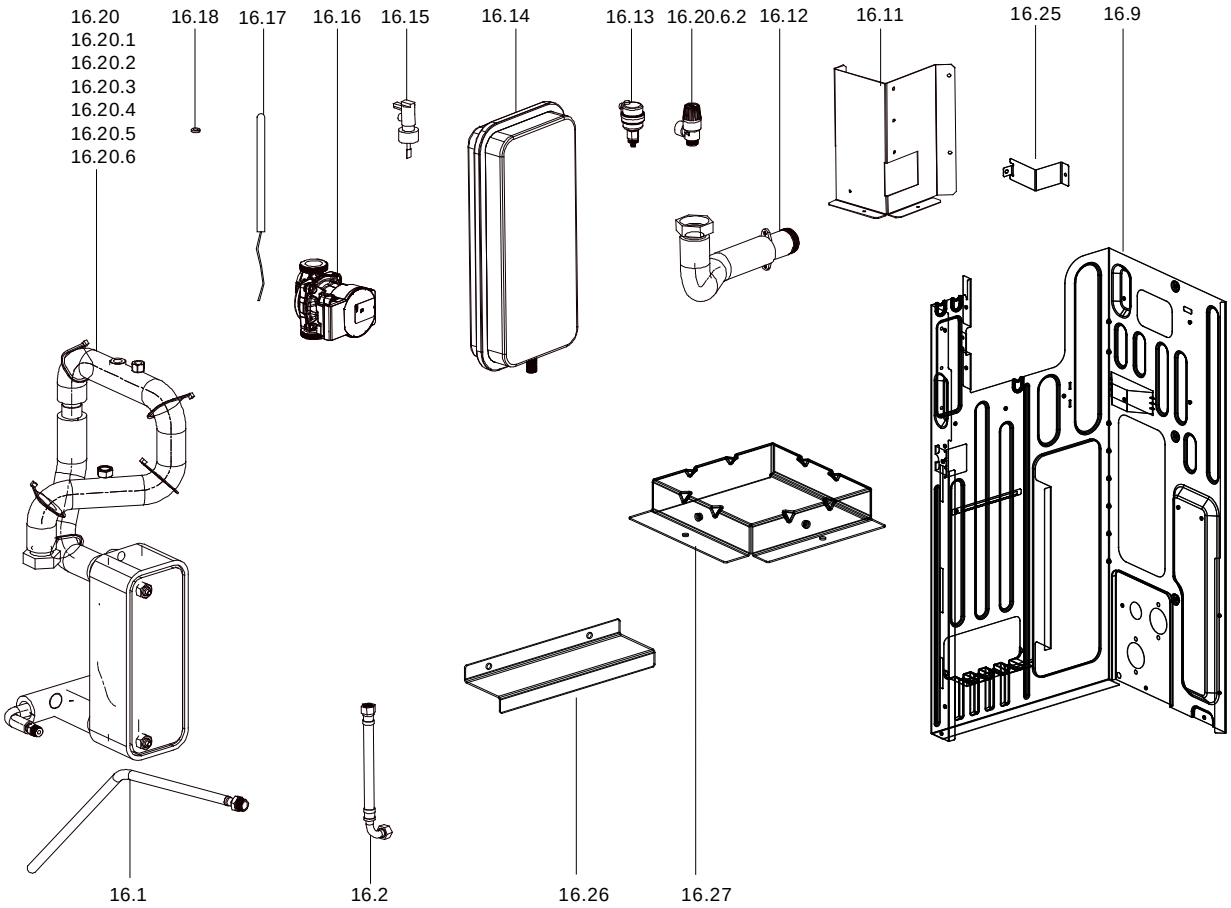

Pos.	Codice	Descrizione
16,1	7808813	Tubo di collegamento
16,2	7808814	Tubo di collegamento
16,9	7808828	Pannello intermedio - sezione circuito idraulico
16,11	7809596	Supporto scambiatore a piastre
16,12	7808830	Tubo di mandata
16,13	7808831	Valvola di sfiato aria
16,14	7808833	Vaso di espansione
16,15	7809597	Flussometro
16,16	7808836	Pompa di circolazione
16,17	7808837	Preriscaldatore elettrico
16,18	7808838	Guarnizione
16,2	7813969	Scambiatore a piastre (12-16 kW, completo)
16.20.1	7813957	Pozzetto portasonda
16.20.2	7813959	Guarnizione
16.20.3	7813960	Tubo di ritorno
16.20.4	7813972	Scambiatore a piastre (12-16 kW)
16.20.5	7808842	Preriscaldatore scambiatore a piastre
16.20.6	7813961	Tubo di mandata
16.20.6.2	7808843	Valvola di sfogo pressione di sicurezza
16,25	7813996	Chiusura ermetica
16,26	7813974	Piastra di collegamento
16,27	7813997	Staffa protettiva inferiore dello scambiatore a piastre

Tensio C 12-16 kW trifase - PCB

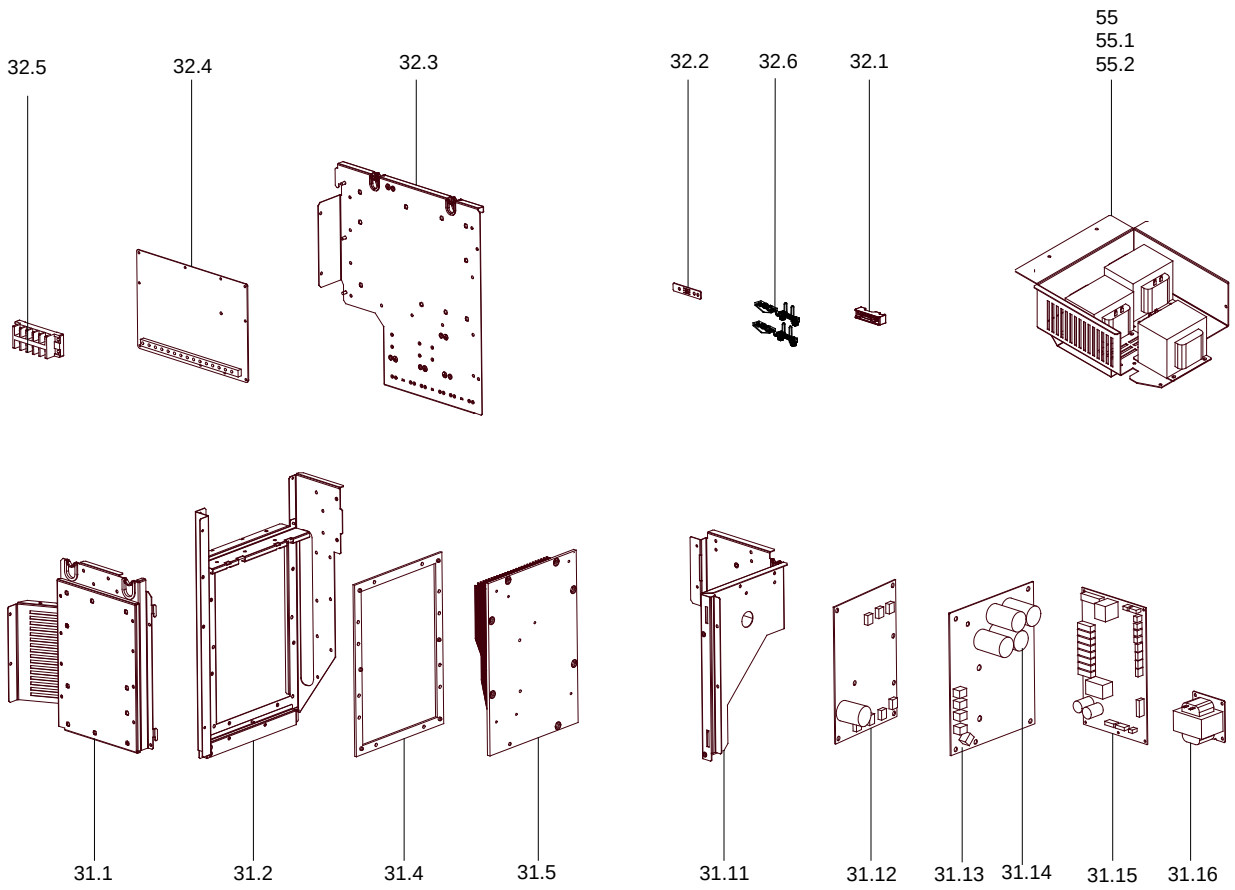

Pos.	Codice	Descrizione
31,1	7809674	Staffa PCB
31,2	7809675	Pannello di supporto per radiatore
31,4	7805335	Guarnizione
31,5	7805336	Dissipatore
31,11	7809676	Staffa per PCB A e B
31,12	7805340	PCB C - filtro anti-interferenze
31,13	7809677	PCB A - modulo inverter
31,14	7809678	PCB relè per PCB A
31,15	7805338	PCB B - comando principale dell'impianto con pompa di calore
31,16	7805342	Valvola
32,1	7804309	Dispositivo scaricatore di trazione
32,2	7804307	Base pressacavo
32,3	7809504	Staffa per la PCB di comando del modulo idraulico
32,4	7809505	Circuito stampato principale del modulo idraulico
32,5	7805343	Morsettiera
32,6	7808877	Fermacavo
55,1	7809679	Piastra del pannello del trasformatore
55,2	7809680	Trasformatore

RE-PCM 04 R32 - Pannelli

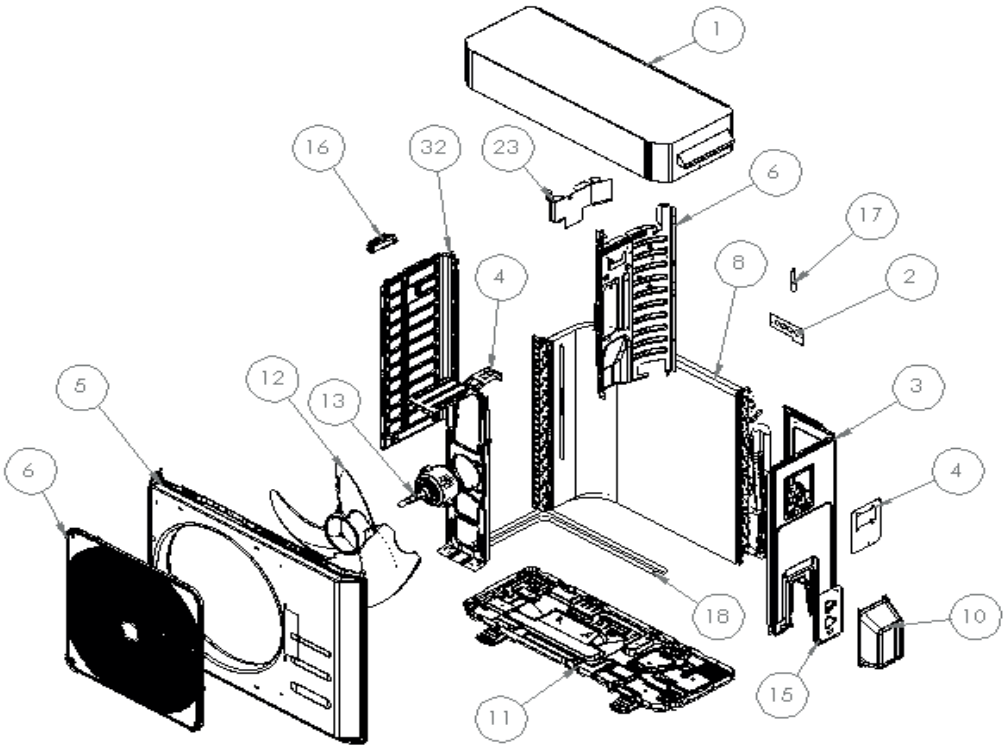

Pos.	Codice	Descrizione
1	CH-LV-1418 R7044	Coperchio
2	CH-LV-0969	Piastra di supporto uscita cavi
3	Z400-12222000004785	Pannello laterale destro
4	CH-LV-0967	Piastra chiusura controllo
5	Z400-12222000004822	Pannello frontale
6	Z400-12122000020242	Griglia protezione ventilatore
7	Z400-12222000004794	Pannello sinistro con maniglia
8	Z400-15822000008240	Batteria alettata
9	Z400-12222000004784	Pannello divisorio interno
10	Z400-12122000007150	Copertura connessioni
11	Z400-12222000004823	Basamento
12	Z400-201145500002	Ventilatore
13	CHCC-EM-VT-0038	Motore ventilatore 110 mm
14	Z400-12222000004884	Supporto motore ventilatore
15	CH-LV-0295	Piastra di supporto connessioni idrauliche
16	Z400-12100701000033	Maniglia pannello
17	CHCC-EN-ST-0022	Sensore di temperatura acqua in/out + sonda aspirazione ST - nero + sonda esterna
18	CHCC-EL-RE-0001	Cavo riscaldante

RE-PCM 04 R32 - Quadro elettrico

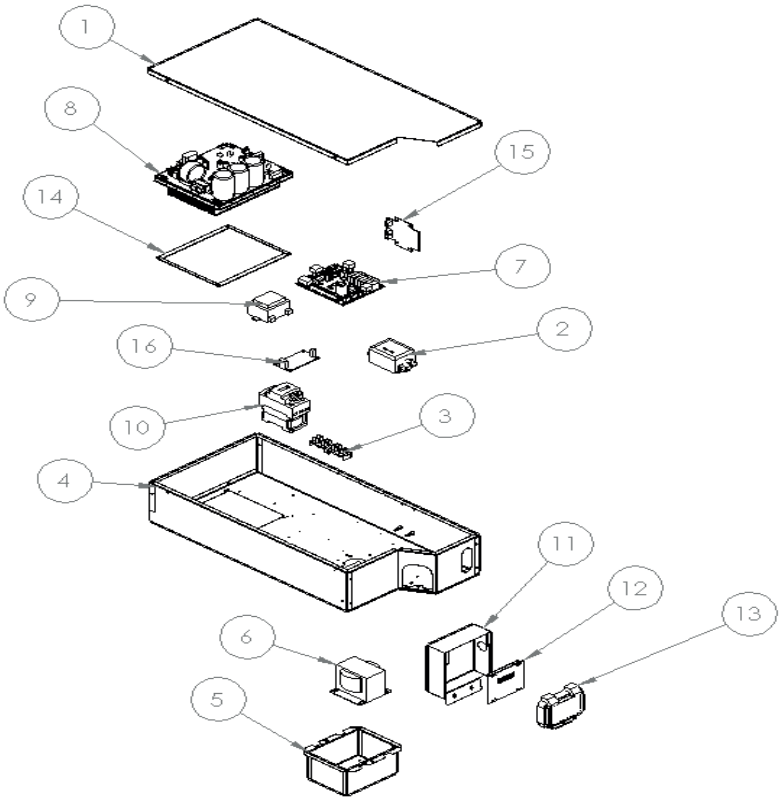

Pos.	Codice	Descrizione
1	CH-LG-1392	Coperchio scatola elettrica
2	CH-IKB0008.01	Filtro elettrico
3	CH-AKB0125.00	Connettore-ponte 4 vie
4	CH-ASLG-0278	Scatola disposizione V
5	CH-LG-1838	Scatola induttanza
6	CHCC-EL-IN-0017	Induttanza 22A 3mH per driver gen4
7	CHCC-EN-SC-0027_SP1	Scheda controllo Ver415 ricambio
8	CHCC-EN-SC-0065	Driver compressore
9	CH-IKB0021.00	Trasformatore elettrico
10	CHCC-EM-CM-0077	Contattore
11	CH-LG-1439	Piastra supporto controllo
12	CHCC-EN-SC-0119	Display
13	CH-IKB0001.00	Sportellino trasparente
14	CHCC-IS-0058	Guarnizione driver
15	CH-ASE-0531	Optoisolatore Modbus RS 485
16	CHCC-EL-TR-0008	Alimentatore switching protetto 230Vac/12Vdc
17	CHCC-EL-CV-0067	Cavo compressore
18	CH-AKB0112.00	Morsetto 2 poli
19	ZK000104	Cavo ricambio compressore
20	CHCC-EL-FU-0024	Fusibile fan driver F1,25A 250V D5x20 mm

RE-PCM 04 R32 - Circuito frigorifero e idraulico

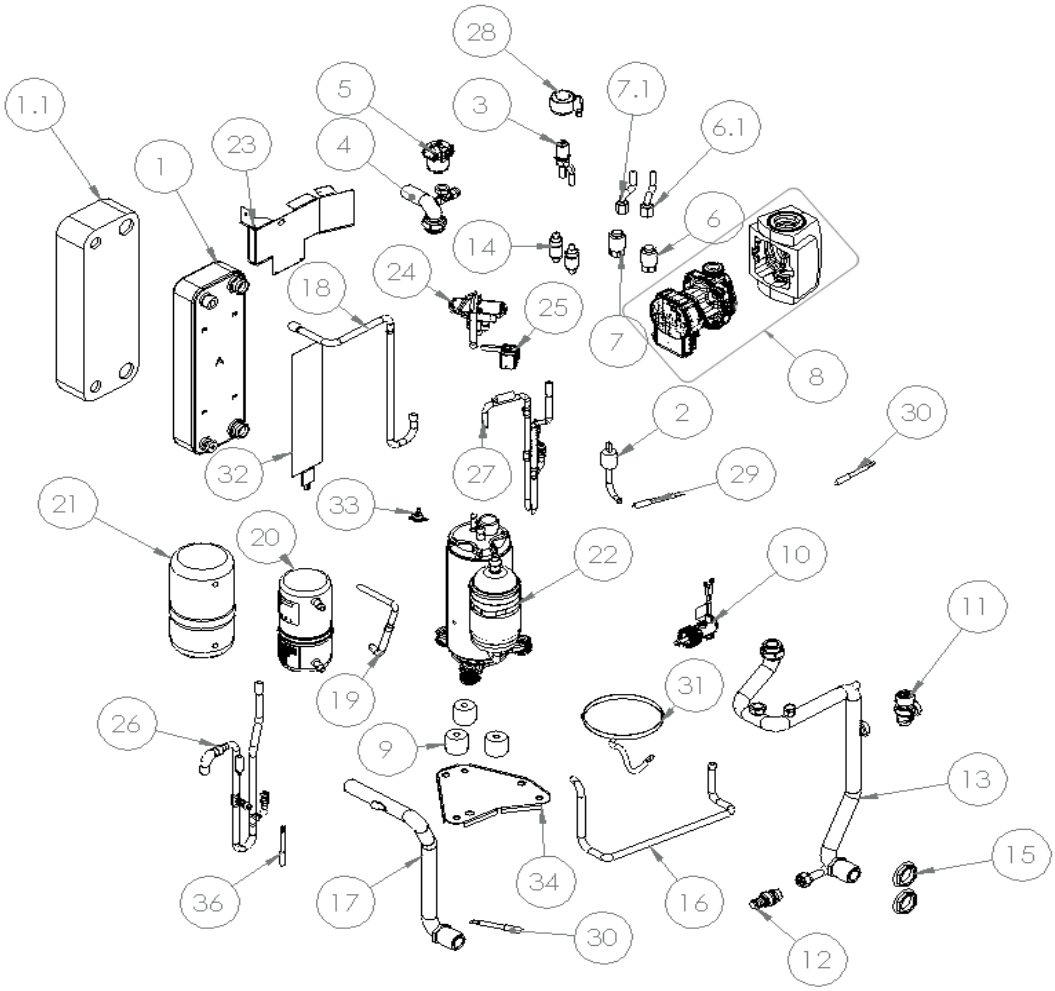

Pos.	Codice	Descrizione
1	CHCC-FD-SC-0207	Scambiatore di calore a piastre
1.1	CH-IL-0251	Isolamento scambiatore
2	CH-ASE-0467	Pressostato + cavo
3	CHCC-FD-EV-0020	Valvola di espansione elettronica
4	CH-AST-1535	Tubazione acqua
5	CHCC-FD-SA-0007	Valvola automatica di sfogo aria
6	CHCC-EM-TR-0004	Trasduttore di pressione 0-50 bar
6.1	CHCC-EL-CV-0035	Cavo per trasduttore di pressione
7	CHCC-EM-TR-0003	Trasduttore di pressione 0-30 bar
7.1	CHCC-EL-CV-0035	Cavo per trasduttore di pressione
8	CH-ASMC-0246	Kit ricambio circolatore con cavi
9	CHCC-M-DS-0041	Distanziale compressore
10	CHCC-FD-FL-0008	Flussostato
11	CHCC-FD-SE-0001	Valvola di sicurezza – 6 bar
12	CHCC-FD-RB-0001	Rubinetto di scarico
13	CH-AST-2140	Tubo ingresso acqua utenza_1_ø22
14	Z400-15500504000006	Filtro
15	CH-IKB0078.00	Controdado esagonale
16	CH-AST-1757	Tubo linea liquido
17	CH-AST-1780	Tubo uscita acqua utenza_ø22
18	CH-AST-1781	Tubo linea mandata/aspirazione_ø12,7

RE-PCM 04 R32 - Circuito frigorifero e idraulico

Pos.	Codice	Descrizione
19	CH-AST-1771	Tubo linea liquido
20	CHCC-FD-RL-0037	Ricevitore di liquido
21	CH-IL-0196	Isolamento ricevitore di liquido
22	CHCC-FD-CO-0077	Compressore GMCC KTN150D42UFZ Gas R32
23	CH-LG-1417	Supporto scatola elettrica
24	CHCC-FD-EV-0111	Valvola a 4 vie - SHF(L)-4H-23U-52
25	CHCC-EM-BE-0029	Bobina per 4WV mod. Sanhua - Model SQ-A2522G-005380 - L=2500 mm
26	CH-AST-1779	Tubo aspirazione
27	CH-AST-1778	Tubo mandata
28	CHCC-EM-BE-0027	Bobina per valvola di espansioneelettronica
29	CHCC-EN-ST-0024	Sensore di temperatura mandata - nero -(DT)
30	CHCC-EN-ST-0022	Sensore di temperatura acqua in/out + sonda aspirazione ST - nero + sonda esterna
31	CH-ASE-0514	Resistenza carter compressore
32	CHCC-EL-RE-0039	Piastra riscaldante adesiva(*)
33	CHCC-EN-ST-0025	Termostato sicurezza
34	CH-LV-1606 R7044	Supporto compressore
35	CH-ASE-0254	Cavo alimentazione pompa
36	CH-ASE-0258	Cavo segnale pompa
37	CH-ASMC-0300	Kit ricambio guarnizioni

RE-PCM 04 R32 - Morsettiera

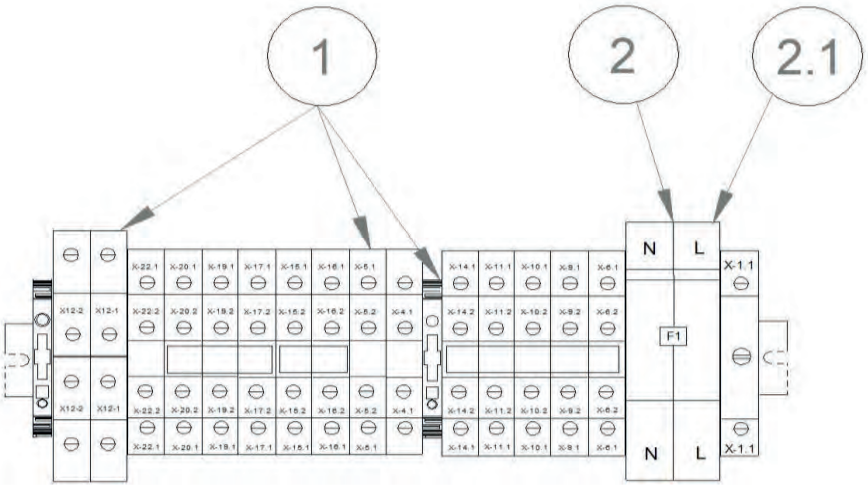

Pos.	Codice	Descrizione
1	CHCC-EL-KT-0013	Kit morsetti ricambio per morsettiera
2	CHCC-EL-FU-0019	Fusibile 20A Am 10.3 x 38
2.1	CHCC-EL-FU-0002	Portafusibile sez. 2 x 38 32A 690V

RE-PCM 06A R32 - Pannelli

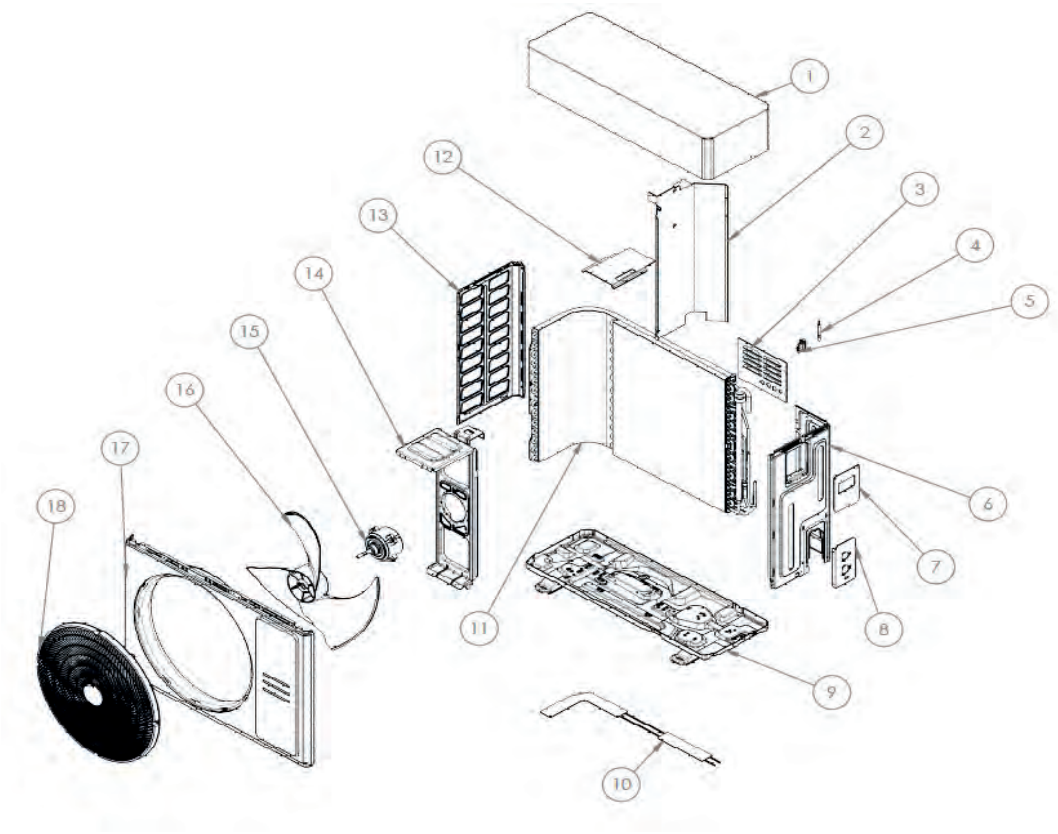

Pos.	Codice	Descrizione
1	CH-LV-2277 R7044	Coperchio
2	CH-LG-2260	Divisorio interno
3	CH-LV-2291 R7044	Piastrina supporto
4	CHCC-EN-ST-0022	Sensore di temperatura acqua in/out + sonda aspirazione ST - nero +sonda esterna
5	Z400-12100303000143	Porta sonda esterna
6	Z400-12222000012930	Assieme pannello copertura laterale
7	CH-LV-2424 R7044	Lamiera di chiusura del controllo
8	CH-LV-2423 R7044	Piastra supporto connessioni acqua
9	Z400-12222000015405	Assieme basamento
10	CHCC-EL-RE-0043	Resistenza adesiva per basamento
11	Z400-15822000009836	Batteria alettata
12	CH-LG-2414	Lamiera sostegno
13	Z400-12222000012929	Supporto sinistro
14	Z400-12222000012371	Supporto motore ventilatore
15	CHCC-EM-VT-0040	Motore ventilatore 110 mm
16	Z400-12100105000841	Ventola assiale
17	Z400-12222000013505	Pannello frontale
18	Z400-12122000026421	Griglia fuoriuscita aria

RE-PCM 06A R32 - Quadro elettrico

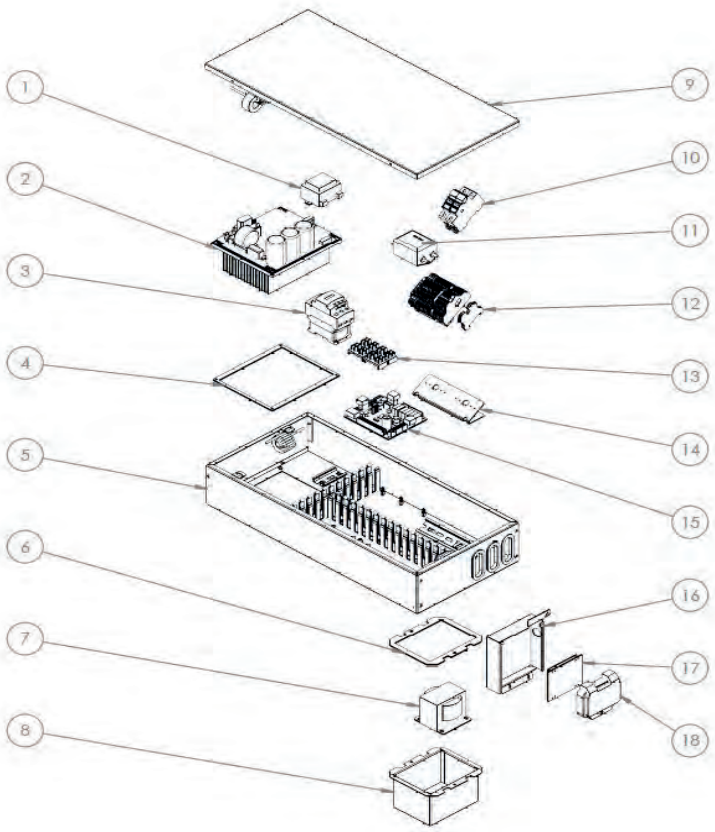

Pos.	Codice	Descrizione
1	CH-IKB0021.00	Trasformatore elettrico
2	CHCC-EN-SC-0088	Driver compressore
3	CHCC-EM-CM-0077	Contattore
4	CHCC-IS-0058	Guarnizione Driver
5	CH-ASLG-0379	Scatola
6	CHCC-IS-0076	Guarnizione per induttanza
7	CHCC-EL-IN-0017	Induttanza 22A 3mH per driver gen4
8	CH-LG-1838	Scatola induttanza 4 kW
9	CH-LG-2290	Coperchio quadro elettrico
10	CHCC-EL-FU-0002	Portafusibile sez. 2x38 32A 690V
10.1	CHCC-EL-FU-0019	Fusibile 20A Am 10.3 x 38
11	CH-IKB0008.01	Filtro elettrico
12	CHCC-EL-KT-0013	Kit morsetti ricambio per morsettiera
13	CH-AKB0125.00	Connettore-ponte 4 vie
14	CH-LG-2416	Staffa supporto morsettiera
15	CHCC-EN-SC-0027_SP14	Scheda controllo Ver415 ricambio
16	CH-LG-2268	Lamiera supporto controllo
17	CHCC-EN-SC-0119	Display
18	CH-IKB0001.00	Sportellino trasparente
-	CH-CL-EL-CV-0004	Cavo compressore
-	CHCC-EL-CV-0143	Cavo modbus

RE-PCM 06A R32 - Circuito frigorifero e idraulico

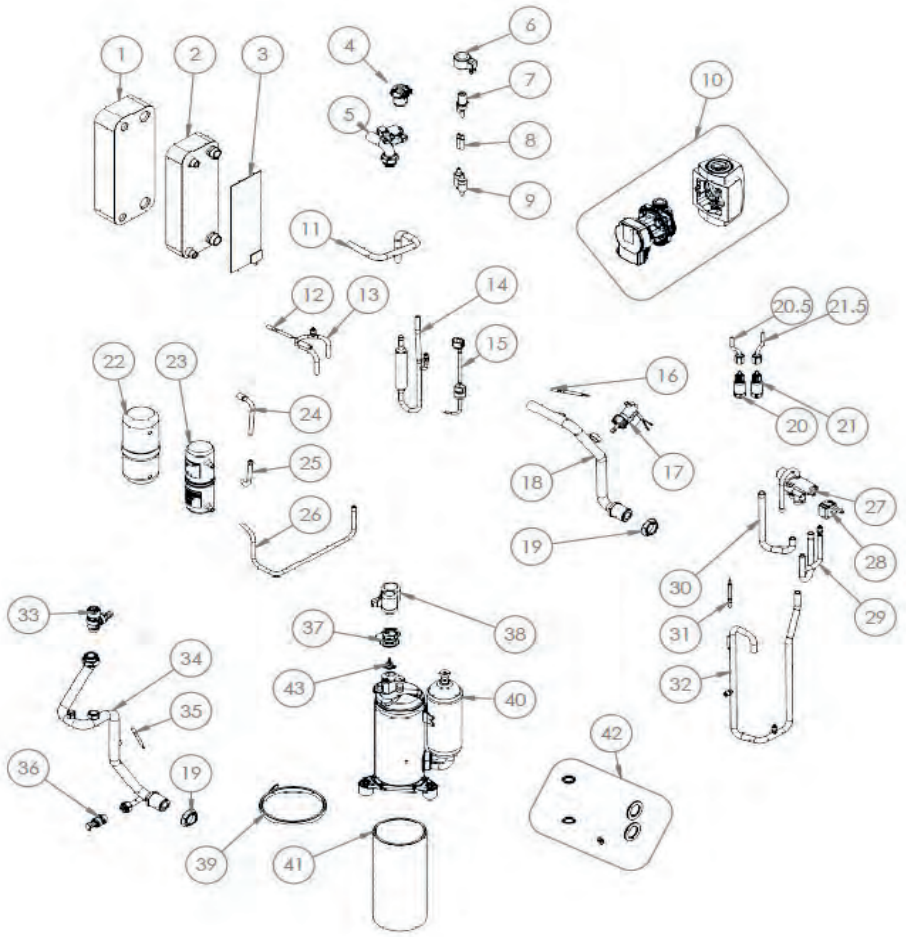

Pos.	Codice	Descrizione
1	CH-IL-0309	Isolamento esterno adesivo scambiatore
2	CHCC-FD-SC-0405	Scambiatore di calore a piastre
3	CHCC-EL-RE-0039	Piastra riscaldante adesiva
4	CHCC-FD-SA-0007	Valvola automatica di sfogo aria
5	CH-AST-1535	Tubazione acqua
6	CHCC-EM-BE-0027	Bobina per valvola di espansione elettronica
7	CHCC-FD-EV-0020	Valvola di espansione elettronica
8	CH-AST-1527	Tubazione filtro
9	Z400-15500504000006	Filtro
10	CH-ASMC-0246	Kit ricambio circolatore con cavi
11	CH-AST-2724	Tubo aspirazione mandata 1_2 Ø12.7
12	CHCC-EN-ST-0024	Sensore di temperatura mandata - nero
13	CH-AST-2883	Tubo mandata RD_1 Ø9,52
14	CH-AST-2884	Tubo mandata RD_1 Ø9,52
15	CH-ASE-0467	Pressostato + cavo
16	CHCC-EN-ST-0022	Sensore di temperatura acqua in/out + sonda aspirazione ST - nero +sonda esterna
17	CHCC-FD-FL-0008	Flussostato
18	CH-AST-2731	Tubo uscita acqua utenza
19	CH-IKB0078.00	Controdado esagonale
20	CHCC-EM-TR-0003	Trasduttore di pressione 0-30 bar
20.5	CHCC-EL-CV-0035	Cavo per trasduttore di pressione
21	CHCC-EM-TR-0004	Trasduttore di pressione 0-50 bar

RE-PCM 06A R32 - Circuito frigorifero e idraulico

Pos.	Codice	Descrizione
21.5	CHCC-EL-CV-0035	Cavo per trasduttore di pressione
22	CH-IL-0308	Rivestimento ricevitore di liquido 0,58 litri - 65x204
23	CHCC-FD-RL-0054	Ricevitore di liquido 0,58
24	CH-AST-2850	Tubo liquido RL1_2 Ø12.7
25	CH-AST-2851	Tubo liquido RL1_2.2 Ø12.7
26	CH-AST-2733	Tubo liquido RL2_2 Ø12.7
27	CHCC-FD-EV-0106	Valvola 4 vie
28	CH-ASE-0388	Bobina valvola 4 vie con cavo
29	CH-AST-2728	Tubo mandata aspirazione RD-RS 1_2 Ø12.7
30	CH-AST-2725	Tubo aspirazione mandata RS-RD 1_2 Ø12.7
31	CHCC-EN-ST-0022	Sensore di temperatura acqua in/out + sonda aspirazione ST - nero + sonda esterna
32	CH-AST-2732	Tubo aspirazione RS_1 Ø 12,7
33	CHCC-FD-SE-0001	Valvola di sicurezza – 6 bar
34	CH-AST-2730	Tubo ingresso acqua utenza
35	CHCC-EN-ST-0022	Sensore di temperatura acqua in/out + sonda aspirazione ST - nero + sonda esterna
36	CHCC-FD-RB-0001	Rubinetto di scarico
37	CM-0325	Guarnizione
38	CM-0324	Coperchio
39	CM-0404	Resistenza carter 30W
40	Z400-11103020006879	Compressore
41	Z400-12400301001793	Cappottino insonorizzante compressore
42	CH-ASMC-0300	Kit ricambio guarnizioni
43	CHCC-EN-ST-0025	Termostato di sicurezza

RE-PCM 08 R32 - Pannelli

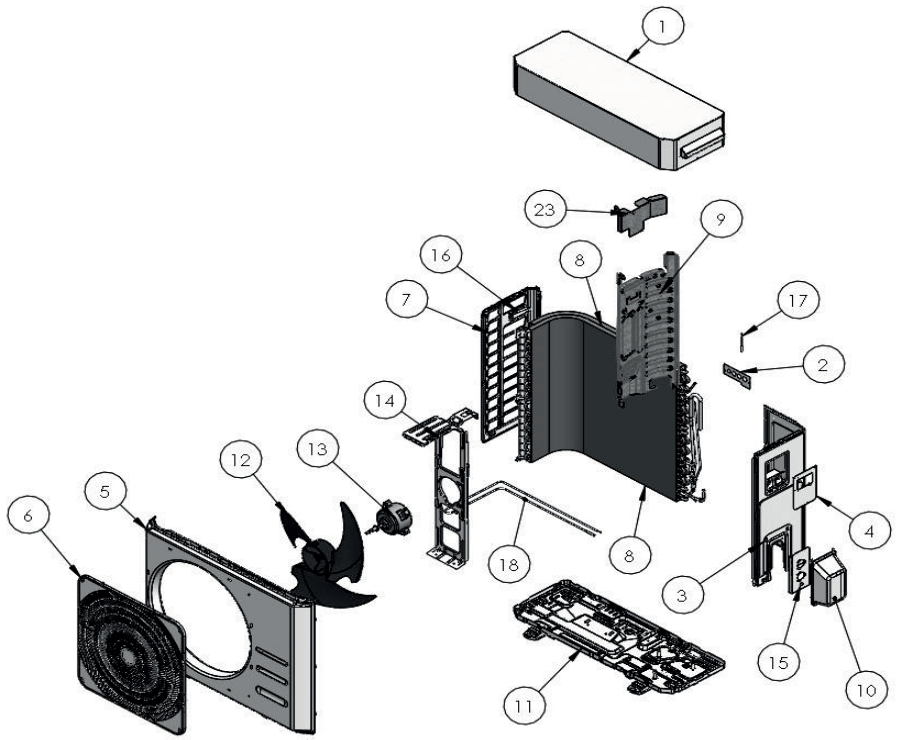

Pos.	Codice	Descrizione
1	CH-LV-1418 R7044	Coperchio
2	CH-LV-0969	Piastra di supporto uscita cavi
3	Z400-12222000004785	Pannello laterale destro
4	CH-LV-0967	Piastra chiusura controllo
5	Z400-12222000004822	Pannello frontale
6	Z400-12122000020242	Griglia protezione ventilatore
7	Z400-12222000004794	Pannello sinistro con maniglia
8	Z400-15822000008240	Batteria alettata
9	Z400-12222000004784	Pannello divisorio interno
10	Z400-12122000007150	Copertura connessioni
11	Z400-12222000004823	Basamento
12	Z400-201145500002	Ventilatore
13	CHCC-EM-VT-0038	Motore ventilatore 110 mm
14	Z400-12222000004884	Supporto motore ventilatore
15	CH-LV-0295	Piastra di supporto connessioni idrauliche
16	Z400-12100701000033	Maniglia pannello
17	CHCC-EN-ST-0022	Sensore di temperatura acqua in/out + sonda aspirazione ST - nero + sonda esterna
18	CHCC-EL-RE-0001	Cavo riscaldante
23	CH-LG-1417	Supporto scatola elettrica
-	Z400-12100303000143	Porta sonda esterna

RE-PCM 08 R32 - Quadro elettrico

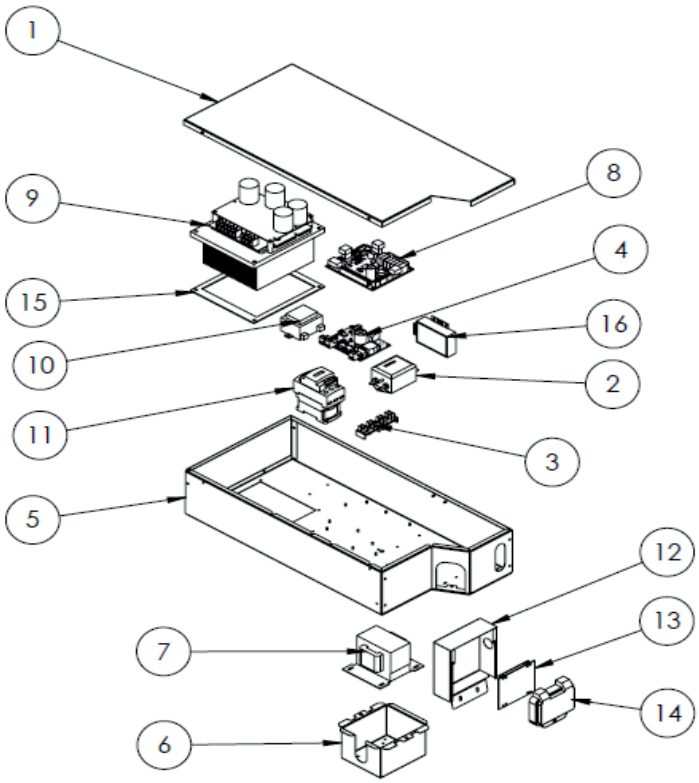

Pos.	Codice	Descrizione
1	CH-LG-1392	Coperchio scatola elettrica
2	CH-IKB0008.01	Filtro elettrico
3	CH-AKB0125.00	Connettore-ponte 4 vie
4	CHCC-EN-SC-0003_SP1	Scheda PWM ventilatore 180W Id1
4.1	CHCC-EL-FU-0024	Fusibile fan driver F1,25A 250VD5x20 mm
5	CH-ASLG-0257	Scatola elettrica
6	CH-LG-0334	Coperchio scatola induttanza
7	CHCC-EL-IN-0001	Induttanza
8	CHCC-EN-SC-0027_SP3	Scheda controllo Ver415 ricambio
9	CHCC-EN-SC-0084	Driver compressore
10	CH-IKB0021.00	Trasformatore elettrico
11	CHCC-EM-CM-0077	Contattore
12	CH-LG-1439	Piastra supporto controllo
13	CHCC-EN-SC-0119	Display
14	CH-IKB0001.00	Sportellino trasparente
15	CHCC-IS-0051	Guarnizione driver
16	ZK000078	Optoisolatore Modbus RS 485
-	CH-AKB0112.00	Morsetto 2 poli
-	ZK000460	Cavo ricambio modbus
-	ZK000105	Cavo ricambio compressore

RE-PCM 08 R32 - Circuito frigorifero e idraulico

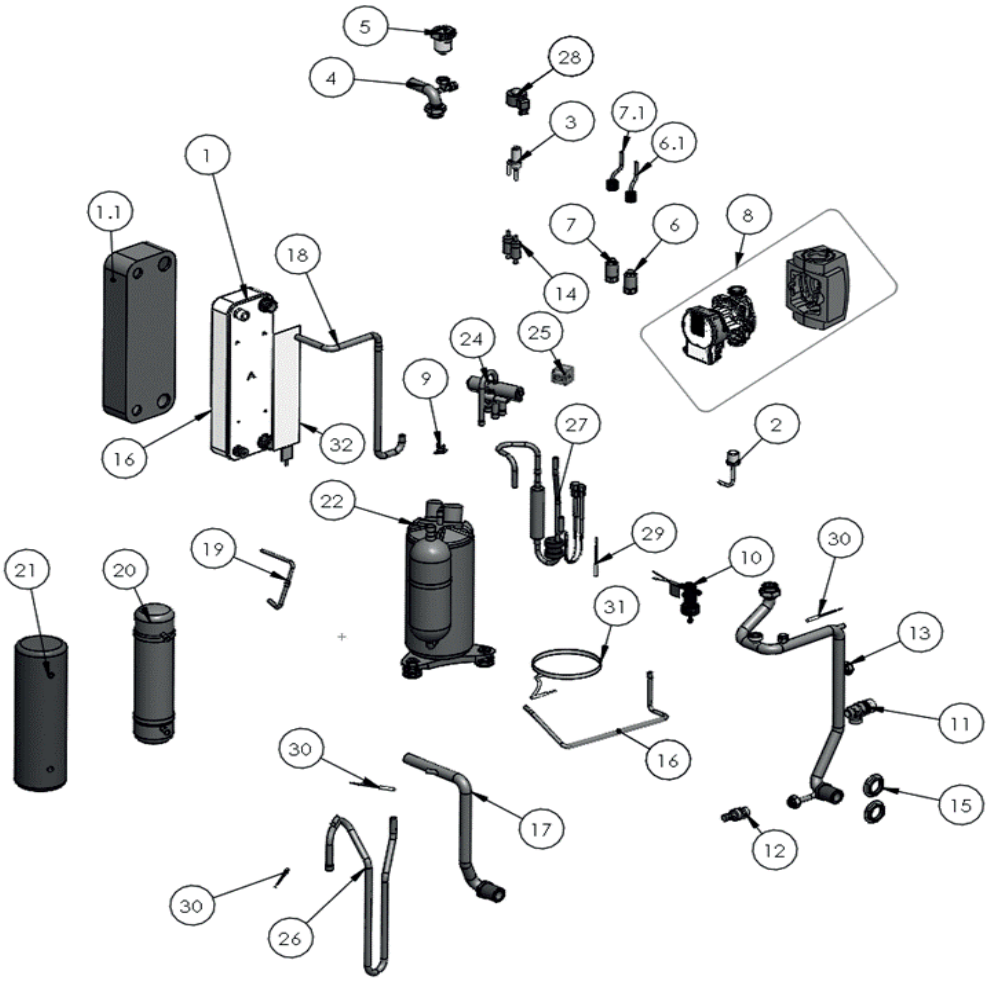

Pos.	Codice	Descrizione
1	CHCC-FD-SC-0207	Scambiatore di calore a piastre
1.1	CH-IL-0251	Isolamento scambiatore
2	CH-ASE-0467	Pressostato + cavo
3	CHCC-FD-EV-0020	Valvola di espansione elettronica
4	CH-AST-1535	Tubazione acqua
5	CHCC-FD-SA-0007	Valvola automatica di sfogo aria
6	CHCC-EM-TR-0004	Trasduttore di pressione 0-50 bar
6.1	CHCC-EL-CV-0035	Cavo per trasduttore di pressione
7	CHCC-EM-TR-0003	Trasduttore di pressione 0-30 bar
7.1	CHCC-EL-CV-0035	Cavo per trasduttore di pressione
8	ZK000019	Kit ricambio circolatore con cavi
9	CHCC-EN-ST-0025	Termostato sicurezza
10	CHCC-FD-FL-0008	Flussostato
11	CHCC-FD-SE-0001	Valvola di sicurezza – 6 bar
12	CHCC-FD-RB-0001	Rubinetto di scarico
13	CH-AST-2201	Tubo ingresso acqua
14	Z400-15500504000006	Filtro
15	CH-IKB0078.00	Controdado esagonale
16	CH-AST-1757	Tubo linea liquido
17	CH-AST-1528	Tubo uscita acqua utenza_ø22
18	CH-AST-1525	Tubo di aspirazione / mandata
19	CH-AST-1771	Tubo linea liquido

RE-PCM 08 R32 - Circuito frigorifero e idraulico

Pos.	Codice	Descrizione
20	CHCC-FD-RL-0037	Ricevitore di liquido
21	CH-IL-0196	Isolamento ricevitore di liquido
22	Z400-11103020000240	Compressore
22.1	CH-IL-0318	Cappottino insonorizzante compressore
22.2	CM-0325	Guarnizione
22.3	CM-0324	Coperchio
24	CHCC-FD-EV-0106	Valvola 4 vie
25	CH-ASE-0388	Bobina valvola 4 vie con cavo
26	Z400-15122000011104	Tubo di mandata
27	Z400-15500506000007	Muffler
28	CHCC-EM-BE-0027	Bobina per valvola di espansione elettronica
29	CHCC-EN-ST-0024	Sensore di temperatura mandata - nero
30	CHCC-EN-ST-0022	Sensore di temperatura acqua in/out + sonda aspirazione ST - nero + sonda esterna
31	CH-ASE-0466	Resistenza carter compressore
32	CHCC-EL-RE-0039	Piastra riscaldante adesiva
-	ZK000084	Kit ricambio guarnizioni

RE-PCM 08 R32 - Morsettiera

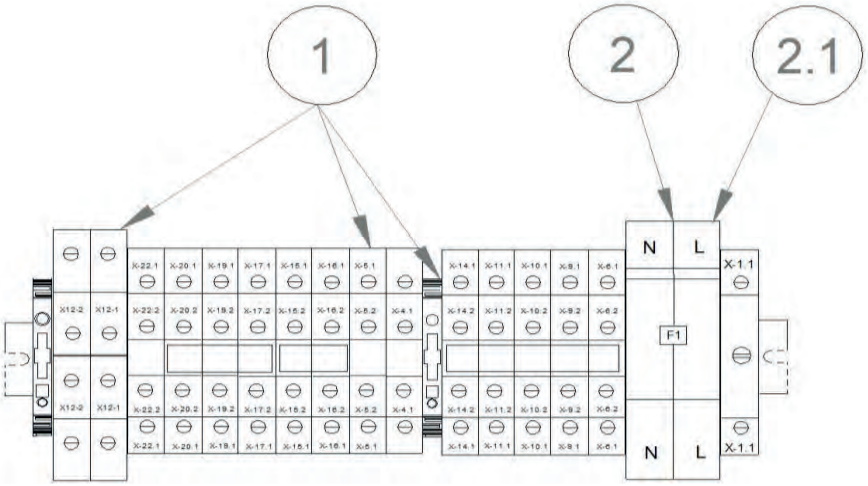

Pos.	Codice	Descrizione
1	ZK000089	Kit morsetti ricambio per morsettiera
2	CHCC-EL-FU-0002	Portafusibile sez. 2 x 38 32A 690V
2.1	CHCC-EL-FU-0019	Fusibile 20A Am 10.3 x 38

RE-PCM 10 R32 - Pannelli

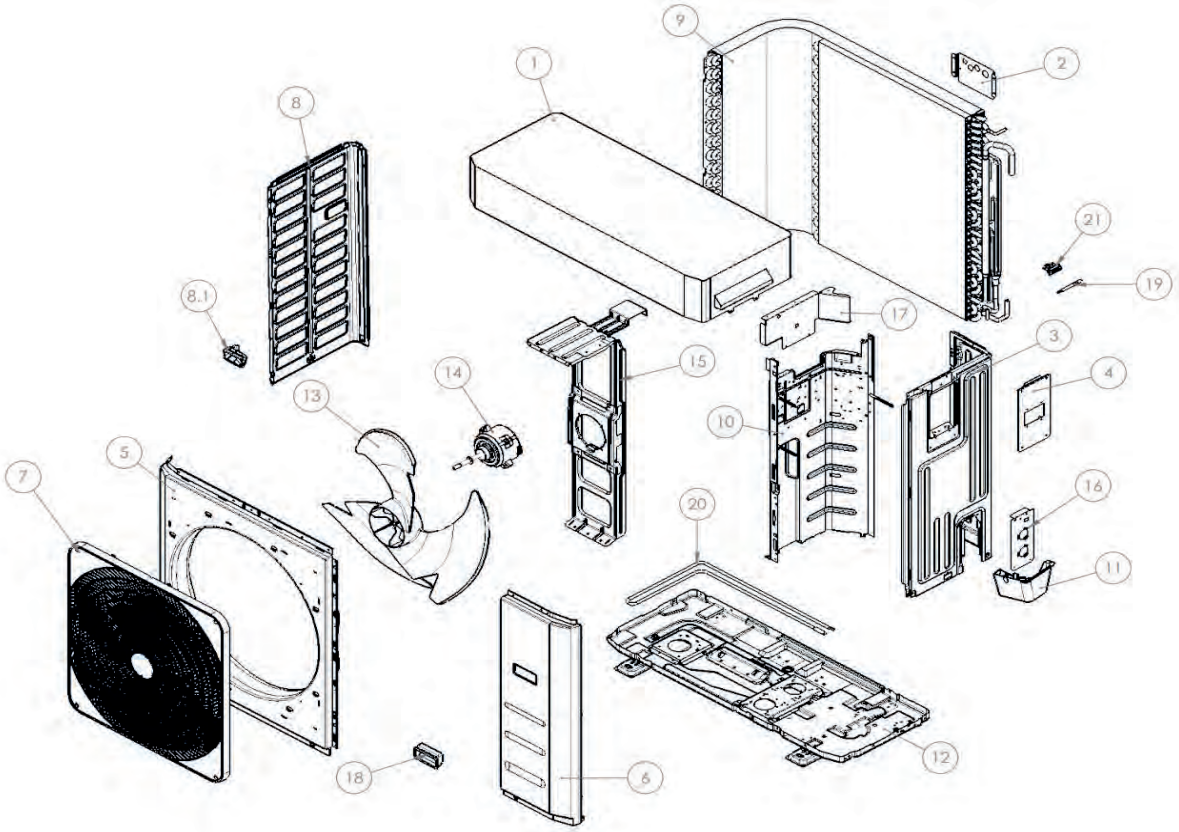

Pos.	Codice	Descrizione
1	CH-LV-1419 R7044	Coperchio
2	CH-LV-0973	Piastra di supporto uscita cavi
3	Z400-12222500000534	Pannello laterale destro
4	CH-LV-1827 R7044	Piastra chiusura controllo
5	Z400-12222000004983	Pannello frontale
6	Z400-12222500000633	pannello frontale destro
7	Z400-12122000020245	Griglia protezione ventilatore
8	Z400-12222500000539	Pannello sinistro
8.1	Z400-12100701000033	Maniglia pannello
9	Z400-15822000009578	Batteria alettata
10	Z400-12222200001158	Pannello divisorio interno
11	Z400-12122200002695	Copertura connessioni
12	Z400-12222000004762	Basamento
13	Z400-12100105000084	Ventilatore
14	CHCC-EM-VT-0040	Motore ventilatore 110 mm
15	Z400-12222500000547	Supporto motore ventilatore
16	CH-LV-0344	Piastra di supporto connessioni idrauliche
17	CH-LG-1435	Supporto quadro elettrico
18	Z400-12100702000038	Maniglia pannello
19	CHCC-EN-ST-0022	Sensore di temperatura acqua in/out + sonda aspirazione ST - nero + sonda esterna
20	CHCC-EL-RE-0001	Cavo riscaldante
21	Z400-12100303000143	Porta sonda esterna

RE-PCM 10 R32 - Quadro elettrico

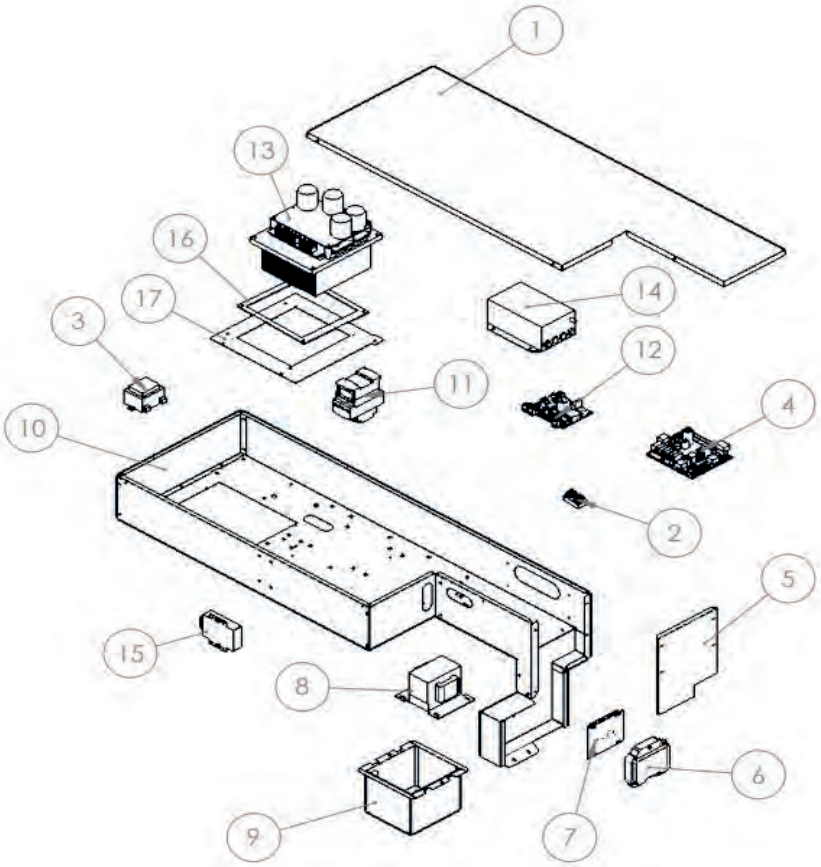

Pos.	Codice	Descrizione
1	CH-LG-1405	Coperchio scatola elettrica
2	CH-AKB0125.00	Connettore ponte 4 vie
3	CH-IKB0021.00	Trasformatore elettrico
4	CHCC-EN-SC-0027_SP4	Scheda controllo Ver 415
5	CH-LG-1420	Chiusura laterale scatola elettrica
6	CH-IKB0001.00	Sportellino trasparente
7	CHCC-EN-SC-0119	Display
8	CHCC-EL-IN-0001	Induttanza
9	CH-LG-0334	Coperchio scatola induttanza
10	CH-ASLG-0280	Scatola elettrica 10/12 1ph_3ph
11	CHCC-EM-CM-0077	Contattore
12	CHCC-EN-SC-0003_SP1	Scheda PWM ventilatore 180W Id1
12.1	CHCC-EL-FU-0024	Fusibile fan driver F1,25A 250V D5x20mm
13	CHCC-EN-SC-0084	Driver compressore
14	CHCC-EL-FR-0002	Filtro elettrico
15	CH-ASE-0531	Optoisolatore Modbus RS 485
16	CHCC-IS-0051	Guarnizione driver
17	CH-LG-1588	Dima per scheda driver 10/12 1ph
-	CH-AKB0112.00	Morsetto 2 poli

RE-PCM 10 R32 - Circuito frigorifero e idraulico

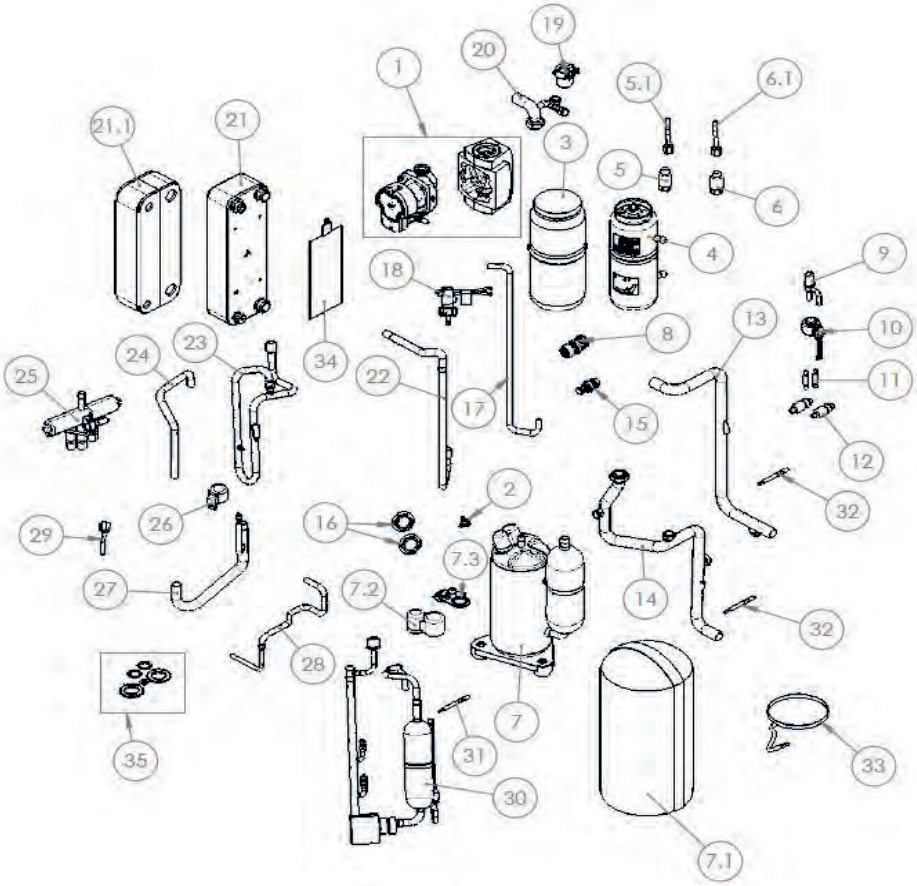

Pos.	Codice	Descrizione
1	CH-ASMC-0246	Circolatore
2	CHCC-EN-ST-0025	Termostato di sicurezza
3	CH-IL-0197	Rivestimento per ricevitore di liquido
4	CHCC-FD-RL-0038	Ricevitore di liquido
5	CHCC-EM-TR-0004	Trasduttore di pressione 0-50 bar
5.1	CHCC-EL-CV-0035	Cavo per trasduttore di pressione
6	CHCC-EM-TR-0003	Trasduttore di pressione 0-30 bar
6.1	CHCC-EL-CV-0035	Cavo per trasduttore di pressione
7	Z400-11103020000719	Compressore
7.1	CH-IL-0319	Cappottino insonorizzante compressore
7.2	CM-0324	Coperchio
7.3	CM-0325	Guarnizione
8	CHCC-FD-SE-0001	Valvola di sicurezza – 6 bar
9	CHCC-FD-EV-0107	Valvola di espansione elettronica
10	CHCC-EM-BE-0026	Bobina valvola espansione elettronica
11	CH-AST-2015	Tubo linea Liquido_4
12	Z400-15500504000518	Filtro
13	CH-AST-2200	Tubo di ingresso acqua_1
14	CH-AST-1532	Tubo uscita acqua
15	CHCC-FD-RB-0001	Rubinetto di scarico
16	CH-IKB0078.00	Controdado esagonale
17	CH-AST-1762	Tubo linea Liquido_2
18	CHCC-FD-FL-0006	Flussostato
19	CHCC-FD-SA-0007	Valvola automatica di sfogo aria
20	CH-AST-1522	Tubo di ingresso acqua_2

RE-PCM 10 R32 - Circuito frigorifero e idraulico

Pos.	Codice	Descrizione
21	CHCC-FD-SC-0208	Scambiatore di calore a piastre
21.1	CH-IL-0252	Isolamento scambiatore
22	CH-AST-1530	Tubo mandata / aspirazione tubo
23	CH-AST-1531	Tubo di aspirazione
24	CH-AST-2254	Tubo mandata valvola a 4 vie
25	CHCC-FD-EV-0004	Valvola a 4 vie
26	CH-ASE-0388	Bobina valvola 4 vie
27	CH-AST-1588	Tubo collegamento batteria
28	CH-AST-1533	Tubo linea liquido_1
29	CH-ASE-0467	Pressostato di alta pressione a riarmo automatico
30	Z400-15122500001079	Tubo di scarico assemblato
31	CHCC-EN-ST-0024	Sensore di temperatura mandata - nero - (DT)
32	CHCC-EN-ST-0022	Sensore di temperatura acqua in/out + sonda aspirazione ST - nero + sonda esterna
33	CH-ASE-0466	Resistenza carter compressore
34	CHCC-EL-RE-0039	Piastra riscaldante adesiva
-	CH-ASMC-0300	Kit ricambio guarnizioni

RE-PCM 10 MNSKAi32 - Morsettiera

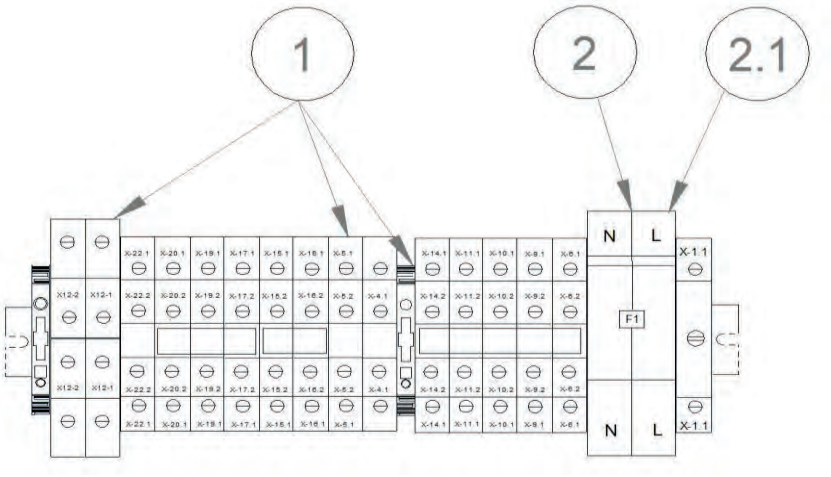

Pos.	Codice	Descrizione
1	CHCC-EL-KT-0013	Kit morsetti ricambio per morsettiera
2	CHCC-EL-FU-0002	Portafusibile sez. 2x38 32A 690V
2.1	CHCC-EL-FU-0019	Fusibile 20A Am 10.3 x 38

RE-PCM 10T R32 - Pannelli

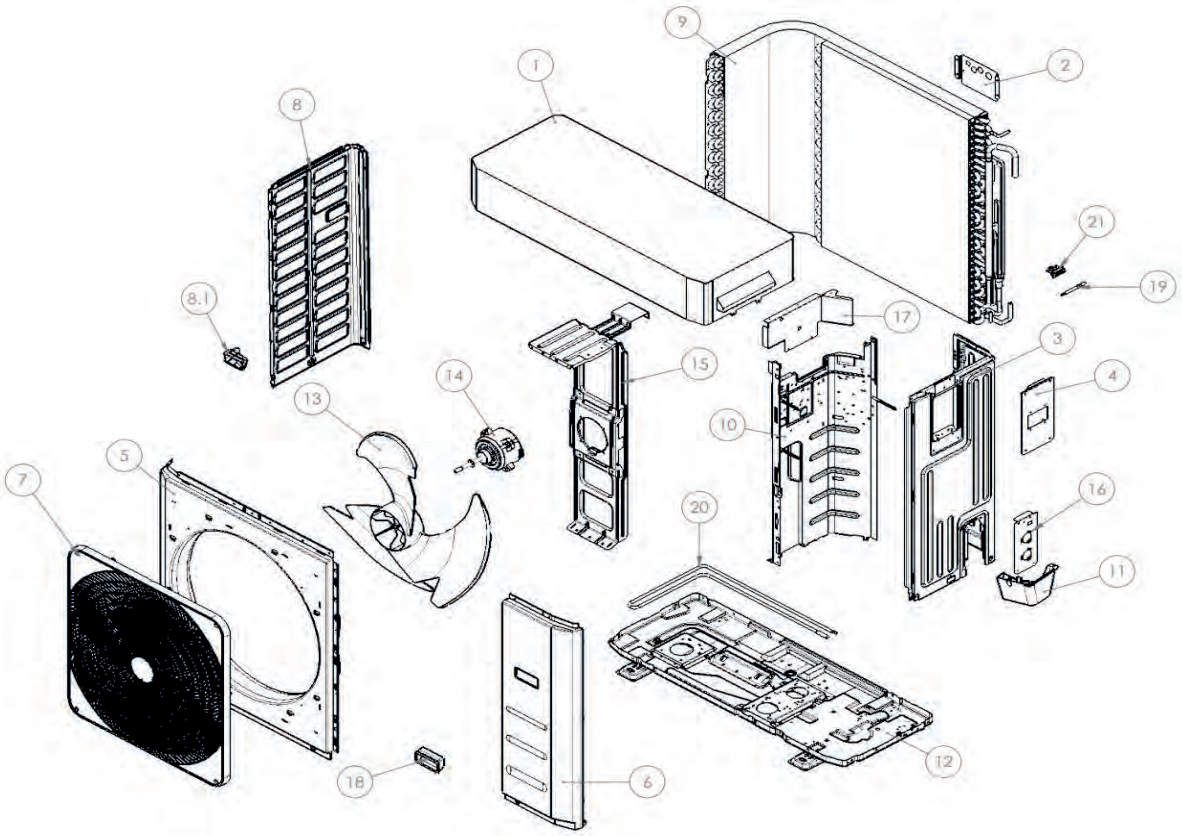

Pos.	Codice	Descrizione
1	CH-LV-1419 R7044	Coperchio
2	CH-LV-0973	Piastra di supporto uscita cavi
3	Z400-12222500000534	Pannello laterale destro
4	CH-LV-1827 R7044	Piastra chiusura controllo
5	Z400-12222000004983	Pannello frontale
6	Z400-12222500000633	pannello frontale destro con maniglia
7	Z400-12122000020245	Griglia protezione ventilatore
8	Z400-12222500000539	Pannello sinistro con maniglia
8.1	Z400-12100701000033	Maniglia pannello
9	Z400-15822000009578	Batteria alettata
10	Z400-12222200001158	Pannello divisorio interno
11	Z400-12122200002695	Copertura connessioni
12	Z400-12222000004762	Basamento
13	Z400-12100105000084	Ventilatore
14	CHCC-EM-VT-0038	Motore ventilatore 110 mm
15	Z400-12222500000547	Supporto motore ventilatore
16	CH-LV-0344	Piastra di supporto connessioni idrauliche
17	CH-LG-1435	Supporto quadro elettrico
18	Z400-12100702000038	Maniglia pannello
19	CHCC-EN-ST-0022	Sensore di temperatura acqua in/out + sonda aspirazione ST - nero + sonda esterna
20	CHCC-EL-RE-0001	Cavo riscaldante
-	Z400-12100303000143	Porta sonda esterna

RE-PCM 10T R32 - Quadro elettrico

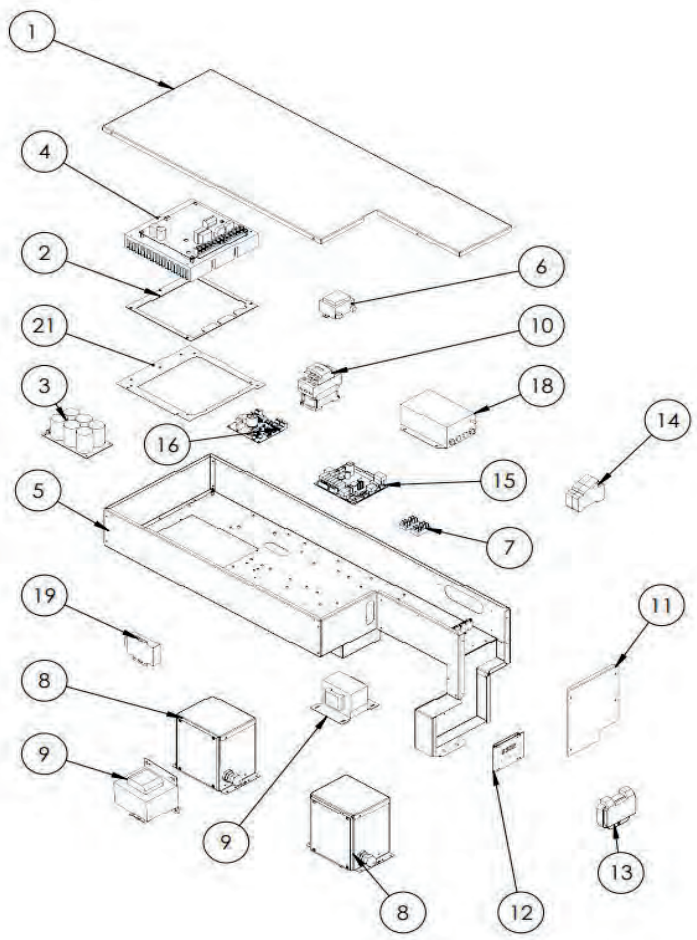

Pos.	Codice	Descrizione
1	CH-LG-1405	Coperchio scatola elettrica
2	CHCC-IS-0026	Guarnizione driver
3	Z000926	Scheda potenza inverter 5HP
4	Z000925	Driver compressore
5	CH-ASLG-0280	Scatola elettrica
6	CH-IKB0021.00	Trasformatore elettrico
7	CH-AKB0125.00	Connettore-ponte 4 vie
8	CHCC-EL-IN-0016	Scatola induttanza
9	CHCC-EL-IN-0006	Induttanza
10	CHCC-EM-CM-0076	Contattore
11	CH-LG-1412	Lamiera chiusura laterale scatola elettrica
12	CHCC-EN-SC-0119	Display
13	CH-IKB0001.00	Sportellino trasparente
14	CHCC-EN-SC-0027_SP11	Scheda controllo Ver415 ricambio
15	CHCC-EN-SC-0003_SP1	Scheda PWM ventilatore 180W Id1
15.1	CHCC-EL-FU-0024	Fusibile fan driver F1,25A 250VD5x20 mm
16	CH-IKB0029.00	Filtro elettrico per inverter
17	ZK000078	Optoisolatore Modbus RS 485
18	CH-LG-1589	Dima per scheda driver
-	CH-AKB0112.00	Morsetto 2 poli
-	Z001114	Modbus interno quadro elettrico
-	ZK000105	Cavo ricambio compressore

RE-PCM 10T R32 - Circuito frigorifero e idraulico

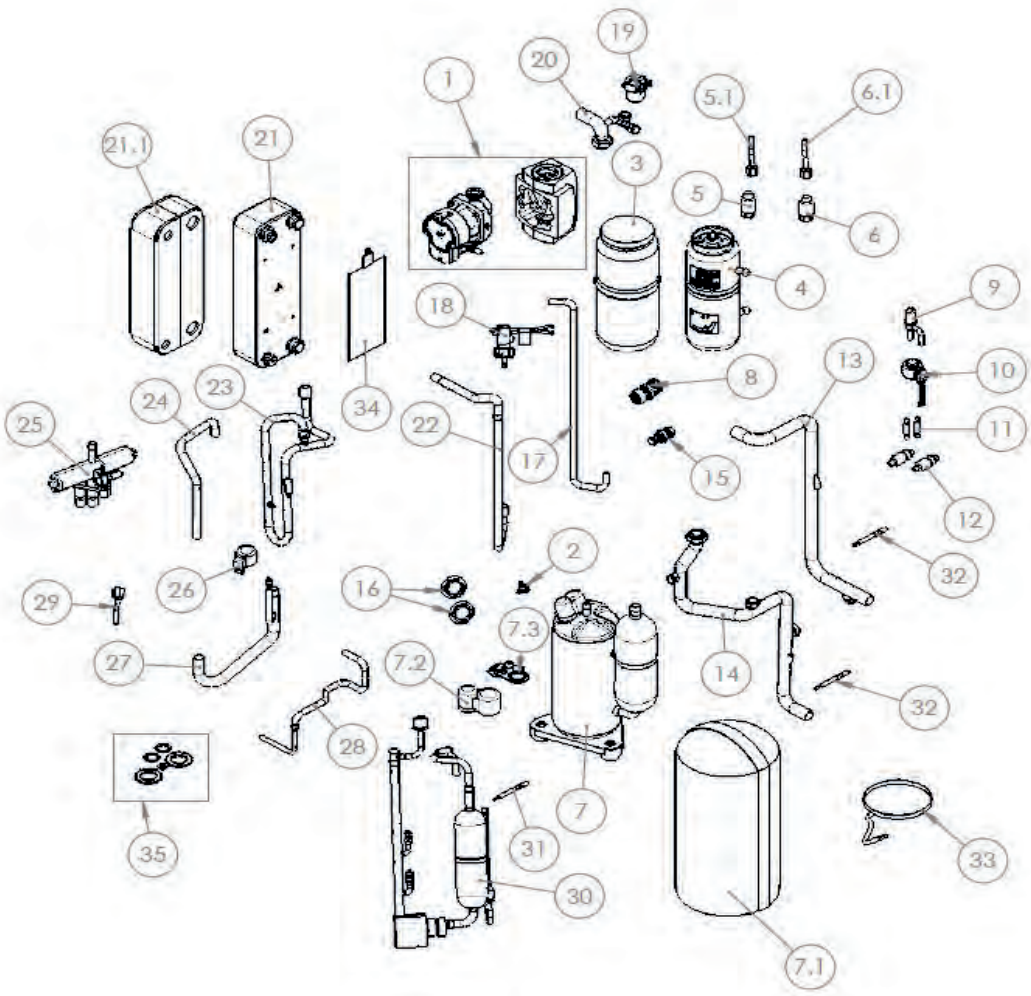

Pos.	Codice	Descrizione
1	ZK000019	Kit ricambio circolatore con cavi
2	CHCC-EN-ST-0025	Termostato sicurezza
3	CH-IL-0197	Rivestimento per ricevitore di liquido
4	CHCC-FD-RL-0038	Ricevitore di liquido
5	CHCC-EM-TR-0004	Trasduttore di pressione 0-50 bar
5.1	CHCC-EL-CV-0035	Cavo per trasduttore di pressione
6	CHCC-EM-TR-0003	Trasduttore di pressione 0-30 bar
6.1	CHCC-EL-CV-0035	Cavo per trasduttore di pressione
7	Z400-11103020000719	Compressore
7.1	CH-IL-0319	Cappottino insonorizzante compressore
7.2	CM-0324	Coperchio
7.3	CM-0325	Guarnizione
8	CHCC-FD-SE-0001	Valvola di sicurezza – 6 bar
9	CHCC-FD-EV-0107	Valvola di espansione elettronica
10	CHCC-EM-BE-0026	Bobina valvola espansione elettronica
11	CH-AST-2015	Tubo di collegamento filtro
12	Z400-15500504000518	Filtro
13	CH-AST-1532	Tubo uscita acqua
14	CH-AST-2200	Tubo di ingresso acqua
15	CHCC-FD-RB-0001	Rubinetto di scarico
16	CH-IKB0078.00	Controdado esagonale

RE-PCM 10T R32 - Circuito frigorifero e idraulico

Pos.	Codice	Descrizione
17	CH-AST-1762	Tubo linea liquido
18	CHCC-FD-FL-0006	Flussostato
19	CHCC-FD-SA-0007	Valvola automatica di sfogo aria
20	CH-AST-1522	Tubo di ingresso acqua
21	CHCC-FD-SC-0208	Scambiatore di calore a piastre
21.1	CH-IL-0252	Isolamento scambiatore
22	CH-AST-1530	Tubo mandata / aspirazione tubo
23	CH-AST-1531	Tubo di aspirazione
24	CH-AST-2254	Tubo mandata valvola a 4 vie
25	CHCC-FD-EV-0004	Valvola a 4 vie
26	CH-ASE-0388	Bobina valvola 4 vie con cavo
27	CH-AST-1588	Tubo collegamento batteria
28	CH-AST-1533	Tubo linea liquido
29	CH-ASE-0467	Pressostato + cavo
30	Z400-15122500001079	Tubo di scarico assemblato
31	CHCC-EN-ST-0024	Sensore di temperatura mandata - nero
32	CHCC-EN-ST-0022	Sensore di temperatura acqua in/out + sonda aspirazione ST - nero + sonda esterna
33	CH-ASE-0466	Resistenza carter compressore
34	CHCC-EL-RE-0039	Piastra riscaldante adesiva
35	ZK000084	Kit ricambio guarnizioni

RE-PCM 12 R32 - Pannelli

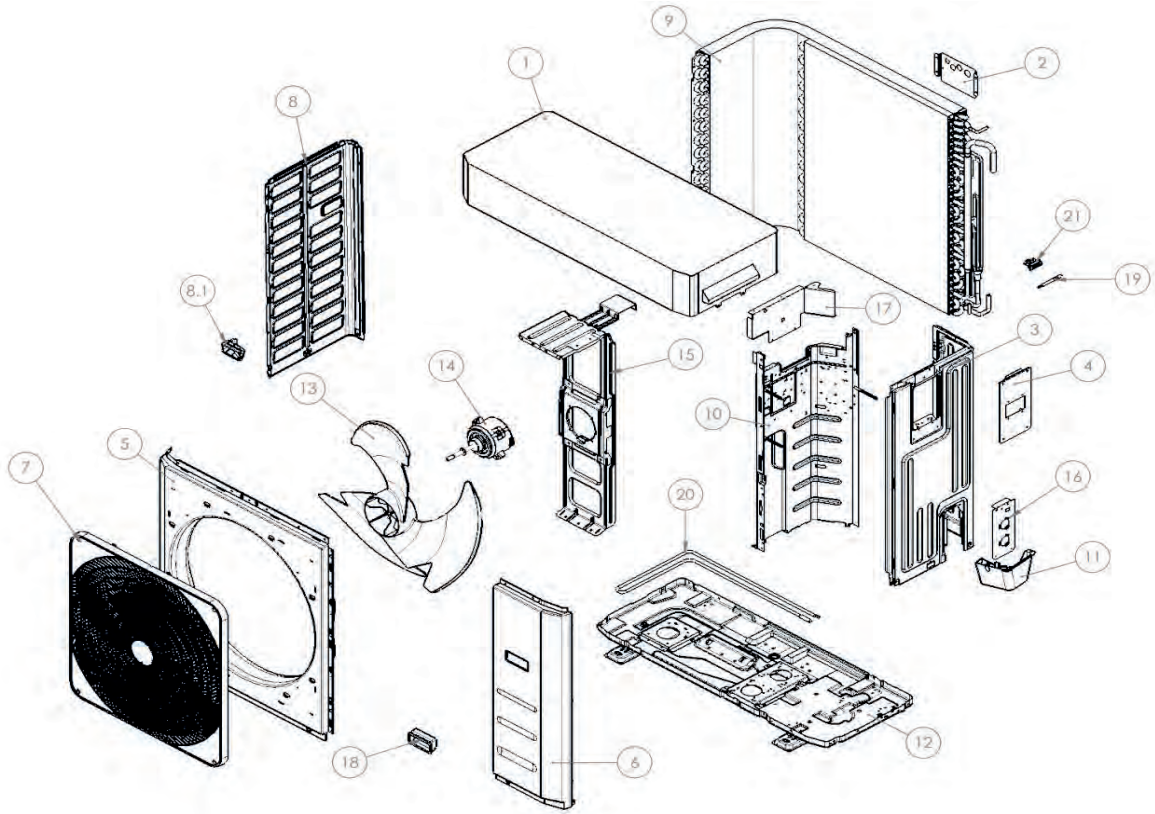

Pos.	Codice	Descrizione
1	CH-LV-1419 R7044	Coperchio
2	CH-LV-0973	Piastra di supporto uscita cavi
3	Z400-12222500000534	Pannello laterale destro
4	CH-LV-1827 R7044	Piastra chiusura controllo
5	Z400-12222000004983	Pannello frontale
6	Z400-12222500000633	pannello frontale destro
7	Z400-12122000020245	Griglia protezione ventilatore
8	Z400-12222500000539	Pannello sinistro
8.1	Z400-12100701000033	Maniglia pannello
9	Z400-15822000009578	Batteria alettata
10	Z400-12222200001158	Pannello divisorio interno
11	Z400-12122200002695	Copertura connessioni
12	Z400-12222000004762	Basamento
13	Z400-12100105000084	Ventilatore
14	CHCC-EM-VT-0040	Motore ventilatore 110 mm
15	Z400-12222500000547	Supporto motore ventilatore
16	CH-LV-0344	Piastra di supporto connessioni idrauliche
17	CH-LG-1435	Supporto quadro elettrico
18	Z400-12100702000038	Maniglia pannello
19	CHCC-EN-ST-0022	Sensore di temperatura acqua in/out + sonda aspirazione ST - nero + sonda esterna
20	CHCC-EL-RE-0001	Cavo riscaldante

RE-PCM 12 R32 - Quadro elettrico

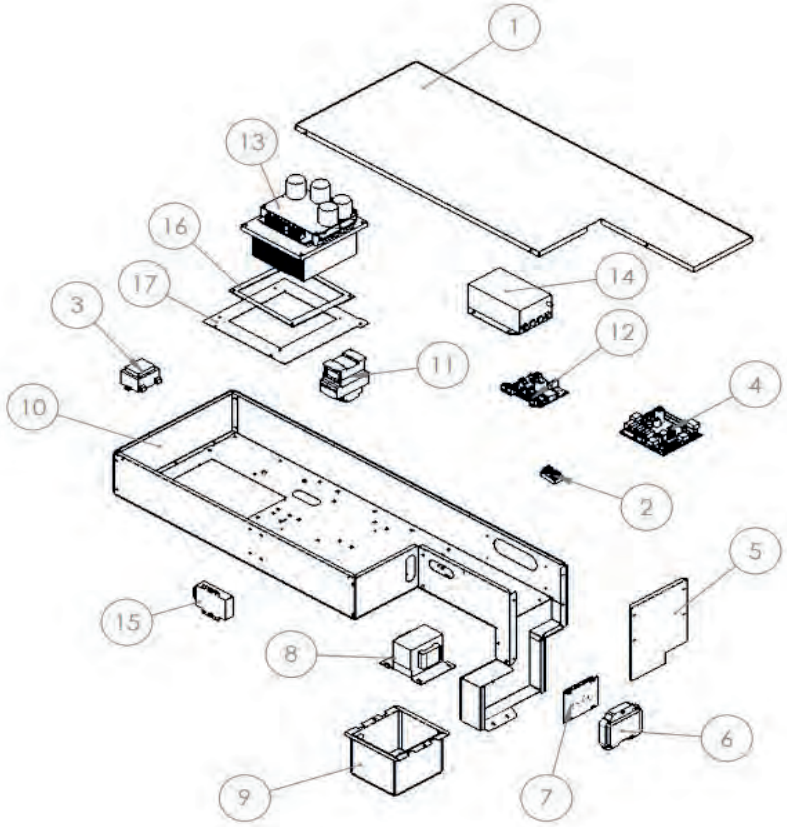

Pos.	Codice	Descrizione
1	CH-LG-1405	Coperchio scatola elettrica
2	CH-AKB0125.00	Connettore-ponte 4 vie
3	CH-IKB0021.00	Trasformatore elettrico
4	CHCC-EN-SC-0027_SP5	Scheda controllo Ver 415
5	CH-LG-1420	Chiusura laterale scatola elettrica
6	CH-IKB0001.00	Sportellino trasparente
7	CHCC-EN-SC-0119	Display
8	CHCC-EL-IN-0001	Induttanza
9	CH-LG-0334	Coperchio scatola induttanza
10	CH-ASLG-0280	Scatola elettrica
11	CHCC-EM-CM-0077	Contattore
12	CHCC-EN-SC-0003_SP1	Scheda PWM ventilatore 180W Id1
12.1	CHCC-EL-FU-0024	Fusibile fan driver F1,25A 250V D5x20mm
13	CHCC-EN-SC-0084	Driver Compressore
14	CHCC-EL-FR-0002	Filtro Elettrico
15	CH-ASE-0531	Optoisolatore Modbus RS 485
16	CHCC-IS-0051	Guarnizione driver
17	CH-LG-1588	Dima per scheda driver
-	CH-AKB0112.00	Morsetto 2 poli
-	CHCC-EL-CV-0122	Cavo modbus33
-	CH-CL-EL-CV-0005	Cavo compressore

RE-PCM 12 R32 - Circuito frigorifero e idraulico

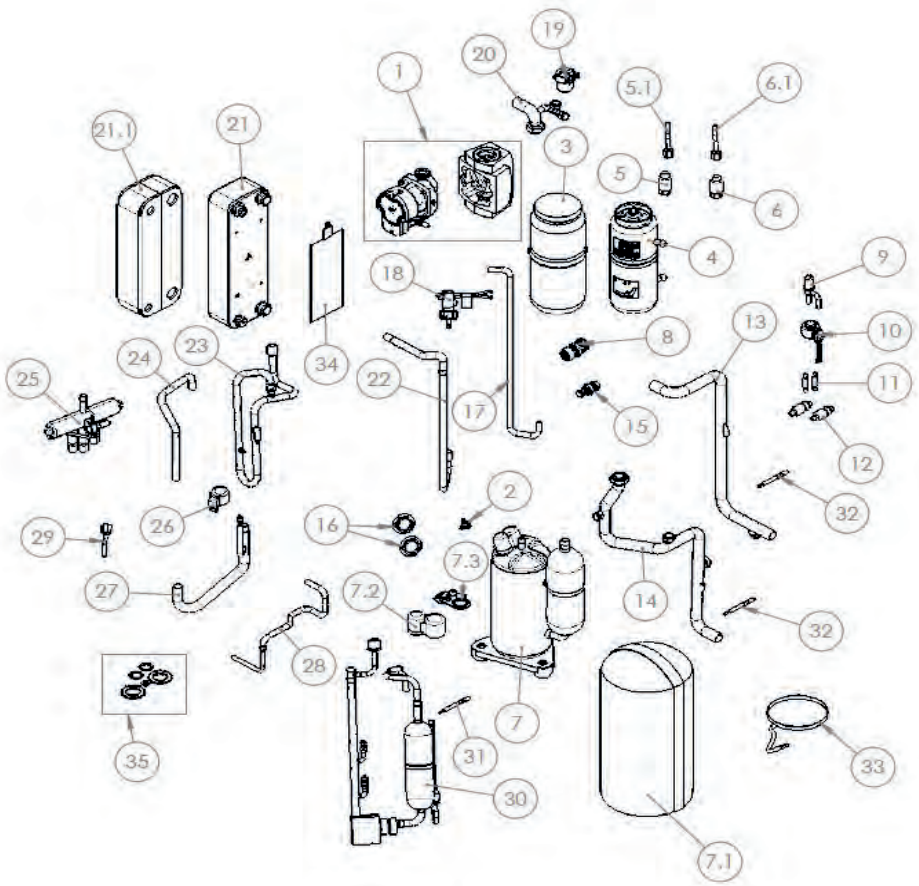

Pos.	Codice	Descrizione
1	CH-ASMC-0246	Circolatore
2	CHCC-EN-ST-0025	Termostato di sicurezza
3	CH-IL-0197	Rivestimento per ricevitore di liquido
4	CHCC-FD-RL-0038	Ricevitore di liquido
5	CHCC-EM-TR-0004	Trasduttore di pressione 0-50 bar
5.1	CHCC-EL-CV-0035	Cavo per trasduttore di pressione
6	CHCC-EM-TR-0003	Trasduttore di pressione 0-30 bar
6.1	CHCC-EL-CV-0035	Cavo per trasduttore di pressione
7	Z400-11103020000719	Compressore
7.1	CH-IL-0319	Cappottino insonorizzante compressore
7.2	CM-0324	Coperchio
7.3	CM-0325	Guarnizione
8	CHCC-FD-SE-0001	Valvola di sicurezza – 6 bar
9	CHCC-FD-EV-0107	Valvola di espansione elettronica
10	CHCC-EM-BE-0026	Bobina valvola espansione elettronica
11	CH-AST-2015	Tubo linea liquido_4
12	Z400-15500504000518	Filtro
13	CH-AST-2200	Tubo di ingresso acqua_1
14	CH-AST-1532	Tubo uscita acqua
15	CHCC-FD-RB-0001	Rubinetto di scarico
16	CH-IKB0078.00	Controdado esagonale
17	CH-AST-1762	Tubo linea Liquido_2
18	CHCC-FD-FL-0006	Flussostato
19	CHCC-FD-SA-0007	Valvola automatica di sfogo aria
20	CH-AST-1522	Tubo di ingresso acqua_2
21	CHCC-FD-SC-0208	Scambiatore di calore a piastre

RE-PCM 12 R32 - Circuito frigorifero e idraulico

Pos.	Codice	Descrizione
21.1	CH-IL-0252	Isolamento scambiatore
22	CH-AST-1530	Tubo mandata / aspirazione tubo
23	CH-AST-1531	Tubo di aspirazione
24	CH-AST-2254	Tubo mandata valvola a 4 vie
25	CHCC-FD-EV-0004	Valvola a 4 vie
26	CH-ASE-0388	Bobina valvola 4 vie
27	CH-AST-1588	Tubo collegamento batteria
28	CH-AST-1533	Tubo linea liquido_1
29	CH-ASE-0467	Pressostato di alta pressione a riarmo automatico
30	Z400-15122500001079	Tubo di scarico assemblato
31	CHCC-EN-ST-0024	Sensore di temperatura mandata - nero - (DT)
32	CHCC-EN-ST-0022	Sensore di temperatura acqua in/out + sonda aspirazione ST - nero + sonda esterna
33	CH-ASE-0466	Resistenza carter compressore
34	CHCC-EL-RE-0039	Piastra riscaldante adesiva
-	CH-ASMC-0300	Kit ricambio guarnizioni

RE-PCM 12 R32 - Morsettiera

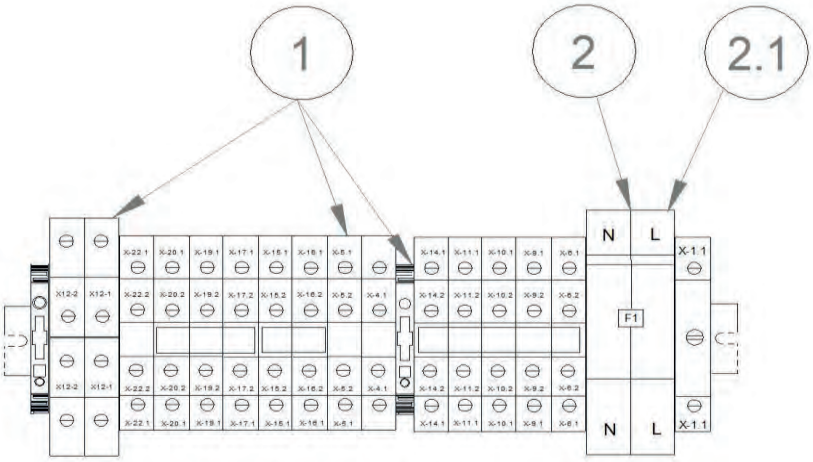

Pos.	Codice	Descrizione
1	CHCC-EL-KT-0013	Kit morsetti ricambio per morsettiera
2	CHCC-EL-FU-0002	Portafusibile sez. 2x38 32A 690V
2.1	CHCC-EL-FU-0019	Fusibile 20A Am 10.3 x 38

RE-PCM 12T R32 - Pannelli

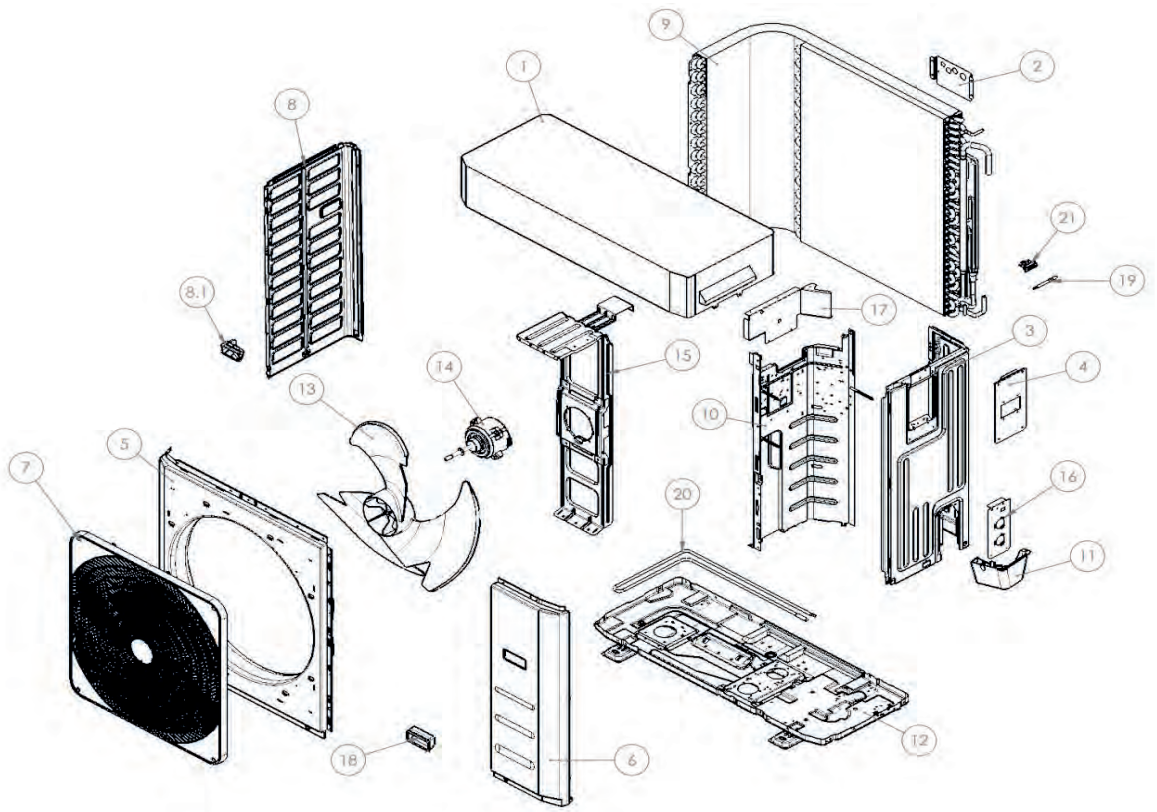

Pos.	Codice	Descrizione
1	CH-LV-1419 R7044	Coperchio
2	CH-LV-0973	Piastra di supporto uscita cavi
3	Z400-12222500000534	Pannello laterale destro
4	CH-LV-1827 R7044	Piastra chiusura controllo
5	Z400-12222000004983	Pannello frontale
6	Z400-12222500000633	pannello frontale destro con maniglia
7	Z400-12122000020245	Griglia protezione ventilatore
8	Z400-12222500000539	Pannello sinistro con maniglia
9	Z400-15822000009578	Batteria alettata
10	Z400-12222200001158	Pannello divisorio interno
11	Z400-12122200002695	Copertura connessioni
12	Z400-12222000004762	Basamento
13	Z400-12100105000084	Ventilatore
14	CHCC-EM-VT-0038	Motore ventilatore 110 mm
15	Z400-12222500000547	Supporto motore ventilatore
16	CH-LV-0344	Piastra di supporto connessioni idrauliche
17	CH-LG-1495	Dima per scheda driver 5HP
18	Z400-12100702000038	Maniglia pannello
19	CHCC-EN-ST-0022	Sensore di temperatura acqua in/out + sonda aspirazione ST - nero + sonda esterna
20	CHCC-EL-RE-0001	Cavo riscaldante
-	Z400-12100303000143	Porta sonda esterna

RE-PCM 12T R32 - Quadro elettrico

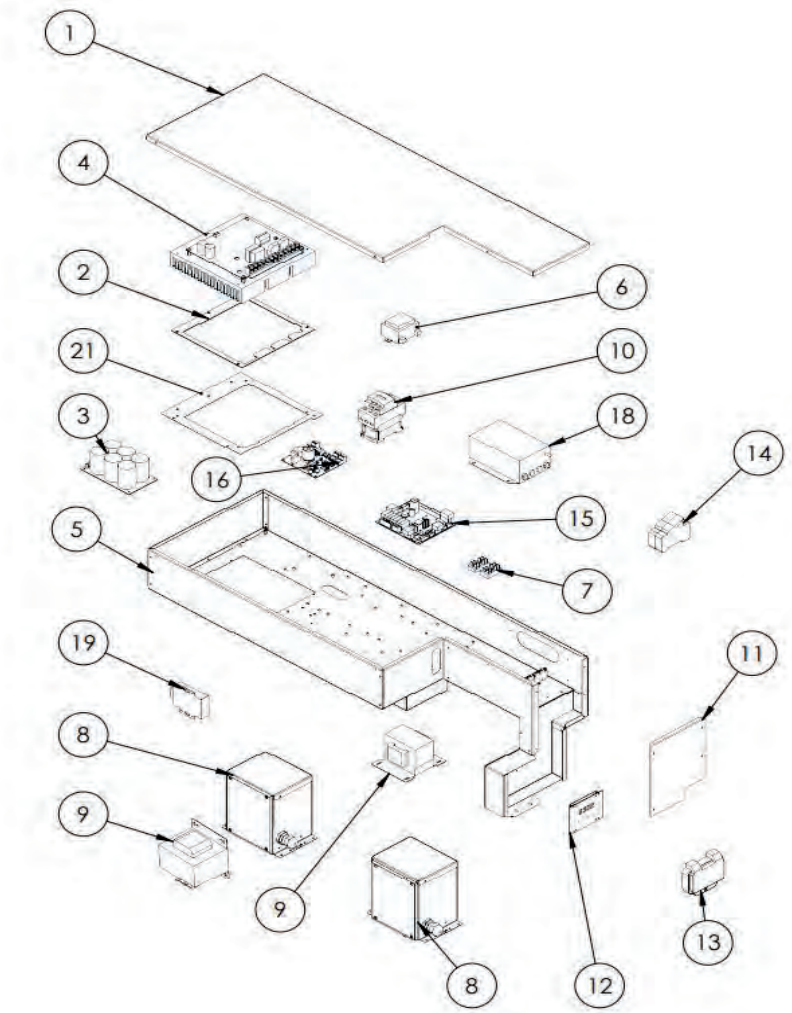

Pos.	Codice	Descrizione
1	CH-LG-1405	Coperchio scatola elettrica
2	CHCC-IS-0026	Guarnizione driver
3	Z000926	Scheda potenza inverter
4	Z000925	Driver compressore
5	CH-ASLG-0280	Scatola elettrica
6	CH-IKB0021.00	Trasformatore elettrico
7	CH-AKB0125.00	Connettore-ponte 4 vie
8	CHCC-EL-IN-0016	Scatola induttanza
9	CHCC-EL-IN-0006	Induttanza
10	CHCC-EM-CM-0076	Contattore
11	CH-LG-1412	Lamiera chiusura laterale scatola elettrica
12	CHCC-EN-SC-0119	Display
13	CH-IKB0001.00	Sportellino trasparente
15	CHCC-EN-SC-0027_SP12	Scheda controllo Ver415 ricambio
16	CHCC-EN-SC-0003_SP1	Scheda PWM ventilatore 180W Id1
16.1	CHCC-EL-FU-0024	Fusibile fan driver F1,25A 250VD5x20 mm
17	CH-LG-1495	Dima per scheda driver 5HP
18	CH-IKB0029.00	Filtro elettrico per inverter
19	ZK000078	Optoisolatore Modbus RS 485
21	CH-LG-1589	Dima per scheda driver
-	CH-AKB0112.00	Morsetto 2 poli
-	Z001114	Modbus interno quadro elettrico
-	ZK000105	Cavo ricambio compressore

RE-PCM 12T R32 - Circuito frigorifero e idraulico

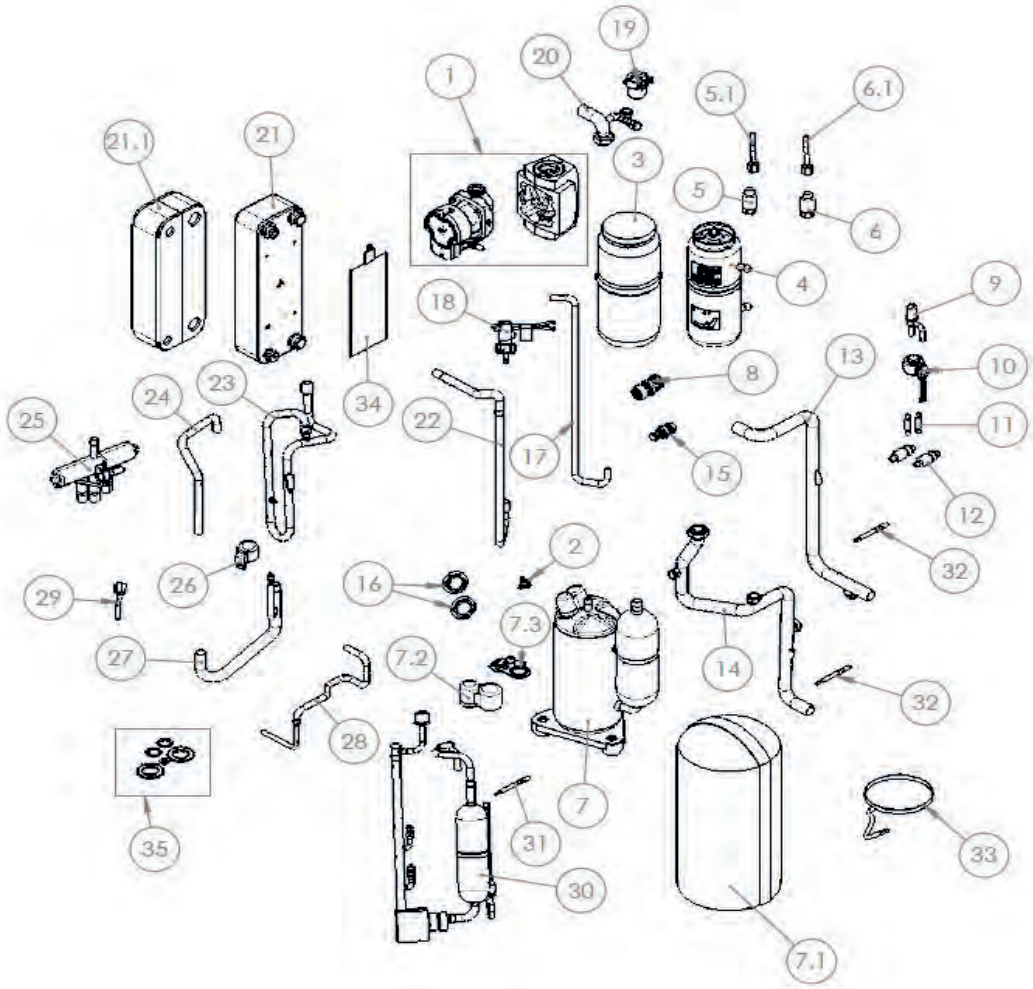

Pos.	Codice	Descrizione
1	ZK000019	Kit ricambio circolatore con cavi
2	CHCC-EN-ST-0025	Termostato sicurezza
3	CH-IL-0197	Rivestimento per ricevitore di liquido
4	CHCC-FD-RL-0038	Ricevitore di liquido
5	CHCC-EM-TR-0004	Trasduttore di pressione 0-50 bar
5.1	CHCC-EL-CV-0035	Cavo per trasduttore di pressione
6	CHCC-EM-TR-0003	Trasduttore di pressione 0-30 bar
6.1	CHCC-EL-CV-0035	Cavo per trasduttore di pressione
7	Z400-11103020000719	Compressore
7.1	CH-IL-0319	Cappottino insonorizzante compressore
7.2	CM-0324	Coperchio
7.3	CM-0325	Guarnizione
8	CHCC-FD-SE-0001	Valvola di sicurezza – 6 bar
9	CHCC-FD-EV-0107	Valvola di espansione elettronica
10	CHCC-EM-BE-0026	Bobina valvola espansione elettronica
11	CH-AST-2015	Tubo di collegamento filtro
12	Z400-15500504000518	Filtro
13	CH-AST-2200	Tubo di ingresso acqua
14	CH-AST-1532	Tubo uscita acqua
15	CHCC-FD-RB-0001	Rubinetto di scarico

RE-PCM 12T R32 - Circuito frigorifero e idraulico

Pos.	Codice	Descrizione
16	CH-IKB0078.00	Controdado esagonale
17	CH-AST-1762	Tubo linea liquido
18	CHCC-FD-FL-0006	Flussostato
19	CHCC-FD-SA-0007	Valvola automatica di sfogo aria
20	CH-AST-1522	Tubo di ingresso acqua
21	CHCC-FD-SC-0208	Scambiatore di calore a piastre
21.1	CH-IL-0252	Isolamento scambiatore
22	CH-AST-1530	Tubo mandata / aspirazione tubo
23	CH-AST-1531	Tubo di aspirazione
24	CH-AST-2254	Tubo mandata valvola a 4 vie
25	CHCC-FD-EV-0004	Valvola a 4 vie
26	CH-ASE-0388	Bobina valvola 4 vie con cavo
27	CH-AST-1588	Tubo collegamento batteria
28	CH-AST-1533	Tubo linea liquido
29	CH-ASE-0467	Pressostato + cavo
30	Z400-15122500001079	tubo di scarico assemblato
31	CHCC-EN-ST-0024	Sensore di temperatura mandata - nero
32	CHCC-EN-ST-0022	Sensore di temperatura acqua in/out + sonda aspirazione ST - nero + sonda esterna
33	CH-ASE-0466	Resistenza carter compressore
34	CHCC-EL-RE-0039	Piastra riscaldante adesiva
-	ZK000084	Kit ricambio guarnizioni

RE-PCM 12T R32 - Morsettiera

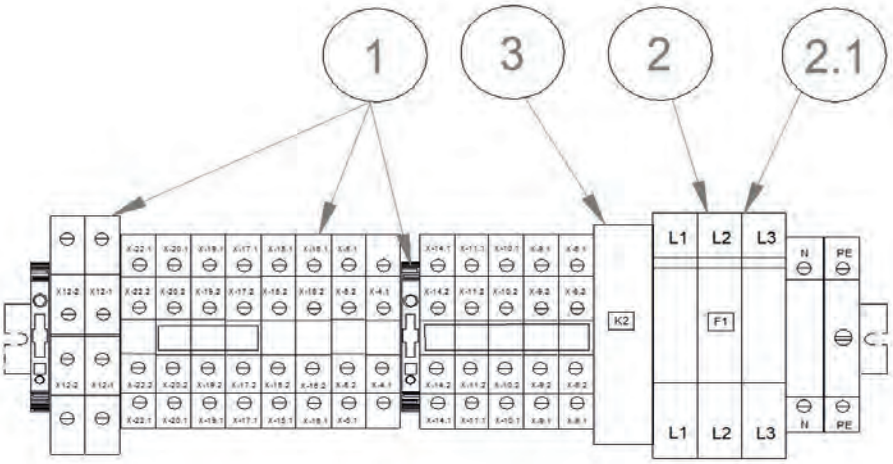

Pos.	Codice	Descrizione
1	ZK000088	Kit morsetti ricambio per morsettiera
2	CHCC-EL-FU-0018	Portafusibile sez. 3 x 38 32A 690V
2.1	CHCC-EL-FU-0021	Fusibile 16A Am 10.3 x 38
3	CH-AKB0036.00	Relè

RE-PCM 14 R32 - Pannelli

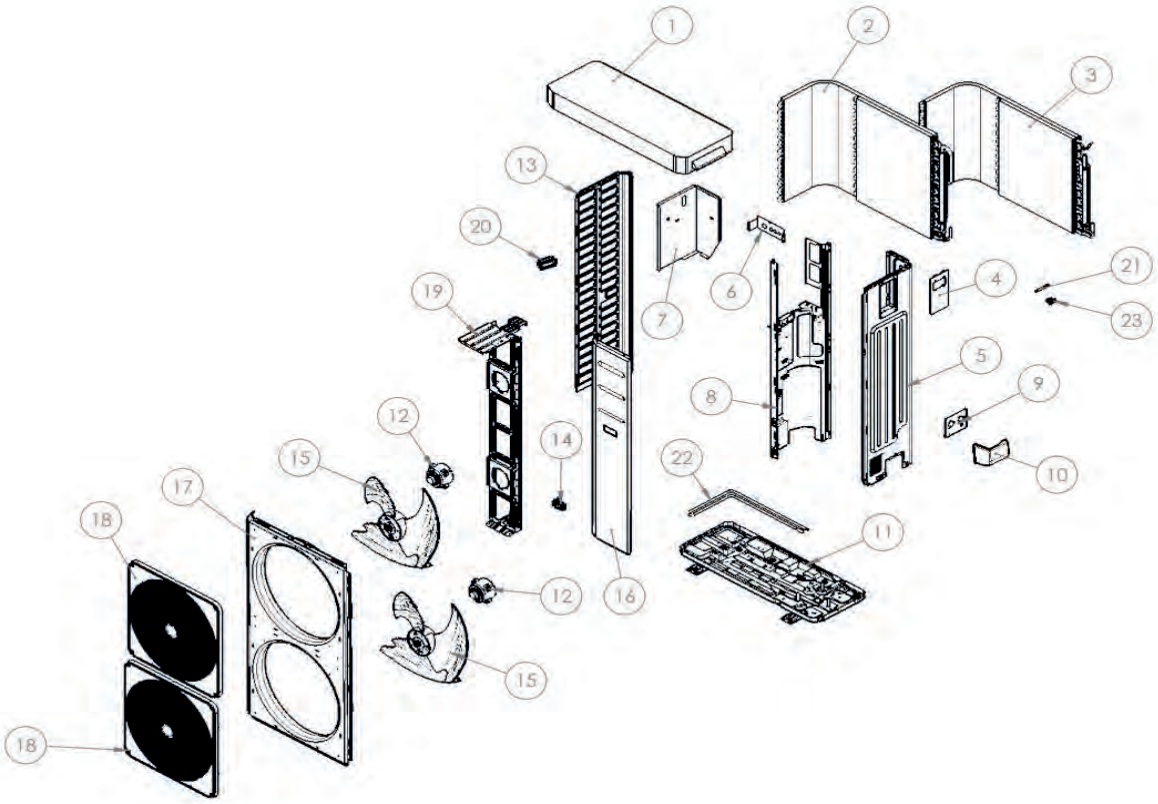

Pos.	Codice	Descrizione
1	CH-LV-1421 R7044	Coperchio
2	Z400-15822000008307	Batteria alettata superiore
3	Z400-15822000008309	Batteria alettata inferiore
4	CH-LV-1828 R7044	Piastra chiusura controllo
5	Z400-12222200004215	Pannello laterale destro
6	CH-LV-0971	Piastra di supporto uscita cavi
7	CH-LG-1436	Supporto scatola elettrica
8	Z400-12222000005733	Pannello divisorio interno
9	CH-LV-0372	Piastra di supporto connessioni idrauliche
10	Z400-12122000014023	Copertura connessioni
11	Z400-12222000006290	Basamento
12	CHCC-EM-VT-0038	Motore ventilatore 110 mm
13	Z400-12222200002363	Pannello sinistro
14	Z400-12100702000038	Maniglia pannello
15	Z400-12100105000022	Ventilatore
16	Z400-12222000006287	Pannello frontale destro
17	Z400-12222000006291	Pannello frontale
18	Z400-12122000020244	Griglia protezione ventilatore
19	Z400-12222000006288	Supporto motore ventilatore
20	Z400-12100701000033	Maniglia pannello
21	CHCC-EN-ST-0022	Sensore di temperatura acqua in/out + sonda aspirazione ST - nero + sonda esterna
22	CHCC-EL-RE-0001	Cavo riscaldante
-	Z400-12100303000143	Porta sonda esterna

RE-PCM 14 R32 - Quadro elettrico

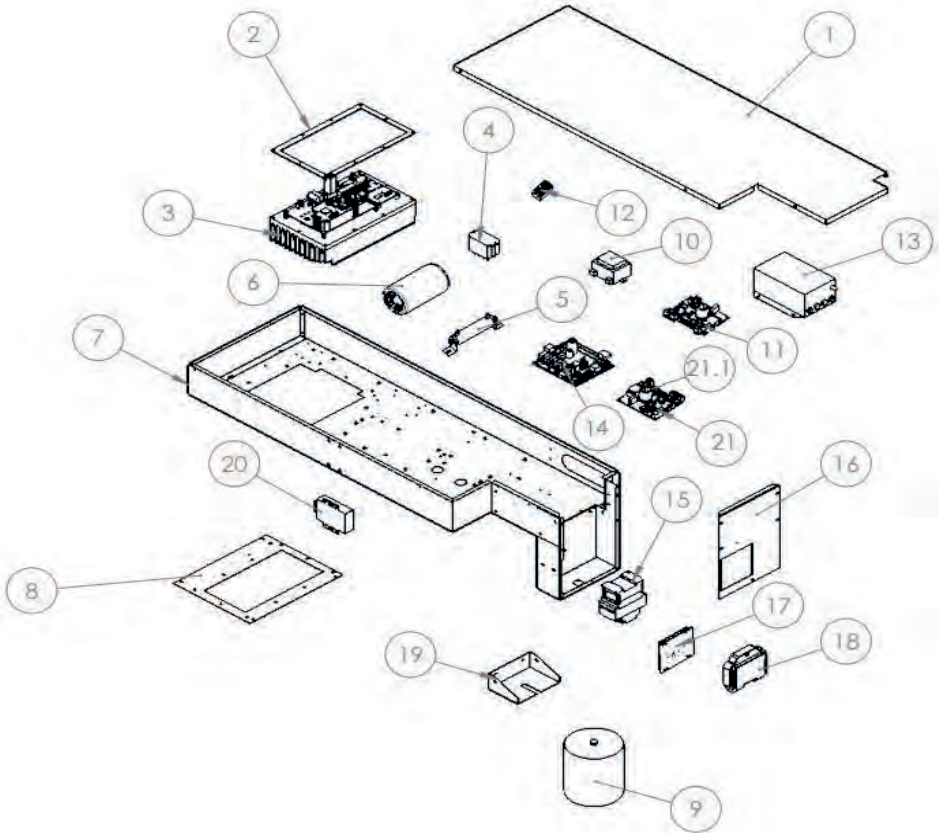

Pos.	Codice	Descrizione
1	CH-LG-1411	Coperchio scatola elettrica
2	CHCC-IS-0022	Guarnizione driver
3	CHCC-EN-SC-0046	Driver compressore
4	CHCC-EM-CM-0017	Relè
5	CHCC-EL-RE-0004	Resistenza elettrica
6	CM-0173	Condensatore
7	CH-ASLG-0258	Scatola elettrica
8	CH-LG-1494	Dima per scheda driver
9	CH-ASE-0468	Induttanza
10	CH-IKB0021.00	Trasformatore elettrico
11	CHCC-EN-SC-0077	Scheda ventilatore
11.1	CHCC-EL-FU-0024	Fusibile fan driver F1,25A 250V D5x20 mm
12	CH-AKB0125.00	Connettore-ponte 4 vie
13	CHCC-EL-FR-0003	Filtro elettrico
14	CHCC-EN-SC-0027_SP6	Scheda controllo Ver415 ricambio
15	CHCC-EM-CM-0078	Contattore
16	CH-LG-1412	Lamiera chiusura laterale scatola elettrica
17	CHCC-EN-SC-0119	Display
18	CH-IKB0001.00	Sportellino trasparente
19	CH-LG-1398	Supporto induttanza
20	ZK000078	Optoisolatore Modbus RS 485
21	CHCC-EN-SC-0003_SP1	Scheda PWM ventilatore 180W Id1
21.1	CHCC-EL-FU-0024	Fusibile fan driver F1,25A 250V D5x20 mm
-	CH-AKB0112.00	Morsetto 2 poli
-	CH-CL-EL-CV-0016	Modbus interno quadro elettrico
-	ZK000106	Cavo ricambio compressore

RE-PCM 14 R32 - Circuito frigorifero e idraulico

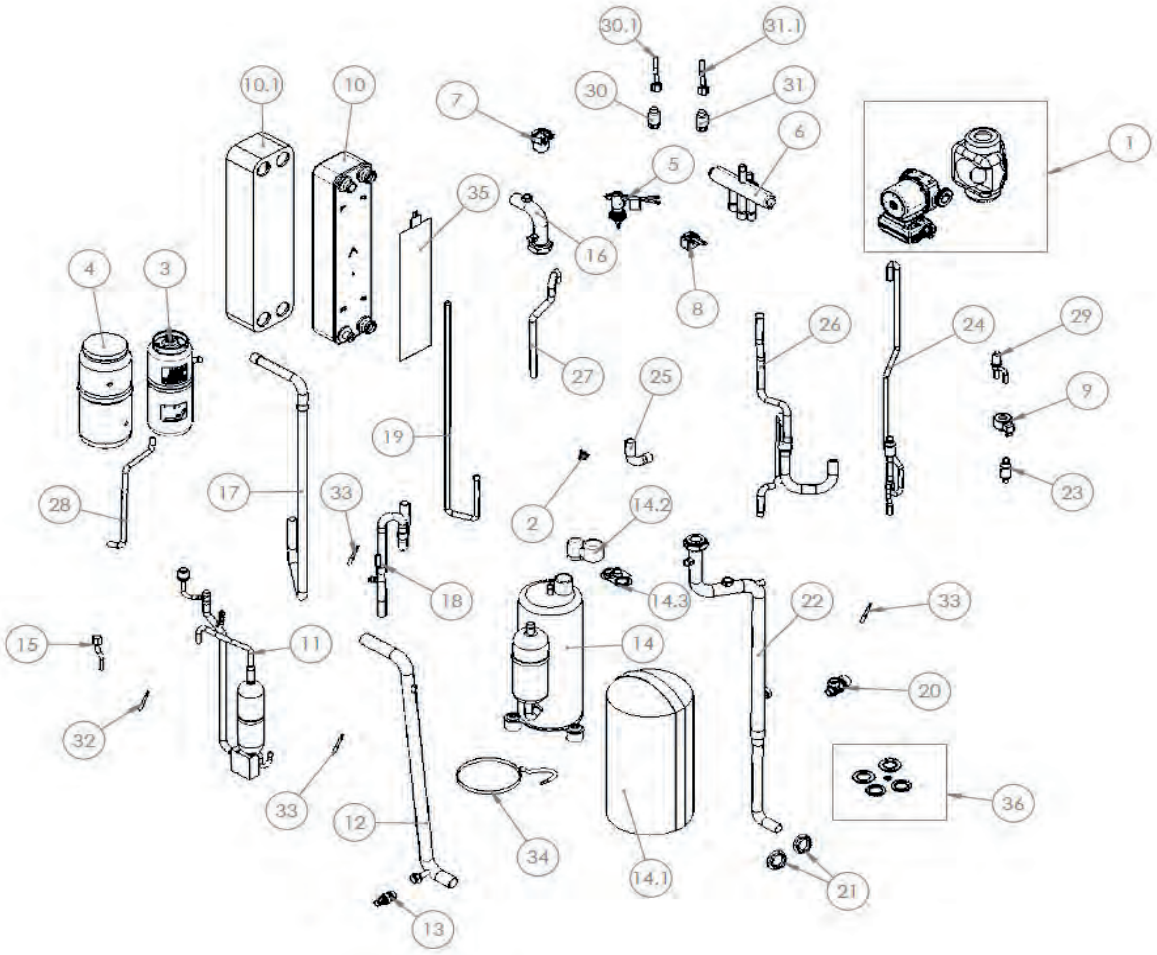

Pos.	Codice	Descrizione
1	ZK000020	Kit ricambio circolatore con cavi
2	CHCC-EN-ST-0025	Termostato sicurezza
3	CHCC-FD-RL-0038	Ricevitore di liquido
4	CH-IL-0197	Rivestimento per ricevitore di liquido
5	CHCC-FD-FL-0007	Flussostato
6	CHCC-FD-EV-0004	Valvola a 4 vie
7	CHCC-FD-SA-0007	Valvola automatica di sfogo aria
8	CH-ASE-0388	Bobina valvola 4 vie con cavo
9	CHCC-EM-BE-0026	Bobina Valvola espansione elettronica
10	CHCC-FD-SC-0209	Scambiatore di calore a piastre
10.1	CH-IL-0253	Isolamento scambiatore
11	Z400-15123000008507	Tubo mandata
12	CH-AST-1539	Tubo ingresso acqua
13	CHCC-FD-RB-0001	Rubinetto di scarico
14	Z400-11103020002859	Compressore
14.1	CH-IL-0320	Cappottino insonorizzante per compressore
14.2	CM-0324	Coperchio
14.3	CM-0325	Guarnizione
15	CH-ASE-0467	Pressostato + cavo
16	CH-AST-1537	Tubo ingresso acqua
17	CH-AST-1543	Tubo linea aspirazione / scarico

RE-PCM 14 R32 - Circuito frigorifero e idraulico

Pos.	Codice	Descrizione
17	CH-AST-1543	Tubo linea aspirazione / scarico
18	CH-AST-1540	Tubo linea aspirazione
19	CH-AST-1764	Tubo linea liquido ø9,52
20	CHCC-FD-SE-0001	Valvola di sicurezza – 6 bar
21	CH-IKB0078.00	Controdado esagonale
22	CH-AST-2202	Tubo uscita acqua
23	Z400-15122000022555	Tubo linea liquido
24	Z400-15123000008515	Tubo linea liquido
25	CH-AST-1545	Tubo linea mandata / aspirazione
26	Z400-15123000008512	Tubo collegamento batteria
27	Z400-15123000008513	Tubo linea mandata
28	CH-AST-1766	Tubo linea liquido
29	CHCC-FD-EV-0107	Valvola di espansione elettronica
30	CHCC-EM-TR-0004	Trasduttore di pressione 0-50 bar
30.1	CHCC-EL-CV-0035	Cavo per trasduttore di pressione
31	CHCC-EM-TR-0003	Trasduttore di pressione 0-30 bar
31.1	CHCC-EL-CV-0035	Cavo per trasduttore di pressione
32	CHCC-EN-ST-0024	Sensore di temperatura mandata - nero
33	CHCC-EN-ST-0022	Sensore di temperatura acqua in/out + sonda aspirazione ST - nero + sonda esterna
34	CH-ASE-0466	Resistenza carter compressore
35	CHCC-EL-RE-0020	Resistenza scambiatore
36	ZK000085	Kit ricambio guarnizioni

RE-PCM 14 R32 - Morsettiera

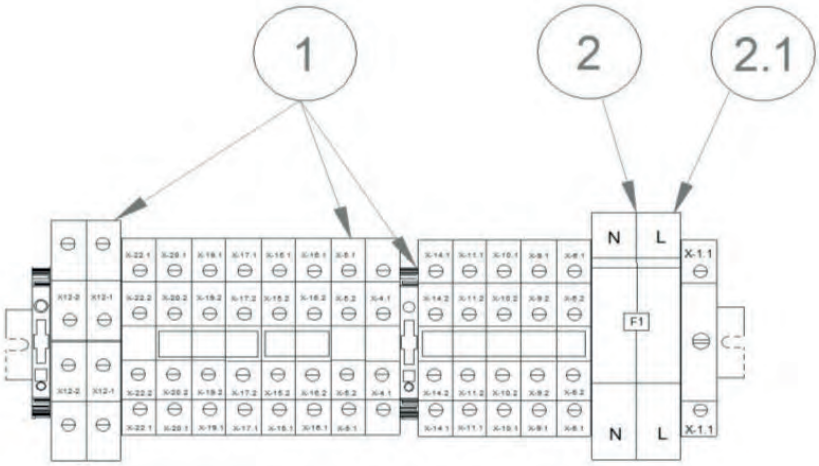

Pos.	Codice	Descrizione
1	ZK000089	Kit morsetti ricambio per morsettiera
2	CHCC-EL-FU-0002	Portafusibile sez. 2 x 38 32A 690V
2.1	CHCC-EL-FU-0020	Fusibile 32A Am 10.3 x 38

RE-PCM 14T R32 - Pannelli

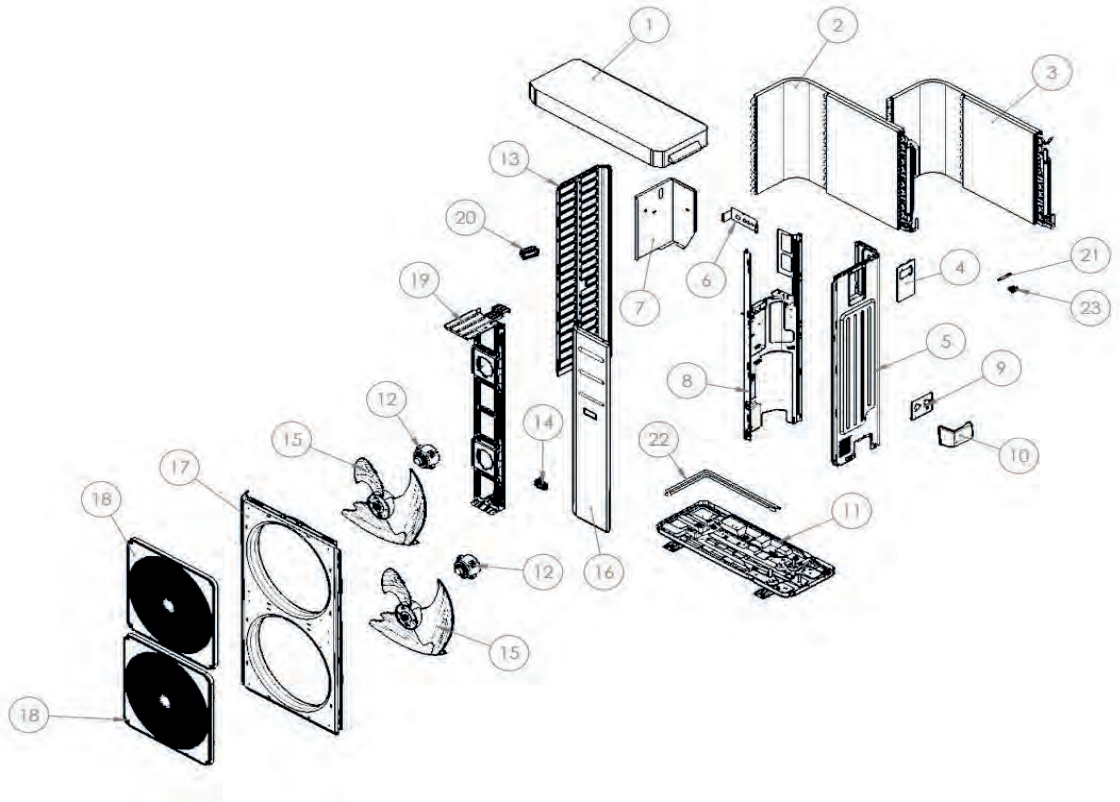

Pos.	Codice	Descrizione
1	CH-LV-1421 R7044	Coperchio
2	Z400-15822000008307	Batteria alettata superiore
3	Z400-15822000008309	Batteria alettata inferiore
4	CH-LV-1828 R7044	Piastra chiusura controllo
5	Z400-12222200004215	Pannello laterale destro
6	CH-LV-0971	Piastra di supporto uscita cavi
7	CH-LG-1436	Supporto scatola elettrica
8	Z400-12222000005733	Pannello divisorio interno
9	CH-LV-0372	Piastra di supporto connessioni idrauliche
10	Z400-12122000014023	Copertura connessioni
11	Z400-12222000006290	Basamento
12	CHCC-EM-VT-0038	Motore ventilatore 110 mm
13	Z400-12222200002363	Pannello sinistro
14	Z400-12100702000038	Maniglia pannello
15	Z400-12100105000022	Ventilatore
16	Z400-12222000006287	Pannello frontale destro
17	Z400-12222000006291	Pannello frontale
18	Z400-12122000020244	Griglia protezione ventilatore
19	Z400-12222000006288	Supporto motore ventilatore
20	Z400-12100701000033	Maniglia pannello
21	CHCC-EN-ST-0022	Sensore di temperatura acqua in/out + sonda aspirazione ST - nero + sonda esterna
22	CHCC-EL-RE-0001	Cavo riscaldante
23	Z400-12100303000143	Porta sonda esterna

RE-PCM 14T R32 - Quadro elettrico

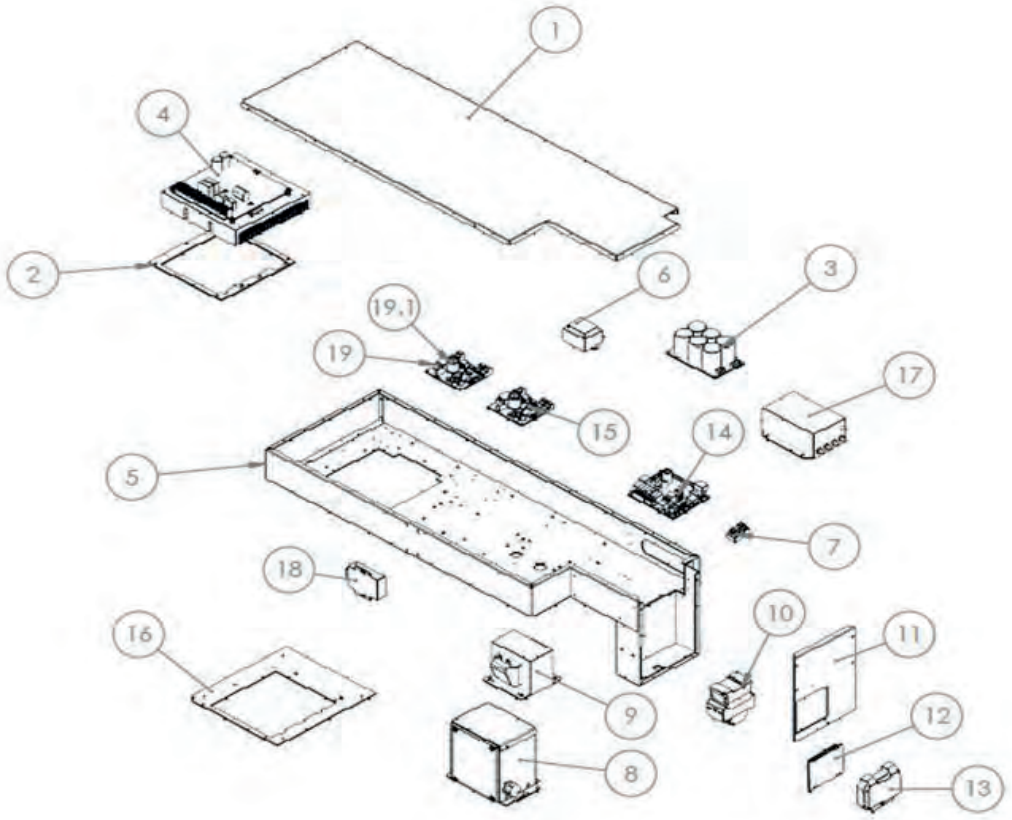

Pos.	Codice	Descrizione
1	CH-LG-1411	Coperchio scatola elettrica
2	CHCC-IS-0026	Guarnizione driver
3	CH-IKB0027.00	Scheda potenza inverter 5HP-3ph
4	CHCC-EN-SC-0045	Driver compressore 3ph
5	CH-ASLG-0258	Scatola elettrica
6	CH-IKB0021.00	Trasformatore elettrico
7	CH-AKB0125.00	Connettore ponte 4 vie
8	CHCC-EL-IN-0016	Scatola induttanza
9	CHCC-EL-IN-0006	Induttanza 3ph
10	CHCC-EM-CM-0076	Contattore
11	CH-LG-1412	Lamiera chiusura laterale scatola elettrica
12	CHCC-EN-SC-0119	Display
13	CH-IKB0001.00	Sportellino trasparente
14	CHCC-EN-SC-0027_SP8	Relè
15	CHCC-EN-SC-0003_SP1	Scheda controllo Ver 415
15.1	CHCC-EL-FU-0024	Fusibile fan driver F1,25A 250V D5x20mm
16	CH-LG-1495	Dima per scheda driver 5HP
17	CH-IKB0029.00	Filtro elettrico per inverter 3ph
18	CH-ASE-0531	Optoisolatore Modbus RS 485
19	CHCC-EN-SC-0003_SP2	Scheda PWM ventilatore 180W Id2
19.1	CHCC-EL-FU-0024	Fusibile fan driver F1,25A 250V D5x20mm
-	CH-AKB0112.00	Morsetto 2 poli
-	CHCC-EL-CV-0124	Cavo modbus
-	CH-CL-EL-CV-0006	Cavo compressore

RE-PCM 14T R32 - Circuito frigorifero e idraulico

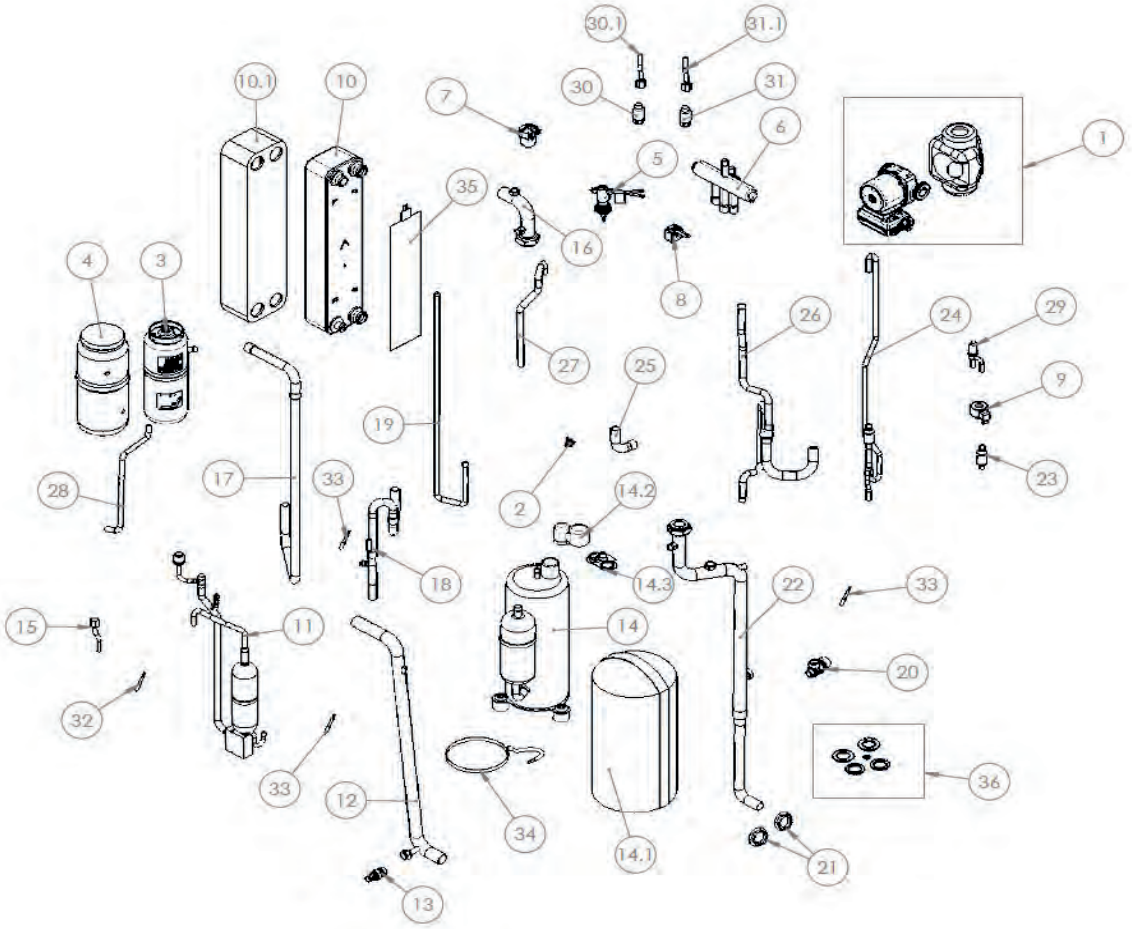

Pos.	Codice	Descrizione
1	ZK000020	Kit ricambio circolatore con cavi e isolazioni
1	CHCC-FD-PU-0071	Solo circolatore
2	CHCC-EN-ST-0025	Termostato di sicurezza
3	CHCC-FD-RL-0038	Ricevitore di liquido
4	CH-IL-0197	Rivestimento per ricevitore di liquido
5	CHCC-FD-FL-0007	Flussostato
6	CHCC-FD-EV-0004	Valvola a 4 vie
7	CHCC-FD-SA-0007	Valvola automatica di sfogo aria
8	CH-ASE-0388	Bobina valvola 4 vie
9	CHCC-EM-BE-0026	Bobina valvola espansione elettronica
10	CHCC-FD-SC-0209	Scambiatore di calore a piastre
10.1	CH-IL-0253	Isolamento scambiatore
11	Z400-15123000008507	Tubo mandata
12	CH-AST-1539	Tubo ingresso acqua
13	CHCC-FD-RB-0001	Rubinetto di scarico
14	Z400-11103020002859	Compressore
14.1	CH-IL-0320	Cappottino insonorizzante per compressore
14.2	CM-0324	Coperchio
14.3	CM-0325	Guarnizione
15	CH-ASE-0467	Pressostato + cavo
16	CH-AST-1537	Tubo ingresso acqua
17	CH-AST-1543	Tubo linea aspirazione / scarico
18	CH-AST-1540	Tubo linea aspirazione
19	CH-AST-1764	Tubo linea liquido_3_ø9,52

RE-PCM 14T R32 - Circuito frigorifero e idraulico

Pos.	Codice	Descrizione
20	CHCC-FD-SE-0001	Valvola di sicurezza – 6 bar
21	CH-IKB0078.00	Controdado esagonale
22	CH-AST-2202	Tubo uscita acqua
23	Z400-15122000022555	Tubo linea liquido_2
24	Z400-15123000008515	Tubo linea liquido_3
25	CH-AST-1545	Tubo linea mandata / aspirazione
26	Z400-15123000008512	Tubo collegamento batteria
27	Z400-15123000008513	Tubo linea mandata
28	CH-AST-1766	Tubo linea liquido_4
29	CHCC-FD-EV-0107	Valvola di espansione elettronica
30	CHCC-EM-TR-0004	Trasduttore di pressione 0-50 bar
30.1	CHCC-EL-CV-0035	Cavo per trasduttore di pressione
31	CHCC-EM-TR-0003	Trasduttore di pressione 0-30 bar
31.1	CHCC-EL-CV-0035	Cavo per trasduttore di pressione
32	CHCC-EN-ST-0024	Sensore di temperatura mandata - nero - (DT)

RE-PCM 14T R32 - Morsettiera

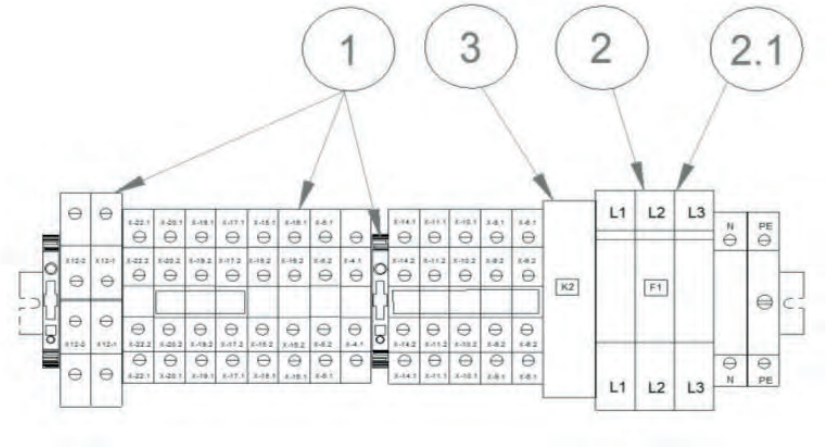

Pos.	Codice	Descrizione
1	CHCC-EL-KT-0012	Kit morsetti ricambio per morsettiera
2	CHCC-EL-FU-0018	Portafusibile sez. 3x38 32A 690V
2.1	CHCC-EL-FU-0021	Fusibile 16A Am 10.3 x 38
3	CH-AKB0036.00	Relè

RE-PCM 16 R32 - Pannelli

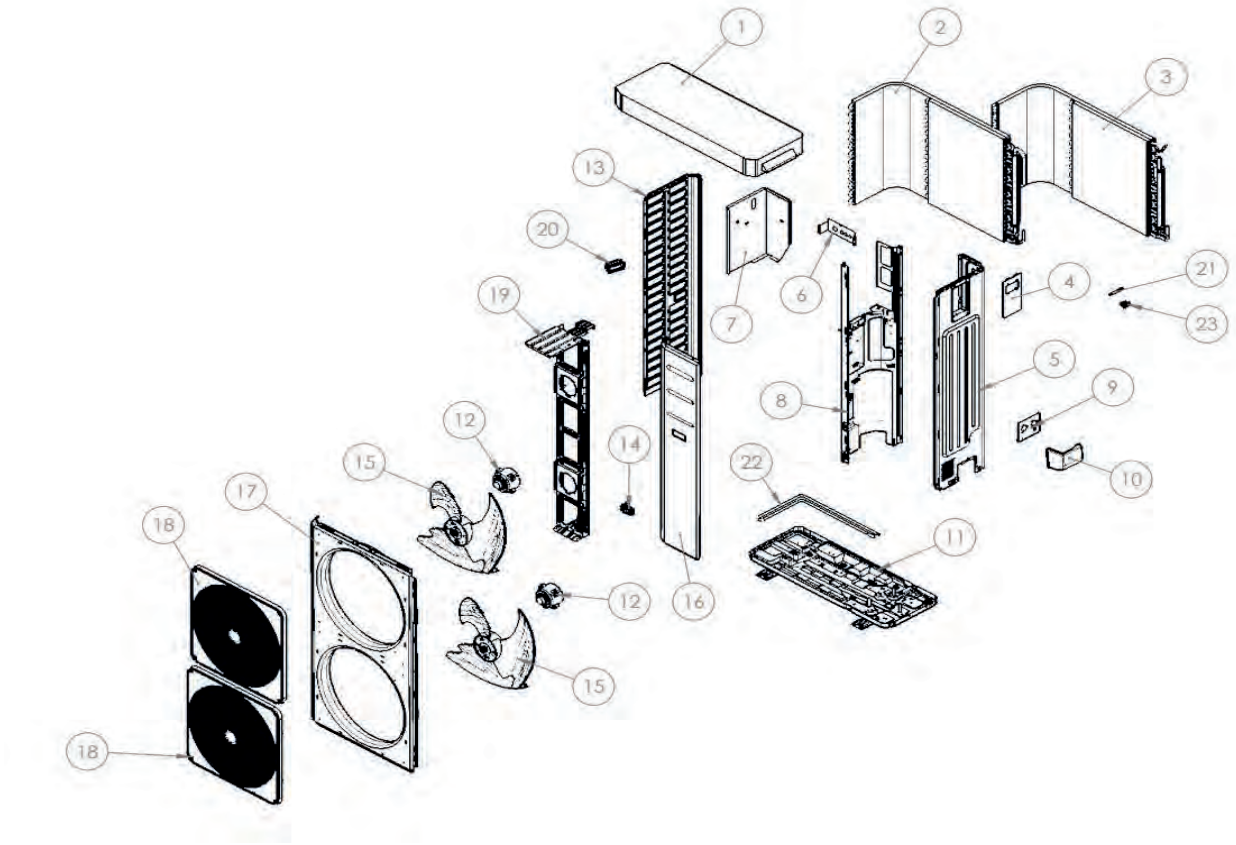

Pos.	Codice	Descrizione
1	CH-LV-1421 R7044	Coperchio
2	Z400-15822000008314	Batteria alettata superiore
3	Z400-15822000008305	Batteria alettata inferiore
4	CH-LV-1828 R7044	Piastra chiusura controllo
5	Z400-12222200004215	Pannello laterale destro
6	CH-LV-0971	Piastra di supporto uscita cavi
7	CH-LG-1436	Supporto scatola elettrica
8	Z400-12222000005733	Pannello divisorio interno
9	CH-LV-0372	Piastra di supporto connessioni idrauliche
10	Z400-12122000014023	Copertura connessioni
11	Z400-12222000006290	Basamento
12	CHCC-EM-VT-0038	Motore ventilatore 110 mm
13	Z400-12222200002363	Pannello sinistro
14	Z400-12100702000038	Maniglia pannello
15	Z400-12100105000022	Ventilatore
16	Z400-12222000006287	Pannello frontale destro
17	Z400-12222000006291	Pannello frontale
18	Z400-12122000020244	Griglia protezione ventilatore
19	Z400-12222000006288	Supporto motore ventilatore
20	Z400-12100701000033	Maniglia pannello
21	CHCC-EN-ST-0022	Sensore di temperatura acqua in/out + sonda aspirazione ST - nero + sonda esterna
22	CHCC-EL-RE-0001	Cavo riscaldante
-	Z400-12100303000143	Porta sonda esterna

RE-PCM 16 R32 - Quadro elettrico

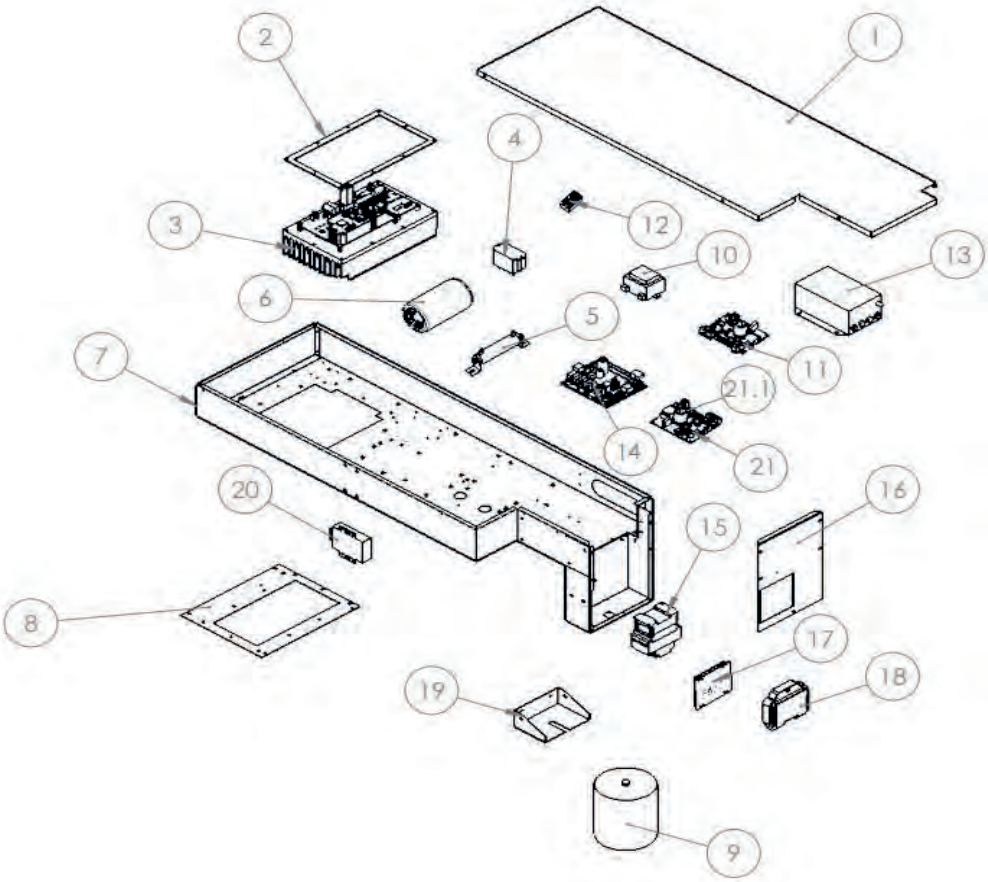

Pos.	Codice	Descrizione
1	CH-LG-1411	Coperchio scatola elettrica
2	CHCC-IS-0022	Guarnizione driver
3	CHCC-EN-SC-0046	Driver compressore
4	CHCC-EM-CM-0017	Relè
5	CHCC-EL-RE-0004	Resistenza elettrica
6	CM-0173	Condensatore
7	CH-ASLG-0258	Scatola elettrica
8	CH-LG-1494	Dima per scheda driver
9	CH-ASE-0468	Induttanza
10	CH-IKB0021.00	Trasformatore elettrico
11	CHCC-EN-SC-0077	Scheda ventilatore
11.1	CHCC-EL-FU-0024	Fusibile fan driver F1,25A 250V D5x20 mm
12	CH-AKB0125.00	Connettore-ponte 4 vie
13	CHCC-EL-FR-0003	Filtro elettrico
14	CHCC-EN-SC-0027_SP7	Scheda controllo Ver415 ricambio
15	CHCC-EM-CM-0078	Contattore
16	CH-LG-1412	Lamiera chiusura laterale scatola elettrica
17	CHCC-EN-SC-0119	Display
18	CH-IKB0001.00	Sportellino trasparente
19	CH-LG-1398	Supporto induttanza
20	ZK000078	Optoisolatore Modbus RS 485
21	CHCC-EN-SC-0003_SP1	Scheda PWM ventilatore 180W Id1
21.1	CHCC-EL-FU-0024	Fusibile fan driver F1,25A 250V D5x20 mm
-	CH-AKB0112.00	Morsetto 2 poli
-	CH-CL-EL-CV-0016	Modbus interno quadro elettrico
-	ZK000106	Cavo ricambio compressore

RE-PCM 16 R32 - Circuito frigorifero e idraulico

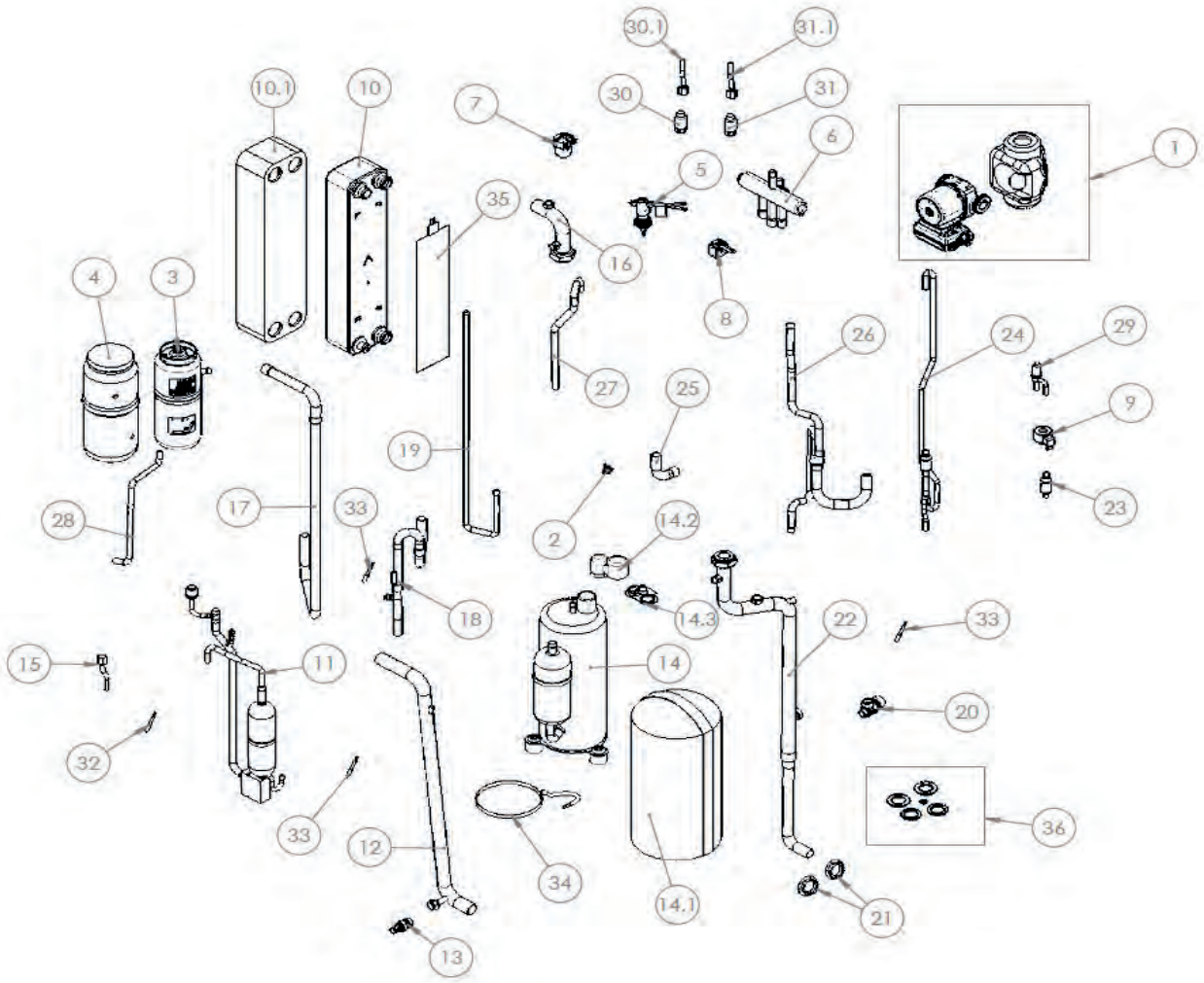

Pos.	Codice	Descrizione
1	ZK000020	Kit ricambio circolatore con cavi 14/16/18
2	CHCC-EN-ST-0025	Termostato sicurezza
3	CHCC-FD-RL-0038	Ricevitore di liquido
4	CH-IL-0197	Rivestimento per ricevitore di liquido
5	CHCC-FD-FL-0007	Flussostato
6	CHCC-FD-EV-0004	Valvola a 4 vie 10/12/14/16/18
7	CHCC-FD-SA-0007	Valvola automatica di sfogo aria
8	CH-ASE-0388	Bobina valvola 4 vie i-32V5 con cavo
9	CHCC-EM-BE-0026	Bobina Valvola espansione elettronica
10	CHCC-FD-SC-0209	Scambiatore di calore a piastre
10.1	CH-IL-0253	Isolamento scambiatore
11	Z400-15123000008507	Tubo mandata
12	CH-AST-1539	Tubo ingresso acqua
13	CHCC-FD-RB-0001	Rubinetto di scarico
14	Z400-11103020002859	Compressore
14.1	CH-IL-0320	“Cappottino insonorizzante per compressore 14-16-18”
14.2	CM-0324	Coperchio
14.3	CM-0325	Guarnizione
15	CH-ASE-0467	Pressostato + cavo i-32V5
16	CH-AST-1537	Tubo ingresso acqua
17	CH-AST-1543	Tubo linea aspirazione / scarico_14 / 16/18
18	CH-AST-1540	Tubo linea aspirazione_14 / 16/18

RE-PCM 16 R32 - Circuito frigorifero e idraulico

Pos.	Codice	Descrizione
19	CH-AST-1764	Tubo linea liquido_3_ø9,52
20	CHCC-FD-SE-0001	Valvola di sicurezza – 6 bar
21	CH-IKB0078.00	Controdado esagonale
22	CH-AST-2202	Tubo uscita acqua
23	Z400-15122000022555	Tubo linea liquido
24	Z400-15123000008515	Tubo linea liquido
25	CH-AST-1545	Tubo linea mandata / aspirazione
26	Z400-15123000008512	Tubo collegamento batteria
27	Z400-15123000008513	Tubo linea mandata
28	CH-AST-1766	Tubo linea liquido
29	CHCC-FD-EV-0107	Valvola di espansione elettronica
30	CHCC-EM-TR-0004	Trasduttore di pressione 0-50 bar
30.1	CHCC-EL-CV-0035	Cavo per trasduttore di pressione
31	CHCC-EM-TR-0003	Trasduttore di pressione 0-30 bar
31.1	CHCC-EL-CV-0035	Cavo per trasduttore di pressione
32	CHCC-EN-ST-0024	Sensore di temperatura mandata - nero
33	CHCC-EN-ST-0022	Sensore di temperatura acqua in/out + sonda aspirazione ST - nero + sonda esterna
34	CH-ASE-0466	Resistenza carter compressore
35	CHCC-EL-RE-0020	Resistenza scambiatore
36	ZK000085	Kit ricambio guarnizioni

RE-PCM 16 R32 - Morsettiera

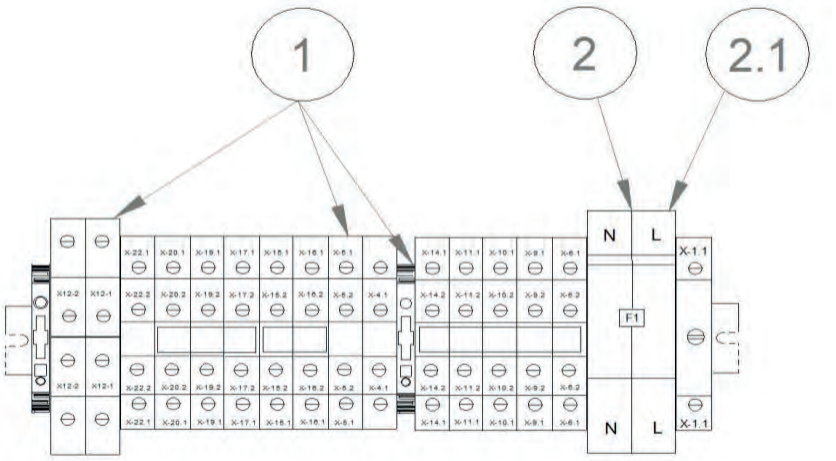

Pos.	Codice	Descrizione
1	ZK000089	Kit morsetti ricambio per morsettiera
2	CHCC-EL-FU-0020	Portafusibile sez. 2 x 38 32A 690V
2.1	CHCC-EL-FU-0002	Fusibile 32A Am 10.3 x 38

RE-PCM 16T R32 - Pannelli

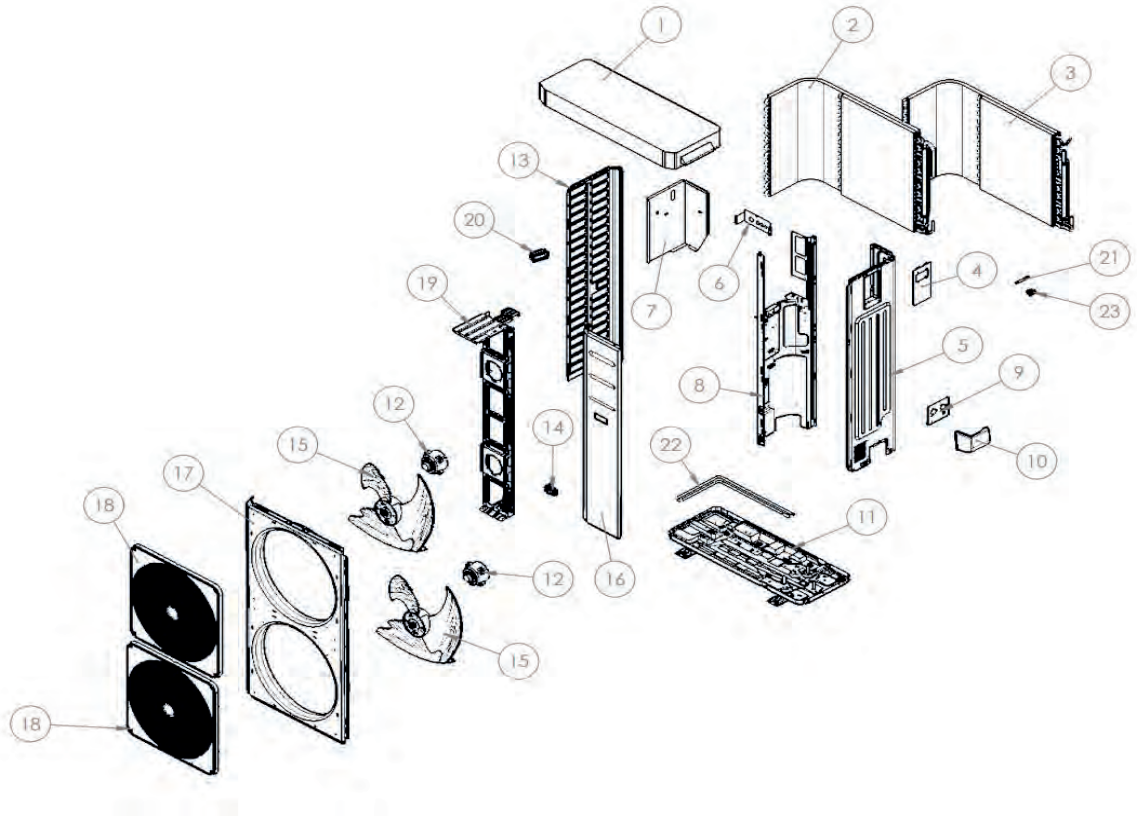

Pos.	Codice	Descrizione
1	CH-LV-1421 R7044	Coperchio
2	Z400-15822000008314	Batteria alettata superiore
3	Z400-15822000008305	Batteria alettata inferiore
4	CH-LV-1828 R7044	Piastra chiusura controllo
5	Z400-12222200004215	Pannello laterale destro
6	CH-LV-0971	Piastra di supporto uscita cavi
7	CH-LG-1436	Supporto scatola elettrica
8	Z400-12222000005733	Pannello divisorio interno
9	CH-LV-0372	Piastra di supporto connessioni idrauliche
10	Z400-12122000014023	Copertura connessioni
11	Z400-12222000006290	Basamento
12	CHCC-EM-VT-0038	Motore ventilatore 110 mm
13	Z400-12222200002363	Pannello sinistro
14	Z400-12100702000038	Maniglia pannello
15	Z400-12100105000022	Ventilatore
16	Z400-12222000006287	Pannello frontale destro
17	Z400-12222000006291	Pannello frontale
18	Z400-12122000020244	Griglia protezione ventilatore
19	Z400-12222000006288	Supporto motore ventilatore
20	Z400-12100701000033	Maniglia pannello
21	CHCC-EN-ST-0022	Sensore di temperatura acqua in/out + sonda aspirazione ST - nero + sonda esterna
22	CHCC-EL-RE-0001	Cavo riscaldante
-	Z400-12100303000143	Porta sonda esterna

RE-PCM 16T R32 - Quadro elettrico

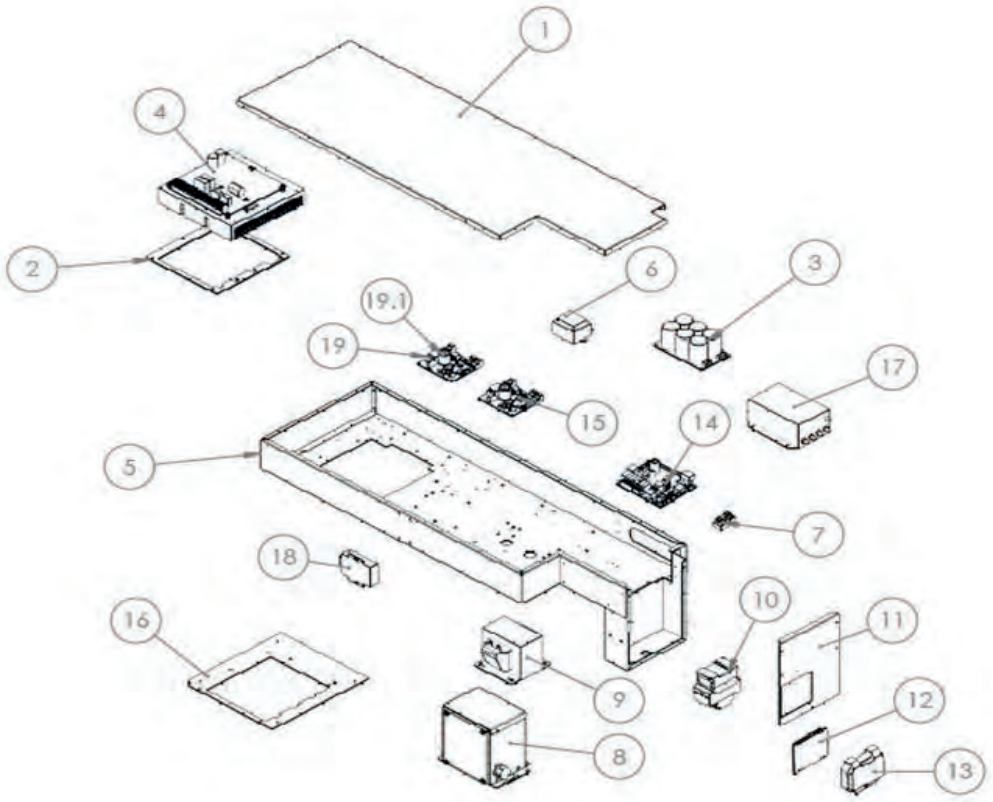

Pos.	Codice	Descrizione
1	CH-LG-1411	Coperchio scatola elettrica
2	CHCC-IS-0026	Guarnizione driver
3	Z000926	Scheda potenza inverter 5HP
4	Z000925	Driver compressore
5	CH-ASLG-0258	Scatola elettrica
6	CH-IKB0021.00	Trasformatore elettrico
7	CH-AKB0125.00	Connettore-ponte 4 vie
8	CHCC-EL-IN-0016	Scatola induttanza
9	CHCC-EL-IN-0006	Induttanza
10	CHCC-EM-CM-0076	Contattore
11	CH-LG-1412	Lamiera chiusura laterale scatola elettrica
12	CHCC-EN-SC-0119	Display
13	CH-IKB0001.00	Sportellino trasparente
14	CHCC-EN-SC-0027_SP9	Scheda controllo Ver415 ricambio
15	CHCC-EN-SC-0077	Scheda ventilatore
15.1	CHCC-EL-FU-0024	Fusibile fan driver F1,25A 250V D5x20 mm
16	CH-LG-1495	Dima per scheda driver
17	CH-IKB0029.00	Filtro elettrico per inverter
18	ZK000078	Optoisolatore Modbus RS 485
19	CHCC-EN-SC-0003_SP1	Scheda PWM ventilatore 180W Id1
19.1	CHCC-EL-FU-0024	Fusibile fan driver F1,25A 250V D5x20 mm
-	CH-AKB0112.00	Morsetto 2 poli
-	ZK000462	Cavo ricambio modbus
-	ZK000106	Cavo ricambio compressore

RE-PCM 16T R32 - Circuito frigorifero e idraulico

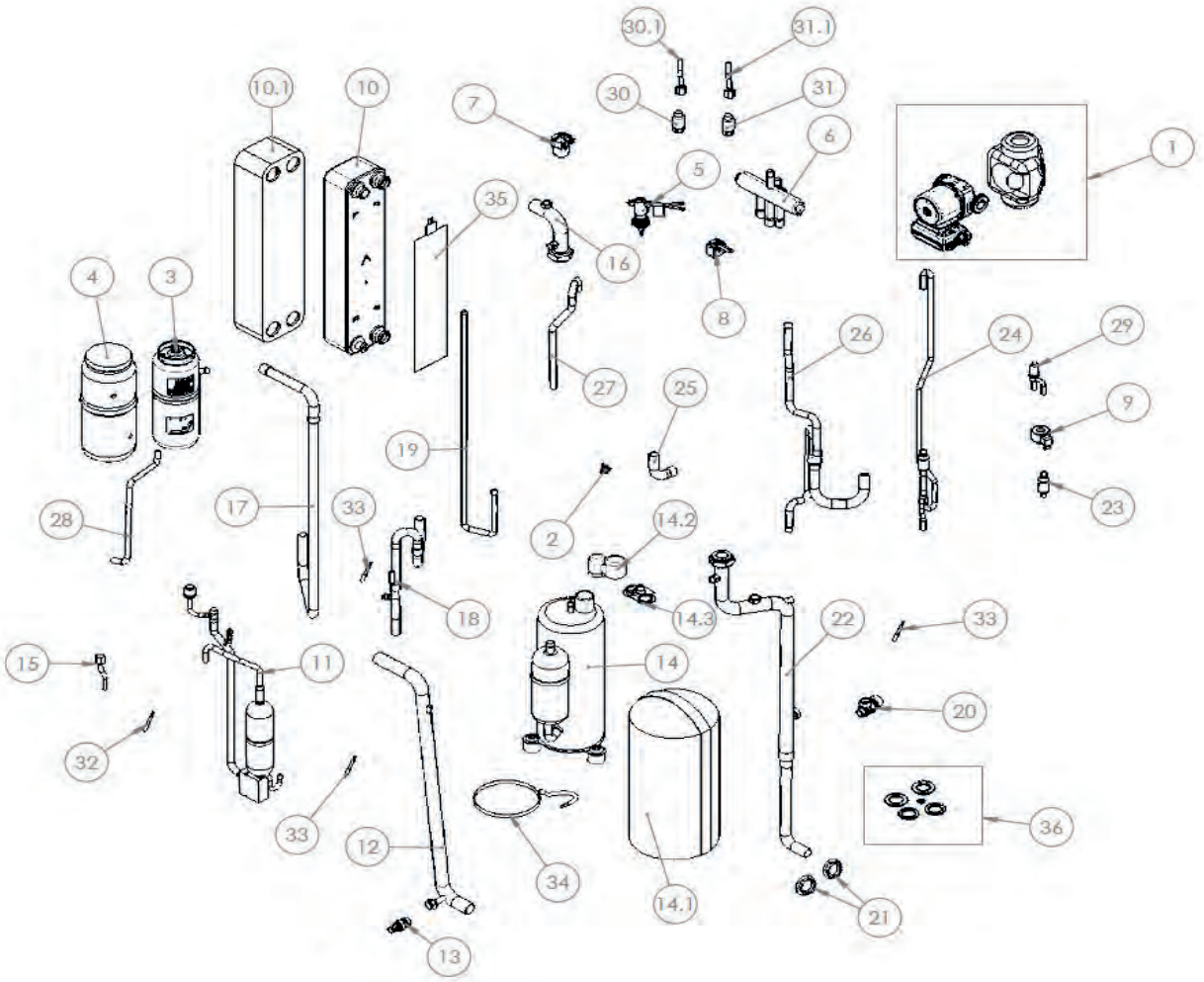

Pos.	Codice	Descrizione
1	ZK000020	Kit ricambio circolatore con cavi
2	CHCC-EN-ST-0025	Termostato sicurezza
3	CHCC-FD-RL-0038	Ricevitore di liquido
4	CH-IL-0197	Rivestimento per ricevitore di liquido
5	CHCC-FD-FL-0007	Flussostato
6	CHCC-FD-EV-0004	Valvola a 4 vie
7	CHCC-FD-SA-0007	Valvola automatica di sfogo aria
8	CH-ASE-0388	Bobina valvola 4 vie con cavo
9	CHCC-EM-BE-0026	Bobina Valvola espansione elettronica
10	CHCC-FD-SC-0209	Scambiatore di calore a piastre
10.1	CH-IL-0253	Isolamento scambiatore
11	Z400-15123000008507	Tubo mandata
12	CH-AST-1539	Tubo ingresso acqua
13	CHCC-FD-RB-0001	Rubinetto di scarico
14	Z400-11103020002859	Compressore
14.1	CH-IL-0320	Cappottino insonorizzante per compressore
14.2	CM-0324	Coperchio
14.3	CM-0325	Guarnizione
15	CH-ASE-0467	Pressostato + cavo
16	CH-AST-1537	Tubo ingresso acqua
17	CH-AST-1543	Tubo linea aspirazione / scarico

RE-PCM 16T R32 - Circuito frigorifero e idraulico

Pos.	Codice	Descrizione
18	CH-AST-1540	Tubo linea aspirazione
19	CH-AST-1764	Tubo linea liquido_3_ø9,52
20	CHCC-FD-SE-0001	Valvola di sicurezza – 6 bar
21	CH-IKB0078.00	Controdado esagonale
22	CH-AST-2202	Tubo uscita acqua
23	Z400-15122000022555	Tubo linea liquido
24	Z400-15123000008515	Tubo linea liquido
25	CH-AST-1545	Tubo linea mandata / aspirazione
26	Z400-15123000008512	Tubo collegamento batteria
27	Z400-15123000008513	Tubo linea mandata
28	CH-AST-1766	Tubo linea liquido
29	CHCC-FD-EV-0107	Valvola di espansione elettronica
30	CHCC-EM-TR-0004	Trasduttore di pressione 0-50 bar
30.1	CHCC-EL-CV-0035	Cavo per trasduttore di pressione
31	CHCC-EM-TR-0003	Trasduttore di pressione 0-30 bar
31.1	CHCC-EL-CV-0035	Cavo per trasduttore di pressione
32	CHCC-EN-ST-0024	Sensore di temperatura mandata - nero
33	CHCC-EN-ST-0022	Sensore di temperatura acqua in/out + sonda aspirazione ST - nero + sonda esterna
34	CH-ASE-0466	Resistenza carter compressore
35	CHCC-EL-RE-0020	Resistenza scambiatore
36	ZK000085	Kit ricambio guarnizioni

RE-PCM 16T R32 - Morsettiera

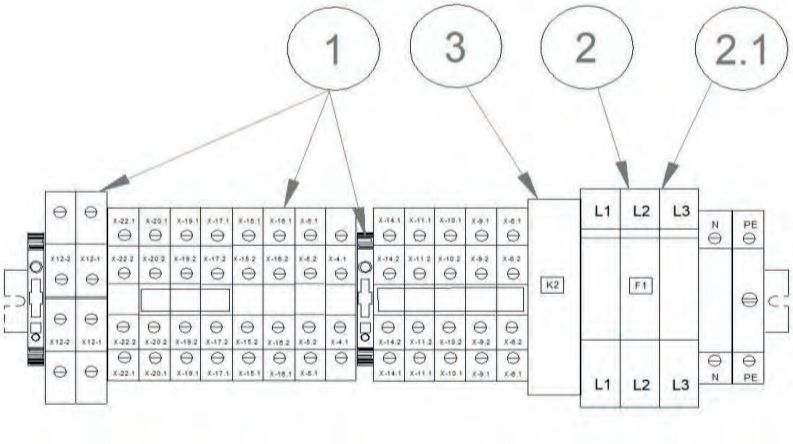

Pos.	Codice	Descrizione
1	ZK000088	Kit morsetti ricambio per morsettiera
2	CHCC-EL-FU-0018	Portafusibile sez. 3 x 38 32A 690V
2.1	CHCC-EL-FU-0021	Fusibile 16A Am 10.3 x 38
3	CH-AKB0036.00	Relè

RE-PCM 18T R32 - Pannelli

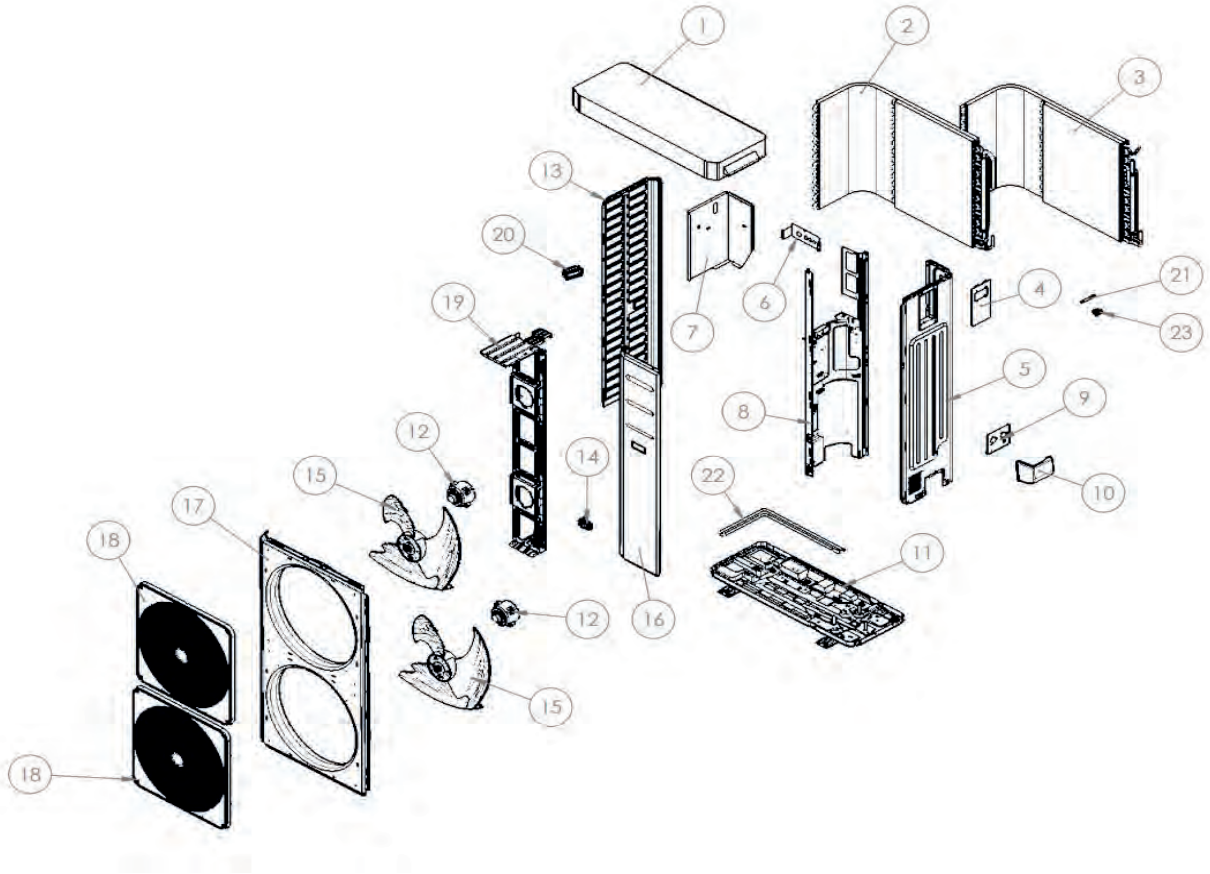

Pos.	Codice	Descrizione
1	CH-LV-1421 R7044	Coperchio
2	Z400-15822000008314	Batteria alettata superiore
3	Z400-15822000008305	Batteria alettata inferiore
4	CH-LV-1828 R7044	Piastra chiusura controllo
5	Z400-12222200004215	Pannello laterale destro
6	CH-LV-0971	Piastra di supporto uscita cavi
7	CH-LG-1436	Supporto scatola elettrica
8	Z400-12222000005733	Pannello divisorio interno
9	CH-LV-0372	Piastra di supporto connessioni idrauliche
10	Z400-12122000014023	Copertura connessioni
11	Z400-12222000006290	Basamento
12	CHCC-EM-VT-0038	Motore ventilatore 110 mm
13	Z400-12222200002363	Pannello sinistro
14	Z400-12100702000038	Maniglia pannello
15	Z400-12100105000022	Ventilatore
16	Z400-12222000006287	Pannello frontale destro
17	Z400-12222000006291	Pannello frontale
18	Z400-12122000020244	Griglia protezione ventilatore
19	Z400-12222000006288	Supporto motore ventilatore
20	Z400-12100701000033	Maniglia pannello
21	CHCC-EN-ST-0022	Sensore di temperatura acqua in/out + sonda aspirazione ST - nero + sonda esterna
22	CHCC-EL-RE-0001	Cavo riscaldante
-	Z400-12100303000143	Porta sonda esterna

RE-PCM 18T R32 - Quadro elettrico

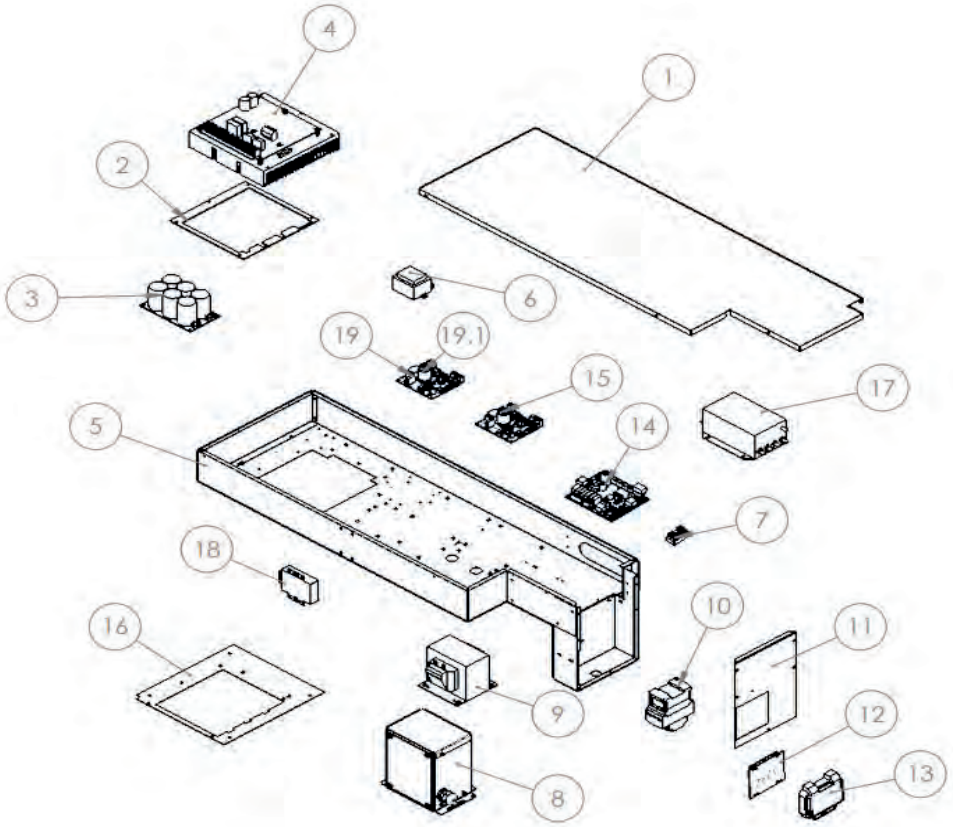

Pos.	Codice	Descrizione
1	CH-LG-1411	Coperchio scatola elettrica
2	CHCC-IS-0026	Guarnizione driver
3	CH-IKB0027.00	Scheda potenza inverter 5HP-3ph
4	CHCC-EN-SC-0045	Driver compressore 3ph
5	CH-ASLG-0258	Scatola elettrica
6	CH-IKB0021.00	Trasformatore elettrico
7	CH-AKB0125.00	Connettore ponte 4 vie
8	CHCC-EL-IN-0016	Scatola induttanza
9	CHCC-EL-IN-0006	Induttanza 3ph
10	CHCC-EM-CM-0076	Contattore
11	CH-LG-1412	Lamiera chiusura laterale scatola elettrica
12	CHCC-EN-SC-0119	Display
13	CH-IKB0001.00	Sportellino trasparente
14	CHCC-EN-SC-0027_SP10	Scheda controllo Ver415 ricambio
15	CHCC-EN-SC-0003_SP1	Scheda PWM ventilatore 180W Id1
15.1	CHCC-EL-FU-0024	Fusibile fan driver F1,25A 250V D5x20mm
16	CH-LG-1495	Dima per scheda driver 5HP(3ph)
17	CH-IKB0029.00	Filtro elettrico per inverter 3ph
18	CH-ASE-0531	Optoisolatore Modbus RS 485
19	CHCC-EN-SC-0003_SP2	Scheda PWM ventilatore 180W Id2
19.1	CHCC-EL-FU-0024	Fusibile fan driver F1,25A 250V D5x20mm
-	CH-AKB0112.00	Morsetto 2 poli
-	CHCC-EL-CV-0124	Cavo modbus
-	CH-CL-EL-CV-0006	Cavo compressore

RE-PCM 18T R32 - Circuito frigorifero e idraulico

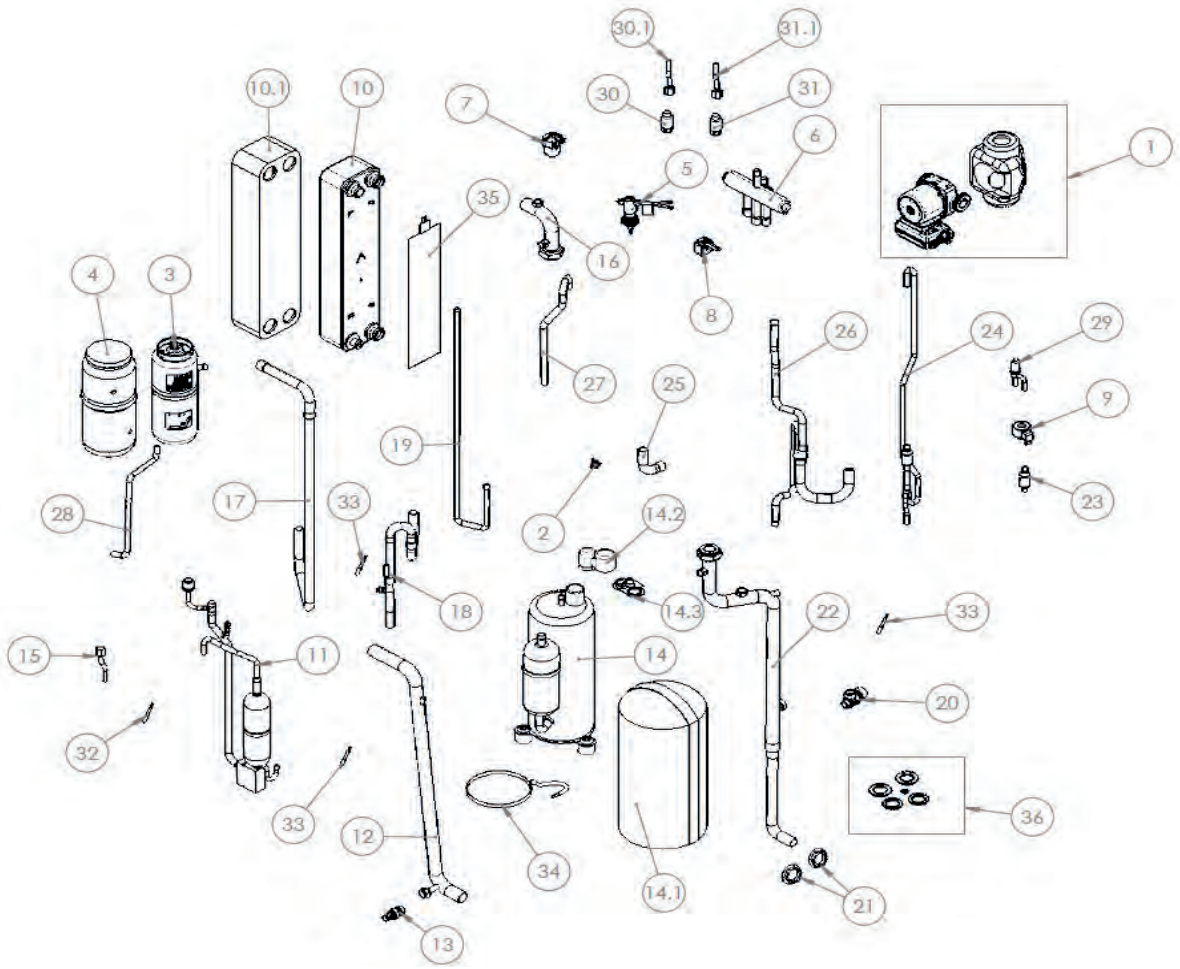

Pos.	Codice	Descrizione
1	ZK000020	Kit ricambio circolatore con cavi e isolazioni
1	CHCC-FD-PU-0071	Solo circolatore
2	CHCC-EN-ST-0025	Termostato di sicurezza
3	CHCC-FD-RL-0038	Ricevitore di liquido
4	CH-IL-0197	Rivestimento per ricevitore di liquido
5	CHCC-FD-FL-0007	Flussostato
6	CHCC-FD-EV-0004	Valvola a 4 vie
7	CHCC-FD-SA-0007	Valvola automatica di sfogo aria
8	CH-ASE-0388	Bobina valvola 4 vie
9	CHCC-EM-BE-0026	Bobina valvola espansione elettronica
10	CHCC-FD-SC-0209	Scambiatore di calore a piastre
10.1	CH-IL-0253	Isolamento scambiatore
11	Z400-15123000008507	Tubo mandata
12	CH-AST-1539	Tubo ingresso acqua
13	CHCC-FD-RB-0001	Rubinetto di scarico
14	Z400-11103020002859	Compressore
14.1	CH-IL-0320	Cappottino insonorizzante per compressore
14.2	CM-0324	Coperchio
14.3	CM-0325	Guarnizione
15	CH-ASE-0467	Pressostato + cavo
16	CH-AST-1537	Tubo ingresso acqua
17	CH-AST-1543	Tubo linea aspirazione / scarico
18	CH-AST-1540	Tubo linea aspirazione
19	CH-AST-1764	Tubo linea liquido_3_ø9,52

RE-PCM 18T R32 - Circuito frigorifero e idraulico

Pos.	Codice	Descrizione
20	CHCC-FD-SE-0001	Valvola di sicurezza – 6 bar
21	CH-IKB0078.00	Controdado esagonale
22	CH-AST-2202	Tubo uscita acqua
23	Z400-15122000022555	Tubo linea liquido_2
24	Z400-15123000008515	Tubo linea liquido_3
25	CH-AST-1545	Tubo linea mandata / aspirazione
26	Z400-15123000008512	Tubo collegamento batteria
27	Z400-15123000008513	Tubo linea mandata
28	CH-AST-1766	Tubo linea liquido_4
29	CHCC-FD-EV-0107	Valvola di espansione elettronica
30	CHCC-EM-TR-0004	Trasduttore di pressione 0-50 bar
30.1	CHCC-EL-CV-0035	Cavo per trasduttore di pressione
31	CHCC-EM-TR-0003	Trasduttore di pressione 0-30 bar
31.1	CHCC-EL-CV-0035	Cavo per trasduttore di pressione
32	CHCC-EN-ST-0024	Sensore di temperatura mandata - nero - (DT)
33	CHCC-EN-ST-0022	Sensore di temperatura acqua in/out + sonda aspirazione ST - nero + sonda esterna
34	CH-ASE-0466	Resistenza carter compressore
35	CHCC-EL-RE-0020	Resistenza scambiatore
36	CH-ASMC-0301	Kit ricambio guarnizioni

RE-PCM 18T R32 - Morsettiera

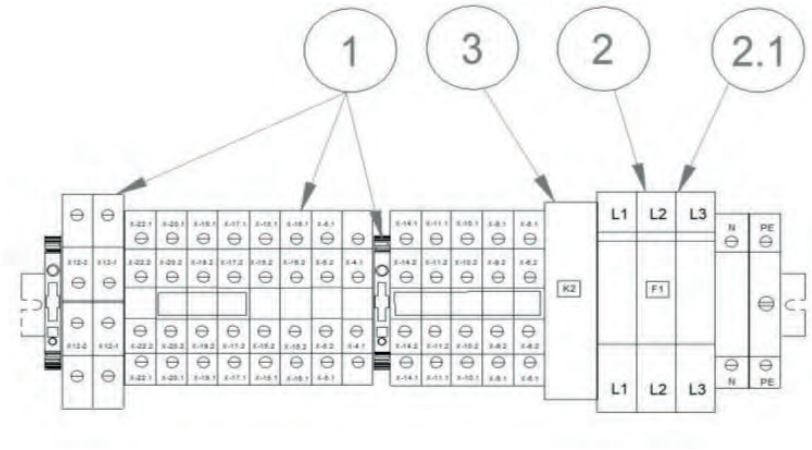

Pos.	Codice	Descrizione
1	CHCC-EL-KT-0012	Kit morsetti ricambio per morsettiera
2	CHCC-EL-FU-0018	Portafusibile sez. 3x38 32A 690V
2.1	CHCC-EL-FU-0021	Fusibile 16A Am 10.3 x 38
3	CH-AKB0036.00	Relè

RE-PCM 21 R32 - Circuito frigorifero e idraulico

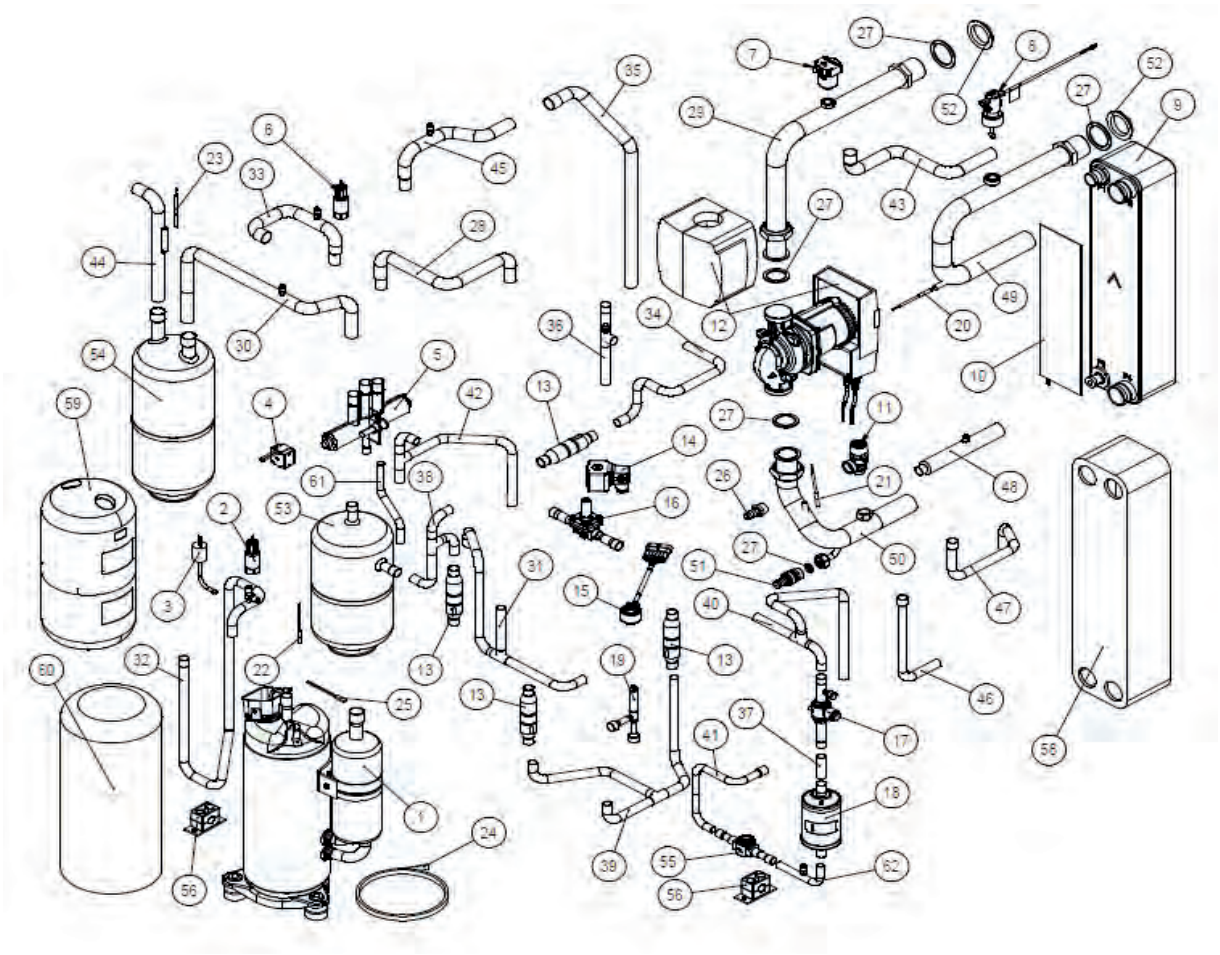

Pos.	Codice	Descrizione
1	CHCC-FD-CO-0109	Compressore
2	CHCC-EM-TR-0004	Trasduttore di pressione 0-50 bar
3	CHCC-FD-SE-0019	Pressostato alta pressione riarmo automatico
4	CHCC-EM-BE-0017	Bobina per valvola 4 vie
5	CHCC-FD-EV-0004	Valvola 4 vie
6	CHCC-EM-TR-0003	Trasduttore di pressione 0-30 bar
7	CHCC-FD-SA-0007	Valvola automatica di sfogo aria
8	CHCC-FD-FL-0009	Flussostato set point 27 l/min
9	CHCC-FD-SC-0334	Scambiatore di calore a piastre
10	CHCC-EL-RE-0003	Piastra riscaldante adesiva
11	CHCC-FD-SE-0001	Valvola di sicurezza – 6 bar
12	ZK000573	Kit circolatore + cavi + isolamento
13	CHCC-FD-NR-0044	Valvola di non ritorno (4 pezzi)
14	CHCC-EM-BE-0005	Bobina per valvola solenoide
15	CHCC-EM-BE-0032	Bobina valvola espansione elettronica
16	CHCC-FD-EV-0110	Valvola solenoide
17	CHCC-FD-RB-0037	Rubinetto a sfera
18	CHCC-FD-FR-0039	Filtro deidratatore
19	CHCC-FD-EV-0099	Valvola di espansione elettronica
20	CHCC-EN-ST-0020	Sensore di temperatura acqua IN
21	CHCC-EN-ST-0022	Sensore di temperatura acqua OUT
22	CHCC-EN-ST-0021	Sensore temperatura aspirazione ST
23	CHCC-EN-ST-0023	Sensore temperatura mandata DT
24	CM-0345	Resistenza carter compressore
25	CHCC-EN-ST-0026	Termostato sicurezza

RE-PCM 21 R32 - Circuito frigorifero e idraulico

Pos.	Codice	Descrizione
26	CH-AKB0107.00	Raccordo portagomma maschio 1/2” x 15 mm
27	ZK000081	Kit ricambio guarnizioni
28	CH-AST-2022	Tubo linea aspirazione-mandata_2_Ø19.05
29	CH-AST-2039	Tubo acqua uscita pompa_Ø28
30	CH-AST-2020	Tubo linea aspirazione_3_Ø19.05
31	CH-AST-2031	Tubo linea liquido_3_Ø12.7
32	CH-AST-2023	Tubo linea mandata_1_Ø12.7
33	CH-AST-2021	Tubo linea aspirazione_2_Ø19.05
34	CH-AST-2027	Tubo linea liquido_10_Ø12.7
35	CH-AST-2026	Tubo linea mandata-aspirazione_2_Ø18
36	CH-AST-2028	Tubo linea liquido_1_Ø12.7
37	CH-AST-2035	Tubo linea liquido_7_Ø12.7
38	CH-AST-2030	Tubo linea liquido_11_Ø12.7
39	CH-AST-2032	Tubo linea liquido_2_Ø12.7
40	CH-AST-2034	Tubo linea liquido_8_Ø12.7
41	CH-AST-2037	Tubo linea liquido_5_Ø12.7
42	CH-AST-2033	Tubo linea liquido_9_Ø12.7
43	CH-AST-2180	Tubo linea aspirazione-mandata_1_Ø19.05
44	CH-AST-2181	Tubo linea aspirazione_1_Ø19.05
45	CH-AST-2182	Tubo linea mandata-aspirazione_1_Ø18
46	CH-AST-2184	Tubo linea liquido_12_Ø12.7
47	CH-AST-2183	Tubo linea liquido_13_Ø12.7
48	CH-AST-2179	Tubo linea liquido_4_Ø12.7
49	CH-AST-2174	Tubo acqua a saldare ingresso scambiatore_Ø28
50	CH-AST-2175	Tubo acqua a saldare ingresso pompa_Ø28
51	CHCC-FD-RB-0001	Rubinetto scarico con tappo mod. RSC/T 1/2
52	CH-IKB0078.00	Controdado esagonale 1” con flangetta filettata leggera dam 51 mm
53	CHCC-FD-RL-0047	Ricevitore di liquido 3,1 L RV-130x286 ODS 1/2” Øi12.7mm TS:-10/+120°C PS: 45 bar
54	CHCC-FD-SL-0014	Separatore di liquido 05/S-30-ODS3/4 Øi19.2 mm 3,4L130x373 TS:- 10/+120°C PS: 30 bar
55	CHCC-FD-SP-0012	Indicatore di liquido umidità MI4S attacchiØ12.7 - 1/2”
56	CHCC-M-CS-0050	Collare fermatubi per D.12.7 mm con lamiera allungata e due viti di fissaggio
58	CH-IL-0253	Isolamento per scambiatore B85Hx36
59	CH-IL-0237	Rivestimento per separatore di liquido 05/S-30-ODS3/4” Øi 19.2 mm 3,4L130x373
60	CH-IL-0240	Cappotto insonorizzante compressore MGCLVBxxF
61	CH-AST-2189	Tubo linea mandata_2_Ø12.7
62	CH-AST-2036	Tubo linea liquido_6_Ø12.7
-	CHCC-EL-CV-0035	Cavo con connettore per trasduttore
-	CHCC-EL-CV-0169	Cavo compressore

RE-PCM 21 R32 - Quadro elettrico

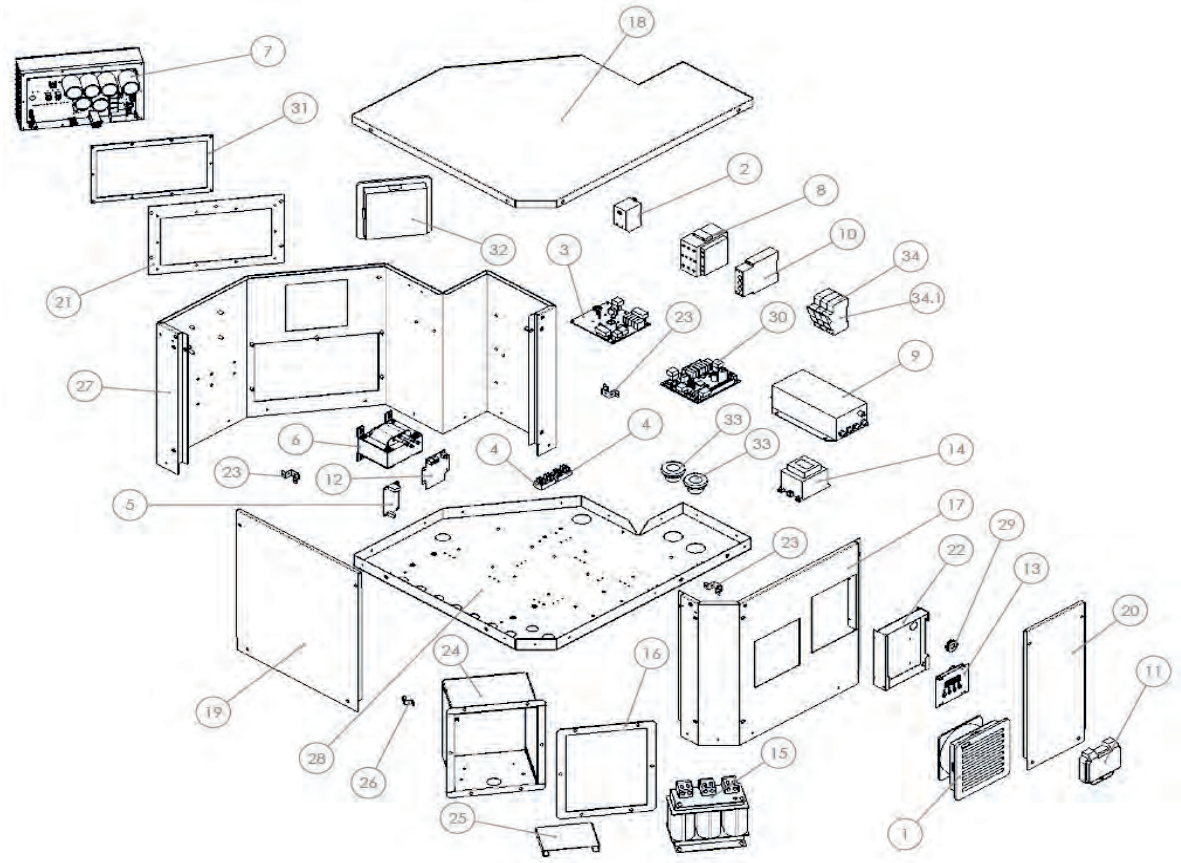

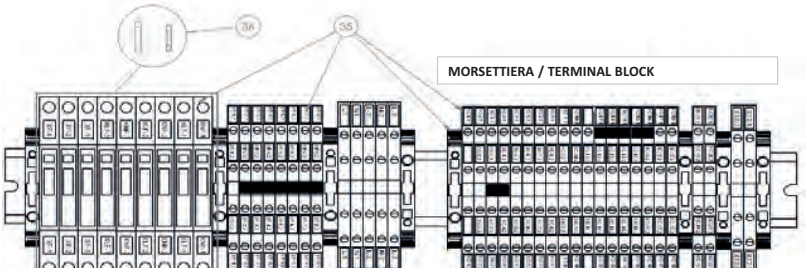

Pos.	Codice	Descrizione
1	CHCC-EM-SC-0023	Ventilatore + filtro150x150
2	CHCC-EN-ST-0027	Termostato da 0°/+60°
3	CHCC-EN-SC-0033	Scheda espansione Ver415
4	CH-AKB0125.00	Connettore-ponte 4 vie
5	ZK000298	Alimentatore switching protetto 230Vac/12Vdc
6	CHCC-EL-IN-0005	Induttanza 30A 1.SmH
7	CHCC-EN-SC-0030	Driver compressore 3ph ISHPR03
8	CHCC-EM-CM-0078	Contatore 32A
9	CHCC-EL-FR-0001	Filtro elettrico trifase 30 A
10	CHCC-EM-CM-0053	Rele' di monitoraggio
11	CH-IKBOOOl.00	Sportellino trasparente
12	ZK000078	Optoisolatore Modbus
13	CHCC-EN-SC-0119	Display
14	CHCC-EL-TR-0001	Trasformatore elettrico 240V-12V-30VA
15	CHCC-EL-IN-0020	Reattanza di linea 3Ph

RE-PCM 21 R32 - Quadro elettrico

Pos.	Codice	Descrizione
16	CHCC-IS-0073	Guarnizione isolante per induttanza epdm 2 mm
17	CH-LG-1739	Pannello fisso lato display kit el.
18	CH-LG-1742	Coperchio kit el.
19	CH-LG-1756	Pannello ispezione frontale kit el.
20	CH-LG-1757	Pannello ispezione laterale kit el.
21	CH-LG-1758	Piastra supporto driver
22	CH-LG-1759	Lamiera supporto display
23	CH-LG-1777	Omega di sollevamento quadro elettrico
24	CH-LG-1782	Scatola induttanza
25	CH-LG-1823	Lamiera di supporto induttanza
26	CH-LG-1824	Staffetta supporto cavo induttanza
27	CH-LG-2199	Pannello fisso laterale kit el.
28	CH-LG-2301	Basamento kit elettrico
29	CHCC-EL-FC-0003	Passacavo con membrana d=13,5 mm
30	CHCC-EN-SC-0027_SP17	Scheda controllo Ver415
31	CHCC-IS-0022	Guarnizione isolante per Driver
32	CHCC-EM-SC-0022	Griglia + filtro IP54 150x150 RAL7035
33	CHCC-EL-FC-0005	Passacavo PG 29 snap fit ral 9005
34	CHCC-EL-FU-0018	Portafusibile sez. 3x38 32A 690V
34.1	CHCC-EL-FU-0020	Fusibile 32A
35	ZK000087	Kit morsetti ricambio per morsettiera
36	ZK000086	Kit fusibili morsettiera per ricambio
-	CHCC-EL-CV-0144	Cavo induttanza trifase
-	CHCC-EL-CV-0132	Ricambio cavo di comunicazionelato inverter
-	CHCC-EL-CV-0133	Ricambio cavo di comunicazionelato controllo
-	CH-CL-EL-CV-0014	Ricambio alimentatore 12V

RE-PCM 21 R32 - Pannelli

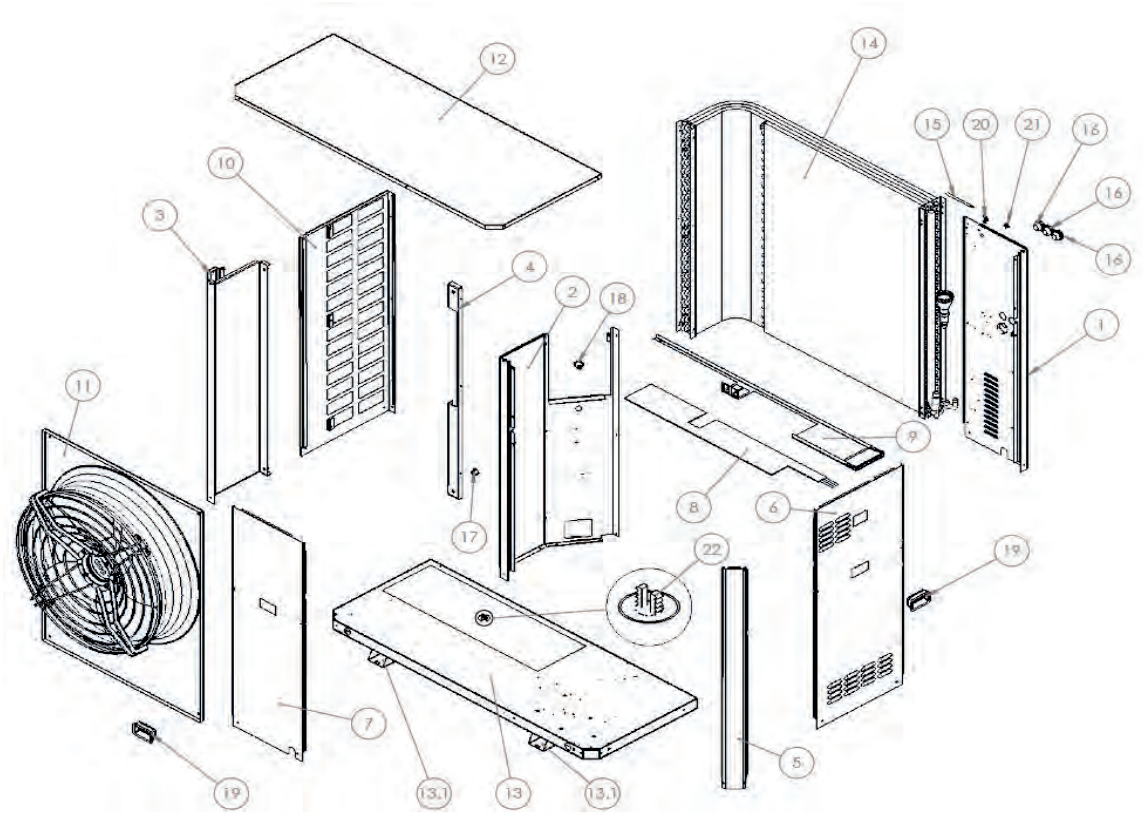

Pos.	Codice	Descrizione
1	CH-LV-1735 R7035	Lamiera di chiusura angolare
2	CH-LV-1744 R7035	Pannello interno di separazione vani
3	CH-LV-1747 R7035	Lamiera lato esterno supporto ventilatore
4	CH-LV-1748 R7035	Lamiera supporto ventilatore
5	CH-LV-1749 R7035	Traverso di sostegno angolare
6	CH-LV-1760 R7035	Pannello estraibile laterale
7	CH-LV-1762 R7035	Pannello estraibile frontale
8	CHCC-EL-RE-0027	Resistenza basamento
9	CH-ASLV-0317 R7035	Convogliatore condensa
10	CH-LV-1734 R7035	Pannello laterale con aperture
11	CH-ASMC-0134	Ventilatore
12	CH-LV-1750 R7035	Coperchio
13	CH-ASMC-0119 R7035	Assieme basamento
13.1	CH-LV-1763 R7035	Supporto basamento
14	CHCC-FD-SC-0322	Batteria alettata
15	CHCC-EN-ST-0021	Sensore temperatura aspirazione ST
16	CHCC-EL-FC-0005	Passacavo PG 29 snap fit ral 9005
17	CHCC-EL-FC-0022	Passacavo PG 16 snap-fit RAL 7035
18	CHCC-EL-FC-0029	Passacavo PG 21 snap-fit RAL 7035
19	CHCC-M-CS-0025	Maniglia ad incasso
20	CH-LV-2198 R7035	Omega ribassata supporto sonda esterna
21	CHCC-EL-FC-0112	Passacavo con membrana D=20,5 d=9 mm
22	CH-PL-0002	Scarico condensa portagomma (3 pezzi)

RE-PCM 21 R32 - Versione D e BD

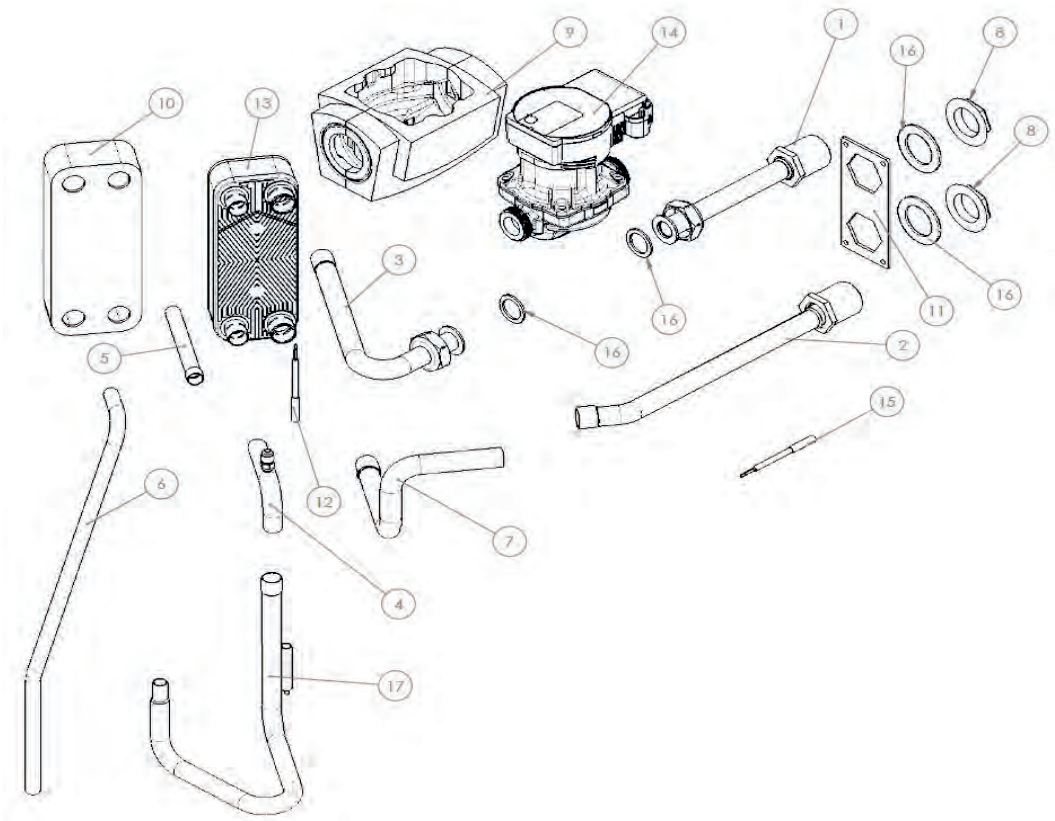

Pos.	Codice	Descrizione
1	CH-AST-1972	Tubo acqua uscita pompadesurriscaldatore_Ø18
2	CH-AST-1973	Tubo acqua ingresso desurriscaldatore_Ø18
3	CH-AST-1974	Tubo acqua ingresso pompa desurriscaldatore a saldare_Ø18
4	CH-AST-2190	Tubo linea mandata_desurr_2_Ø12.7
5	CH-AST-2187	Tubo linea mandata_desurr_3_Ø12.7
6	CH-AST-2024	Tubo linea mandata_desurr_1_Ø12.7
7	CH-AST-2178	Tubo acqua desurriscaldatore dall'utenza asaldare_Ø18
8	CH-IKB0078.00	Controdado Esagonale 1" con flangettafilettata leggera dam 51 mm
9	CH-IL-0025	Guscio per pompa Wilo Yonos PARA 7.0-7.5PWM1/Stratos PARA 1-9 - PARA/8
10	CH-IL-0249	Isolamento per scambiatore per BX4TMx26
11	CH-LG-1779	Piastra per connessioni acqua desurriscaldatore
12	CHCC-EN-ST-0020	Sensore di temperatura mandata DS GAS
13	CHCC-FD-SC-0339	Desurriscaldatore
14	CHCC-FD-PU-0091	Circolatore DS
15	CHCC-EN-ST-0019	Sonda NTC con tubo in acciaio (2 fili)
16	ZK000081	Kit ricambio guarnizioni
17	CH-AST-2025	Tubo linea mandata_desurr_4_Ø12.7

RE-PCM 26 R32 - Circuito frigorifero e idraulico

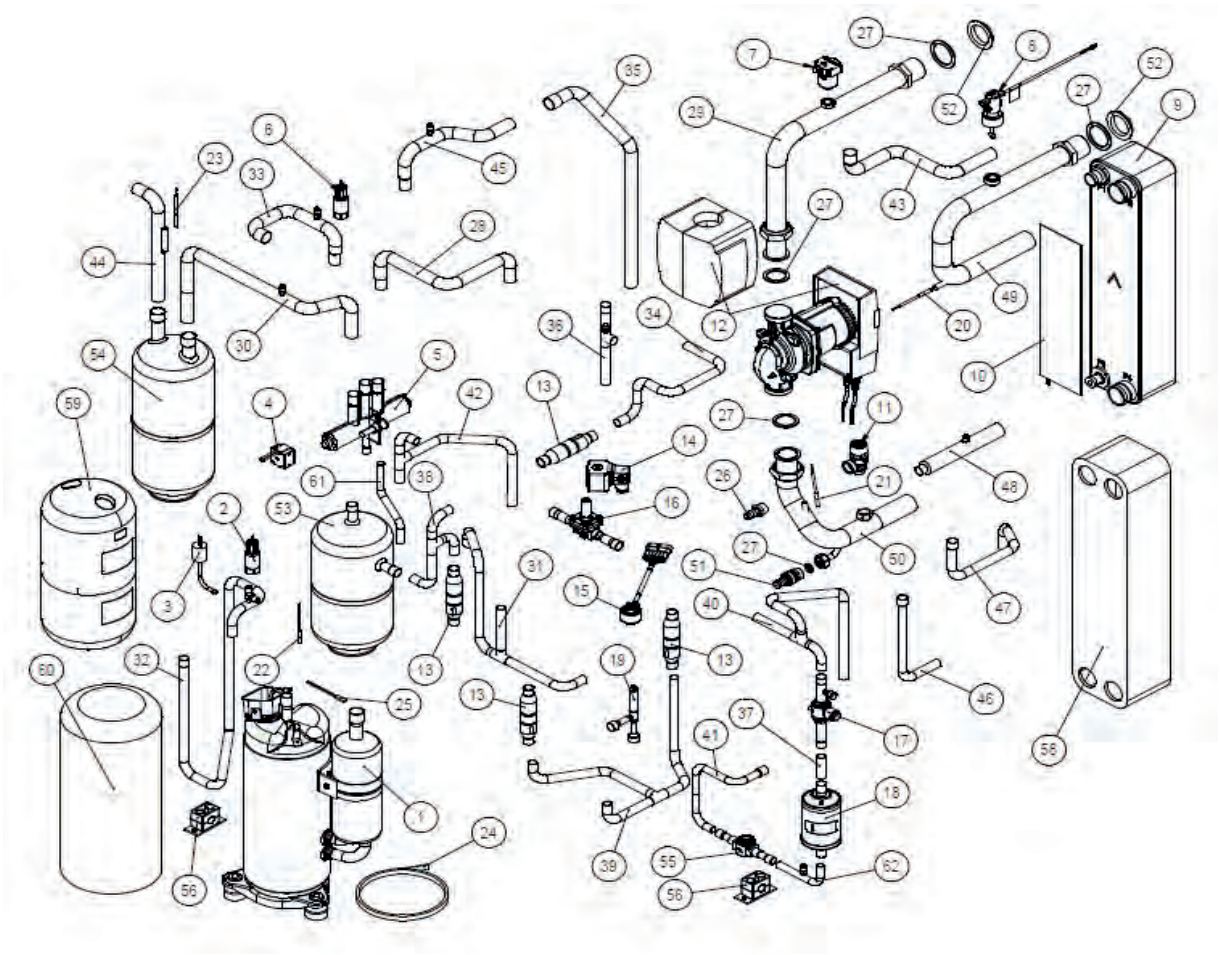

Pos.	Codice	Descrizione
1	CHCC-FD-CO-0109	Compressore
2	CHCC-EM-TR-0004	Trasduttore di pressione 0-50 bar
3	CHCC-FD-SE-0019	Pressostato alta pressione riarmo automatico
4	CHCC-EM-BE-0017	Bobina per valvola 4 vie
5	CHCC-FD-EV-0004	Valvola 4 vie
6	CHCC-EM-TR-0003	Trasduttore di pressione 0-30 bar
7	CHCC-FD-SA-0007	Valvola automatica di sfogo aria
8	CHCC-FD-FL-0009	Flussostato set point 27 l/min
9	CHCC-FD-SC-0334	Scambiatore di calore a piastre
10	CHCC-EL-RE-0003	Piastra riscaldante adesiva
11	CHCC-FD-SE-0001	Valvola di sicurezza – 6 bar
12	ZK000573	Kit circolatore + cavi + isolamento
13	CHCC-FD-NR-0044	Valvola di non ritorno (4 pezzi)
14	CHCC-EM-BE-0005	Bobina per valvola solenoide
15	CHCC-EM-BE-0032	Bobina valvola espansione elettronica
16	CHCC-FD-EV-0110	Valvola solenoide
17	CHCC-FD-RB-0037	Rubinetto a sfera
18	CHCC-FD-FR-0039	Filtro deidratatore
19	CHCC-FD-EV-0099	Valvola di espansione elettronica
20	CHCC-EN-ST-0020	Sensore di temperatura acqua IN
21	CHCC-EN-ST-0022	Sensore di temperatura acqua OUT
22	CHCC-EN-ST-0021	Sensore temperatura aspirazione ST
23	CHCC-EN-ST-0023	Sensore temperatura mandata DT
24	CM-0345	Resistenza carter compressore
25	CHCC-EN-ST-0026	Termostato sicurezza

RE-PCM 26 R32 - Circuito frigorifero e idraulico

Pos.	Codice	Descrizione
26	CH-AKB0107.00	Raccordo portagomma maschio 1/2” x 15 mm
27	ZK000081	Kit ricambio guarnizioni
28	CH-AST-2022	Tubo linea aspirazione-mandata_2_Ø19.05
29	CH-AST-2039	Tubo acqua uscita pompa_Ø28
30	CH-AST-2020	Tubo linea aspirazione_3_Ø19.05
31	CH-AST-2031	Tubo linea liquido_3_Ø12.7
32	CH-AST-2023	Tubo linea mandata_1_Ø12.7
33	CH-AST-2021	Tubo linea aspirazione_2_Ø19.05
34	CH-AST-2027	Tubo linea liquido_10_Ø12.7
35	CH-AST-2026	Tubo linea mandata-aspirazione_2_Ø18
36	CH-AST-2028	Tubo linea liquido_1_Ø12.7
37	CH-AST-2035	Tubo linea liquido_7_Ø12.7
38	CH-AST-2030	Tubo linea liquido_11_Ø12.7
39	CH-AST-2032	Tubo linea liquido_2_Ø12.7
40	CH-AST-2034	Tubo linea liquido_8_Ø12.7
41	CH-AST-2037	Tubo linea liquido_5_Ø12.7
42	CH-AST-2033	Tubo linea liquido_9_Ø12.7
43	CH-AST-2180	Tubo linea aspirazione-mandata_1_Ø19.05
44	CH-AST-2181	Tubo linea aspirazione_1_Ø19.05
45	CH-AST-2182	Tubo linea mandata-aspirazione_1_Ø18
46	CH-AST-2184	Tubo linea liquido_12_Ø12.7
47	CH-AST-2183	Tubo linea liquido_13_Ø12.7
48	CH-AST-2179	Tubo linea liquido_4_Ø12.7
49	CH-AST-2174	Tubo acqua a saldare ingresso scambiatore_Ø28
50	CH-AST-2175	Tubo acqua a saldare ingresso pompa_Ø28
51	CHCC-FD-RB-0001	Rubinetto scarico con tappo mod. RSC/T 1/2
52	CH-IKB0078.00	Controdado esagonale 1” con flangetta filettata leggera dam 51 mm
53	CHCC-FD-RL-0047	Ricevitore di liquido 3,1 L RV-130x286 ODS 1/2” Øi12.7mm TS:-10/+120°C PS: 45 bar
54	CHCC-FD-SL-0014	Separatore di liquido 05/S-30-ODS3/4 Øi19.2 mm 3,4L130x373 TS:- 10/+120°C PS: 30 bar
55	CHCC-FD-SP-0012	Indicatore di liquido umidità MI4S attacchiØ12.7 - 1/2”
56	CHCC-M-CS-0050	Collare fermatubi per D.12.7 mm con lamiera allungata e due viti di fissaggio
58	CH-IL-0253	Isolamento per scambiatore B85Hx36
59	CH-IL-0237	Rivestimento per separatore di liquido 05/S-30-ODS3/4” Øi 19.2 mm 3,4L130x373
60	CH-IL-0240	Cappotto insonorizzante compressore MGCLVBxxF
61	CH-AST-2189	Tubo linea mandata_2_Ø12.7
62	CH-AST-2036	Tubo linea liquido_6_Ø12.7
-	CHCC-EL-CV-0035	Cavo con connettore per trasduttore
-	CHCC-EL-CV-0169	Cavo compressore

RE-PCM 26 R32 - Quadro elettrico

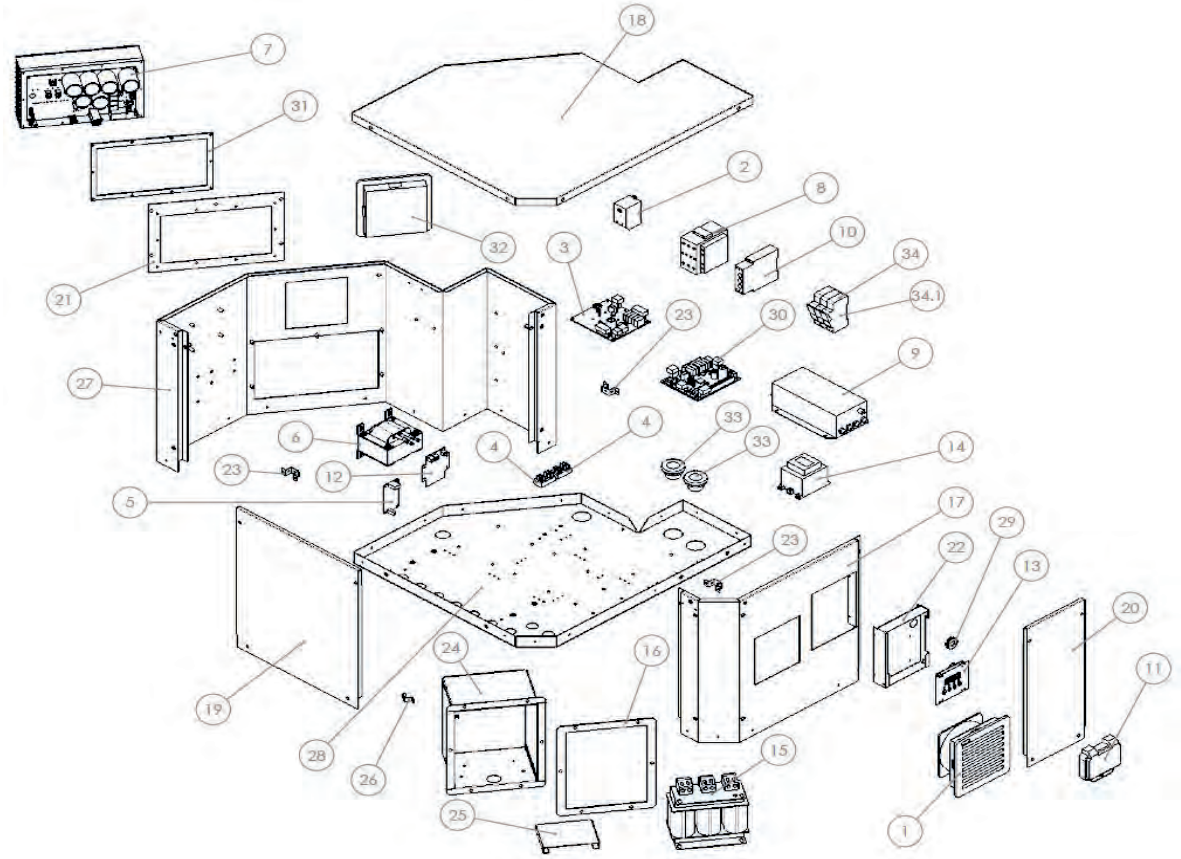

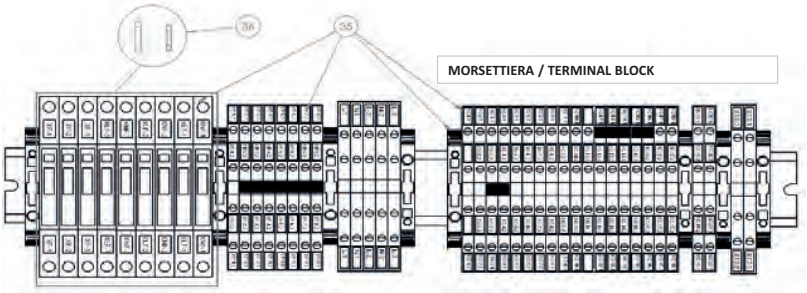

RE-PCM 26 R32 - Quadro elettrico

Pos.	Codice	Descrizione
1	CHCC-EM-SC-0023	Ventilatore + filtro 150X150
2	CHCC-EN-ST-0027	Termostato da 0°/+60° 1NO
3	CHCC-EN-SC-0033	Scheda espansione Ver415
4	CH-AKB0125.00	Connettore-ponte 4 vie (2 pezzi)
5	ZK000298	Alimentatore switching protetto 230Vac/12Vdc
6	CHCC-EL-IN-0005	Induttanza 30A 1.5mH
7	CHCC-EN-SC-0030	Driver compressore 3ph 15HP R03
8	CHCC-EM-CM-0078	Contattore 32A
9	CHCC-EL-FR-0001	Filtro elettrico trifase 30 A
10	CHCC-EM-CM-0053	Rele' di monitoraggio
11	CH-IKB0001.00	Sportellino trasparente
12	ZK000078	Optoisolatore Modbus
13	CHCC-EN-SC-0119	Display
14	CHCC-EL-TR-0001	Trasformatore elettrico 240V-12V-30VA
15	CHCC-EL-IN-0020	Reattanza di linea 3ph
16	CHCC-IS-0073	Guarnizione isolante per induttanza epdm 2 mm
16	CHCC-IS-0073	Guarnizione isolante per induttanza epdm 2 mm
17	CH-LG-1739	Pannello fisso lato display kit el.
18	CH-LG-1742	Coperchio kit el.
19	CH-LG-1756	Pannello ispezione frontale kit el.
20	CH-LG-1757	Pannello ispezione laterale kit el.
21	CH-LG-1758	Piastra supporto driver
22	CH-LG-1759	Lamiera supporto display
23	CH-LG-1777	Omega di sollevamento quadro elettrico
24	CH-LG-1782	Scatola induttanza
25	CH-LG-1823	Lamiera di supporto induttanza
26	CH-LG-1824	Staffetta supporto cavo induttanza
27	CH-LG-2199	Pannello fisso laterale kit el.
28	CH-LG-2301	Basamento kit elettrico
29	CHCC-EL-FC-0003	Passacavo con membrana d=13,5 mm
30	CHCC-EN-SC-0027_SP19	Scheda controllo Ver415
31	CHCC-IS-0022	Guarnizione isolante per Driver
32	CHCC-EM-SC-0022	Griglia + filtro IP54 150x150 RAL7035
33	CHCC-EL-FC-0005	Passacavo PG 29 snap fit ral 9005
34	CHCC-EL-FU-0018	Portafusibile sez. 3x38 32A 690V
34.1	CHCC-EL-FU-0020	Fusibile 32A
35	ZK000087	Kit morsetti ricambio per morsettiera
36	ZK000086	Kit fusibili morsettiera per ricambio
-	CHCC-EL-CV-0144	Cavo induttanza trifase
-	CHCC-EL-CV-0132	Ricambio cavo di comunicazione lato inverter
-	CHCC-EL-CV-0133	Ricambio cavo di comunicazione lato controllo
-	CH-CL-EL-CV-0014	Ricambio alimentatore 12V

RE-PCM 26 R32 - Pannelli

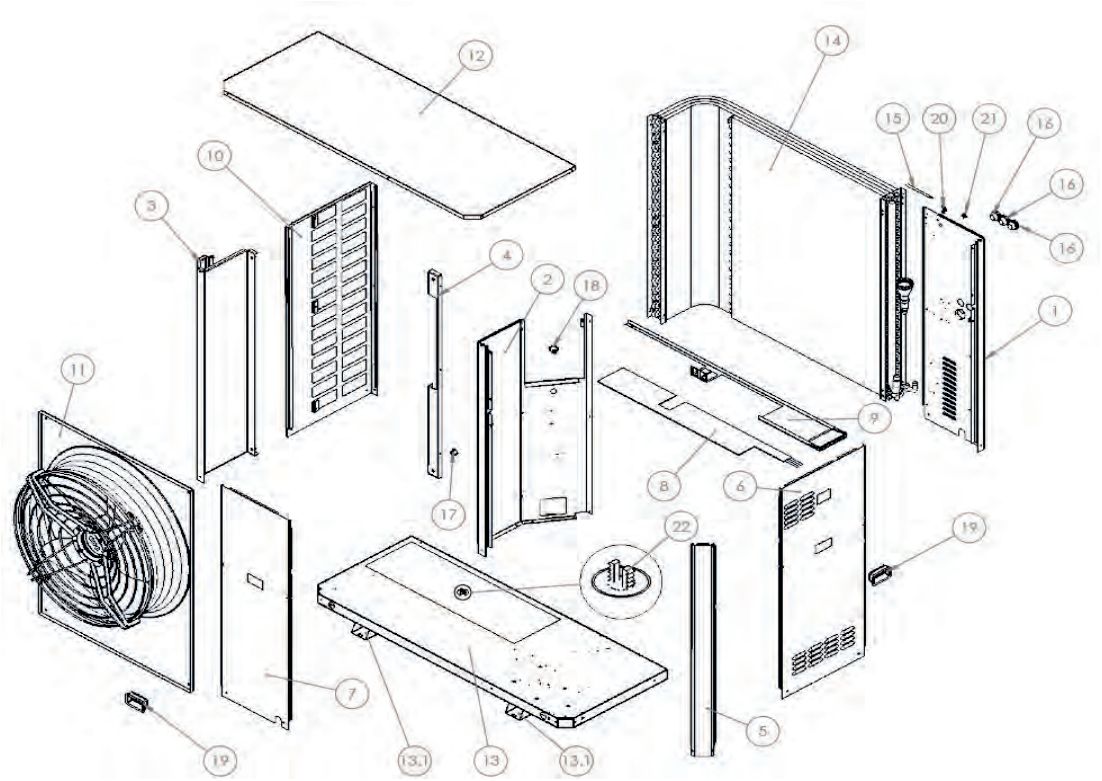

Pos.	Codice	Descrizione
1	CH-LV-1735 R7035	Lamiera di chiusura angolare
2	CH-LV-1744 R7035	Pannello interno di separazione vani
3	CH-LV-1747 R7035	Lamiera lato esterno supporto ventilatore
4	CH-LV-1748 R7035	Lamiera supporto ventilatore
5	CH-LV-1749 R7035	Traverso di sostegno angolare
6	CH-LV-1760 R7035	Pannello estraibile laterale
7	CH-LV-1762 R7035	Pannello estraibile frontale
8	CHCC-EL-RE-0027	Resistenza basamento
9	CH-ASLV-0317 R7035	Convogliatore condensa
10	CH-LV-1734 R7035	Pannello laterale con aperture
11	CH-ASMC-0134	Ventilatore
12	CH-LV-1750 R7035	Coperchio
13	CH-ASMC-0119 R7035	Assieme basamento
13.1	CH-LV-1763 R7035	Supporto basamento
14	CHCC-FD-SC-0322	Batteria alettata
15	CHCC-EN-ST-0021	Sensore temperatura aspirazione ST
16	CHCC-EL-FC-0005	Passacavo PG 29 snap-fit ral 9005
17	CHCC-EL-FC-0022	Passacavo PG 16 snap-fit RAL 7035
18	CHCC-EL-FC-0029	Passacavo PG 21 snap-fit RAL 7035
19	CHCC-M-CS-0025	Maniglia ad incasso
20	CH-LV-2198 R7035	Omega ribassata supporto sonda esterna
21	CHCC-EL-FC-0112	Passacavo con membrana D=20,5 d=9 mm
22	CH-PL-0002	Scarico condensa portagomma (3 pezzi)

RE-PCM 26 R32 - Versione D e BD

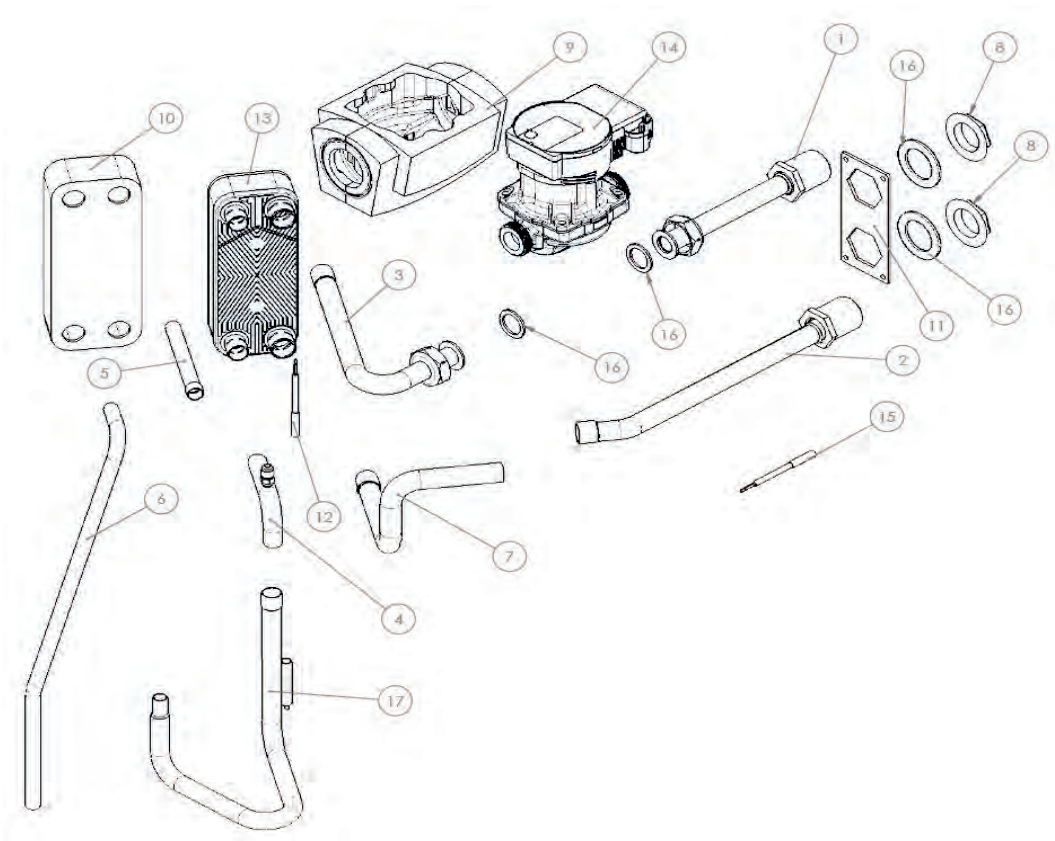

Pos.	Codice	Descrizione
1	CH-AST-1972	Tubo acqua uscita pompa desurriscaldatore_Ø18
2	CH-AST-1973	Tubo acqua ingresso desurriscaldatore_Ø18
3	CH-AST-1974	Tubo acqua ingresso pompa desurriscaldatore a saldare_Ø18
4	CH-AST-2190	Tubo linea mandata_desurr_2_Ø12.7
5	CH-AST-2187	Tubo linea mandata_desurr_3_Ø12.7
6	CH-AST-2024	Tubo linea mandata_desurr_1_Ø12.7
7	CH-AST-2178	Tubo acqua desurriscaldatore dall'utenza a saldare_Ø18
8	CH-IKB0078.00	Controdado esagonale 1" con flangetta filettata leggera dam 51 mm
9	CH-IL-0025	Guscio per pompa Wilo Yonos PARA 7.0-7.5PWM1/Stratos PARA 1-9 - PARA/8
10	CH-IL-0249	Isolamento per scambiatore per BX4TMx26
11	CH-LG-1779	Piastra per connessioni acquade surriscaldatore
12	CHCC-EN-ST-0020	Sensore di temperatura mandata DS GAS
13	CHCC-FD-SC-0339	Desurriscaldatore
14	CHCC-FD-PU-0091	Circolatore DS
15	CHCC-EN-ST-0019	Sonda NTC con tubo in acciaio (2 fili)
16	ZK000081	Kit ricambio guarnizioni
17	CH-AST-2025	Tubo linea mandata_desurr_4_Ø12.7

RE-PCM 28 R32 - Circuito frigorifero e idraulico

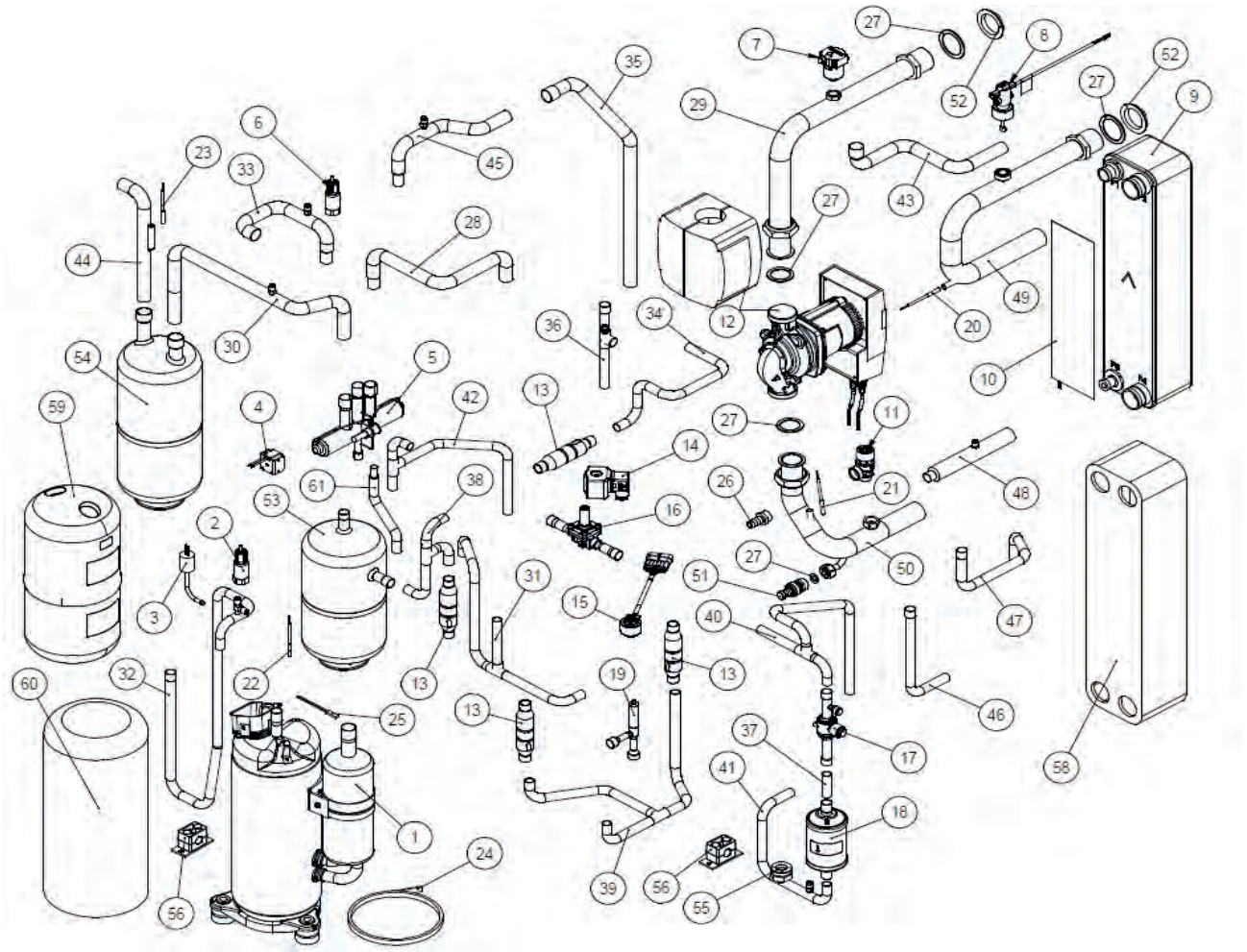

Pos.	Codice	Descrizione
1	CHCC-FD-CO-0110	Compressore
2	CHCC-EM-TR-0004	Trasduttore di pressione 0-50 bar
3	CHCC-FD-SE-0019	Pressostato alta pressione riarmo automatico
4	CHCC-EM-BE-0017	Bobina per valvola 4 vie
5	CHCC-FD-EV-0004	Valvola 4 vie
6	CHCC-EM-TR-0003	Trasduttore di pressione 0-30 bar
7	CHCC-FD-SA-0007	Valvola automatica di sfogo aria
8	CHCC-FD-FL-0010	Flussostato set point 32 l/min
9	CHCC-FD-SC-0333	Scambiatore di calore a piastre
10	CHCC-EL-RE-0003	Piastra riscaldante adesiva
11	CHCC-FD-SE-0001	Valvola di sicurezza – 6 bar
12	ZK000573	Kit circolatore + cavi + isolamento
13	CHCC-FD-NR-0045	Valvola di non ritorno (4 pezzi)
14	CHCC-EM-BE-0005	Bobina per valvola solenoide
15	CHCC-EM-BE-0032	Bobina valvola espansione elettronica
16	CHCC-FD-EV-0105	Valvola solenoide
17	CHCC-FD-RB-0036	Rubinetto a sfera
18	CHCC-FD-FR-0041	Filtro deidratatore
19	CHCC-FD-EV-0100	Valvola di espansione elettronica
20	CHCC-EN-ST-0020	Sensore di temperatura acqua IN
21	CHCC-EN-ST-0022	Sensore di temperatura acqua OUT

RE-PCM 28 R32 - Circuito frigorifero e idraulico

Pos.	Codice	Descrizione
22	CHCC-EN-ST-0021	Sensore temperatura aspirazione ST
23	CHCC-EN-ST-0023	Sensore temperatura mandata DT
24	CM-0345	Resistenza carter compressore
25	CHCC-EN-ST-0026	Termostato sicurezza
26	CH-AKB0107.00	Raccordo portagomma maschio 1/2” x 15 mm
27	ZK000082	Kit ricambio guarnizioni
28	CH-AST-1969	Tubo linea aspirazione-mandata_2_Ø22
29	CH-AST-1971	Tubo acqua uscita pompa_Ø35
30	CH-AST-1975	Tubo linea aspirazione_3_Ø22
31	CH-AST-1976	Tubo linea liquido_3_Ø15.87
32	CH-AST-1977	Tubo linea mandata_1_Ø15.87
33	CH-AST-1978	Tubo linea aspirazione_2_Ø22
34	CH-AST-1980	Tubo linea liquido_9_Ø15.87
35	CH-AST-1982	Tubo linea mandata-aspirazione_2_Ø22
36	CH-AST-1984	Tubo linea liquido_1_Ø15.87
37	CH-AST-1985	Tubo linea liquido_6_Ø15.87
38	CH-AST-1986	Tubo linea liquido_10_Ø15.87
39	CH-AST-1987	Tubo linea liquido_2_Ø15.87
40	CH-AST-2003	Tubo linea liquido_7_Ø15.87
41	CH-AST-2014	Tubo linea liquido_5_Ø15.87
42	CH-AST-2019	Tubo linea liquido_8_Ø15.87
43	CH-AST-2153	Tubo linea aspirazione-mandata_1_Ø22
44	CH-AST-2157	Tubo linea aspirazione_1_Ø22
45	CH-AST-2160	Tubo linea mandata-aspirazione_1_Ø22
46	CH-AST-2166	Tubo linea liquido_11_Ø15.87
47	CH-AST-2168	Tubo linea liquido_12_Ø15.87
48	CH-AST-2169	Tubo linea liquido_4_Ø15.87
49	CH-AST-2172	Tubo acqua a saldare ingresso scambiatore_Ø35
50	CH-AST-2173	Tubo acqua a saldare ingresso pompa_Ø35
51	CHCC-FD-RB-0001	Rubinetto scarico con tappo mod. RSC/T 1/2”
52	CHCC-FD-RC-0361	Controdado esagonale 1 1/4”
53	CHCC-FD-RL-0046	Ricevitore di liquido 3,6 L RV-140x285 ODS 5/8” Øi 16.2 mm
54	CHCC-FD-SL-0015	Separatore di liquido 06/S-30-ODS22 Øi22.2 mm 4,4L 140x396
55	CHCC-FD-SP-0011	Indicatore di liquido e umidità (per TUBO D.16)
56	CHCC-M-CS-0047	Collare fermatubi per D.16 mm con lamiera allungata e due viti di fissaggio
58	CH-IL-0230	Isolamento esterno adesivo scambiatore F85Hx44
59	CH-IL-0238	Rivestimento per separatore di liquido
60	CH-IL-0240	Cappotto insonorizzante compressore MGCLVBxxF
61	CH-AST-2188	Tubo linea mandata_2_Ø15.87
-	CHCC-EL-CV-0035	Cavo con connettore per trasduttore
-	CHCC-EL-CV-0169	Cavo compressore

RE-PCM 28 R32 - Quadro elettrico

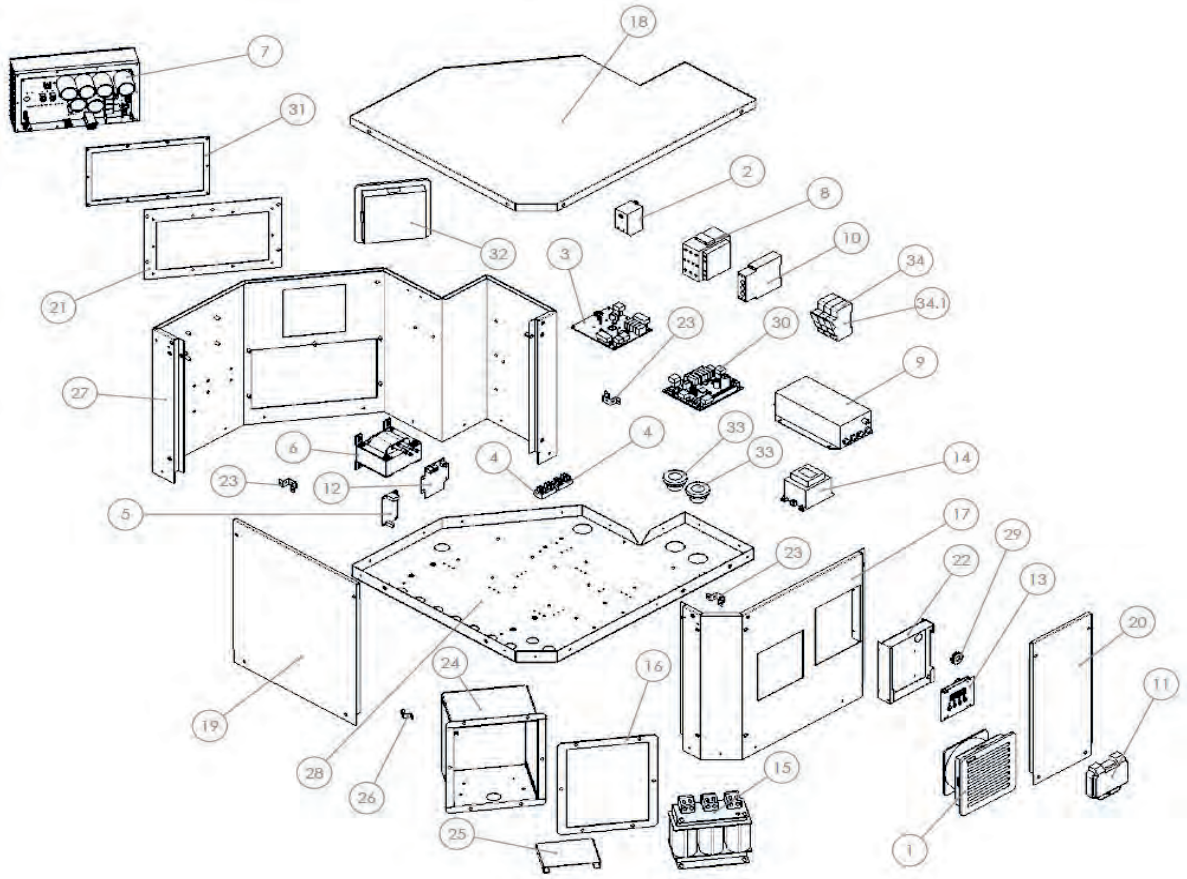

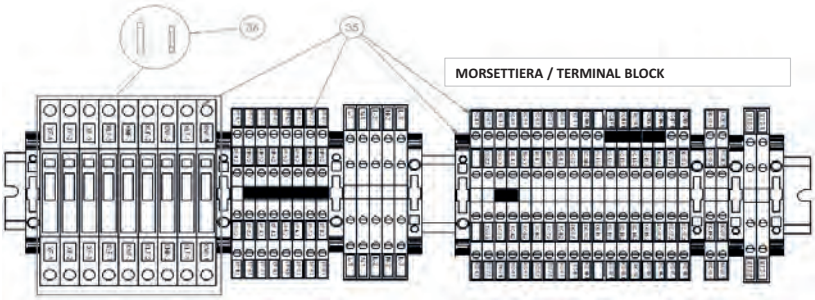

RE-PCM 28 R32 - Quadro elettrico

Pos.	Codice	Descrizione
1	CHCC-EM-SC-0023	Ventilatore + filtro 150X150
2	CHCC-EN-ST-0027	Termostato da 0°/+60° 1NO
3	CHCC-EN-SC-0033	Scheda espansione Ver415 (versioni D e BD)
4	CH-AKB0125.00	Connettore-ponte 4 vie (2 pezzi)
5	ZK000298	Alimentatore switching protetto 230Vac/12Vdc
6	CHCC-EL-IN-0005	Induttanza 30A 1.5mH
7	CHCC-EN-SC-0030	Driver compressore 3ph 15HP R03
8	CHCC-EM-CM-0078	Contattore 32A
9	CHCC-EL-FR-0001	Filtro elettrico trifase 30 A
10	CHCC-EM-CM-0053	Rele' di monitoraggio
11	CH-IKB0001.00	Sportellino trasparente
12	ZK000078	Optoisolatore Modbus
13	CHCC-EN-SC-0119	Display
14	CHCC-EL-TR-0001	Trasformatore elettrico 240V-12V-30VA
15	CHCC-EL-IN-0020	Reattanza di linea 3ph
16	CHCC-IS-0073	Guarnizione isolante per induttanza epdm 2 mm
17	CH-LG-1739	Pannello fisso lato display kit el.
18	CH-LG-1742	Coperchio kit el.
19	CH-LG-1756	Pannello ispezione frontale kit el.
20	CH-LG-1757	Pannello ispezione laterale kit el.
21	CH-LG-1758	Piastra supporto driver
22	CH-LG-1759	Lamiera supporto display
23	CH-LG-1777	Omega di sollevamento quadro elettrico
24	CH-LG-1782	Scatola induttanza
25	CH-LG-1823	Lamiera di supporto induttanza
26	CH-LG-1824	Staffetta supporto cavo induttanza
27	CH-LG-2199	Pannello fisso laterale kit el.
28	CH-LG-2301	Basamento kit elettrico
29	CHCC-EL-FC-0003	Passacavo con membrana d=13,5 mm
30	CHCC-EN-SC-0027_SP21	Scheda controllo Ver415
31	CHCC-IS-0022	Guarnizione isolante per Driver
32	CHCC-EM-SC-0022	Griglia + filtro IP54 150x150 RAL7035
33	CHCC-EL-FC-0005	Passacavo PG 29 snap fit ral 9005
34	CHCC-EL-FU-0018	Portafusibile sez. 3x38 32A 690V
34.1	CHCC-EL-FU-0020	Fusibile 32A
35	ZK000087	Kit morsetti ricambio per morsettiera
36	ZK000086	Kit fusibili morsettiera per ricambio
-	CHCC-EL-CV-0144	Cavo induttanza trifase
-	CHCC-EL-CV-0132	Ricambio cavo di comunicazione lato inverter
-	CHCC-EL-CV-0133	Ricambio cavo di comunicazione lato controllo
-	CH-CL-EL-CV-0014	Ricambio alimentatore 12V

RE-PCM 28 R32 - Pannelli

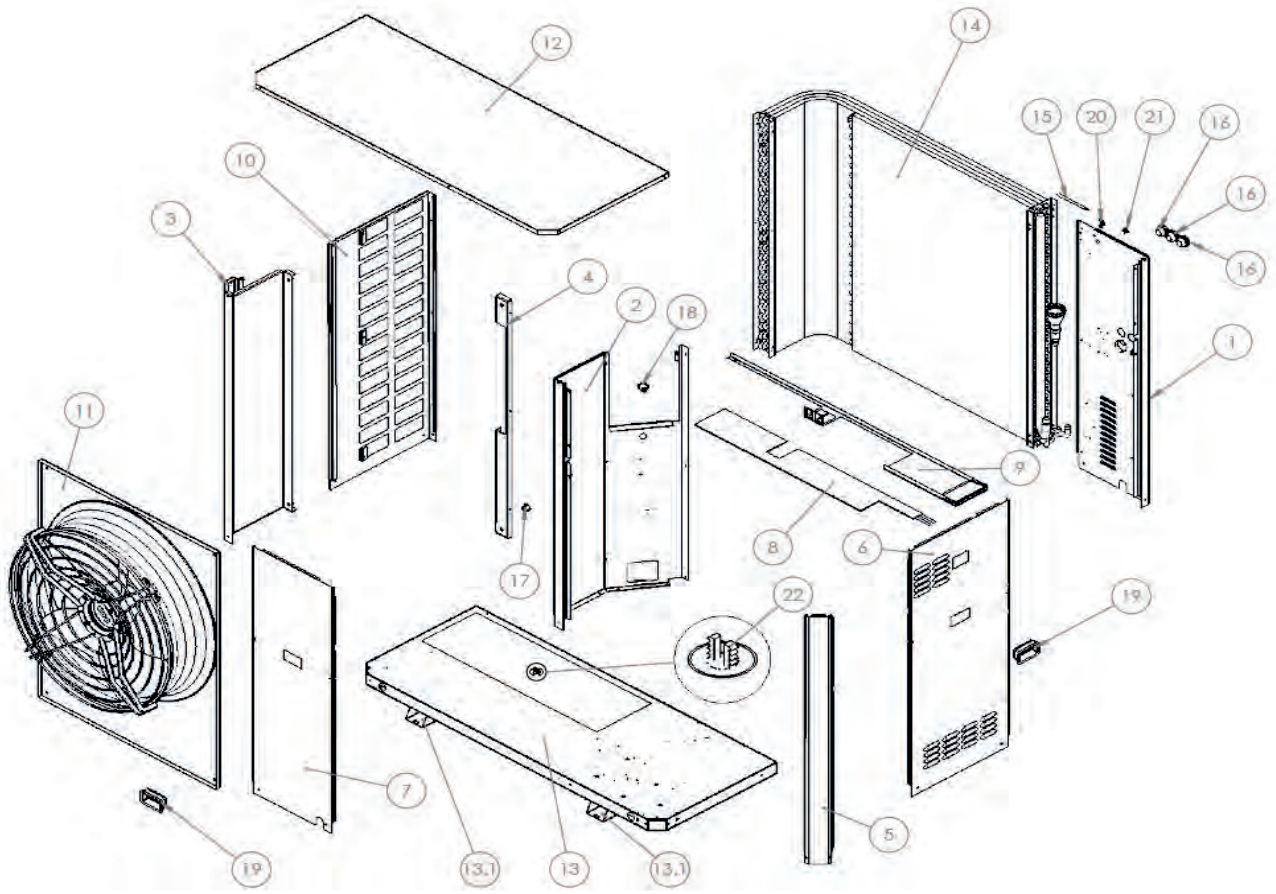

Pos.	Codice	Descrizione
1	CH-LV-1735 R7035	Lamiera di chiusura angolare
2	CH-LV-1744 R7035	Pannello interno di separazione vani
3	CH-LV-1747 R7035	Lamiera lato esterno supporto ventilatore
4	CH-LV-1748 R7035	Lamiera supporto ventilatore
5	CH-LV-1749 R7035	Traverso di sostegno angolare
6	CH-LV-1760 R7035	Pannello estraibile laterale
7	CH-LV-1762 R7035	Pannello estraibile frontale
8	CHCC-EL-RE-0027	Resistenza basamento
9	CH-ASLV-0317 R7035	Convogliatore condensa
10	CH-LV-1734 R7035	Pannello laterale con aperture
11	CH-ASMC-0134	Ventilatore
12	CH-LV-1750 R7035	Coperchio
13	CH-ASMC-0119 R7035	Assieme basamento
13.1	CH-LV-1763 R7035	Supporto basamento
14	CHCC-FD-SC-0292	Batteria alettata
15	CHCC-EN-ST-0021	Sensore temperatura aspirazione ST
16	CHCC-EL-FC-0005	Passacavo PG 29 snap-fit ral 9005
17	CHCC-EL-FC-0022	Passacavo PG 16 snap-fit RAL 7035
18	CHCC-EL-FC-0029	Passacavo PG 21 snap-fit RAL 7035
19	CHCC-M-CS-0025	Maniglia ad incasso
20	CH-LV-2198 R7035	Omega ribassata supporto sonda esterna
21	CHCC-EL-FC-0112	Passacavo con membrana D=20,5 d=9 mm
22	CH-PL-0002	Scarico condensa portagomma

RE-PCM 28 R32 - Versione D e BD

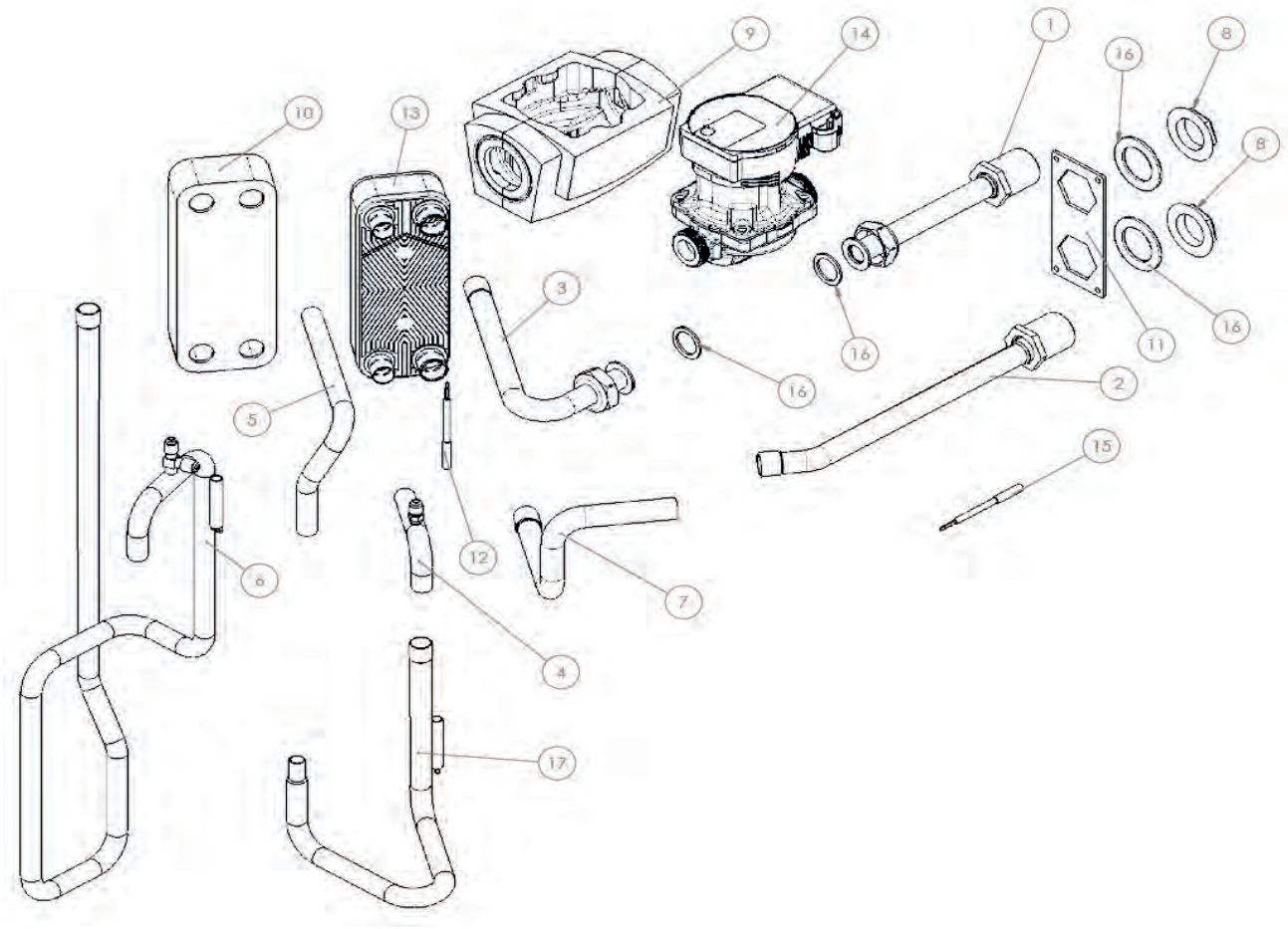

Pos.	Codice	Descrizione
1	CH-AST-1972	Tubo acqua uscita pompa desurriscaldatore_Ø18
2	CH-AST-1973	Tubo acqua ingresso desurriscaldatore_Ø18
3	CH-AST-1974	Tubo acqua ingresso pompa desurriscaldatore a saldare_Ø18
4	CH-AST-2171	Tubo linea mandata_desurr_3_Ø15.87
5	CH-AST-2170	Tubo linea mandata_desurr_2_Ø15.87
6	CH-AST-1979	Tubo linea mandata_desurr_1_Ø15.87
7	CH-AST-2178	Tubo acqua desurriscaldatore dall'utenza a saldare_Ø18
8	CH-IKB0078.00	Controdado Esagonale 1" con flangetta filettata leggera dam 51 mm
9	CH-IL-0025	Guscio per pompa Wilo Yonos PARA 7.0-7.5 PWM1/Stratos PARA 1-9 - PARA/8
10	CH-IL-0248	Isolamento per scambiatore per BX4TMx30
11	CH-LG-1779	Piastra per connessioni acqua desurriscaldatore
12	CHCC-EN-ST-0020	Sensore di temperatura mandata DS GAS
13	CHCC-FD-SC-0338	Desurriscaldatore
14	CHCC-FD-PU-0091	Circolatore DS
15	CHCC-EN-ST-0019	Sonda NTC con tubo in acciaio (2 fili)
16	ZK000082	Kit ricambio guarnizioni
17	CH-AST-1981	Tubo linea mandata_desurr_4_Ø15.87

RE-PCM 32 R32 - Circuito frigorifero e idraulico

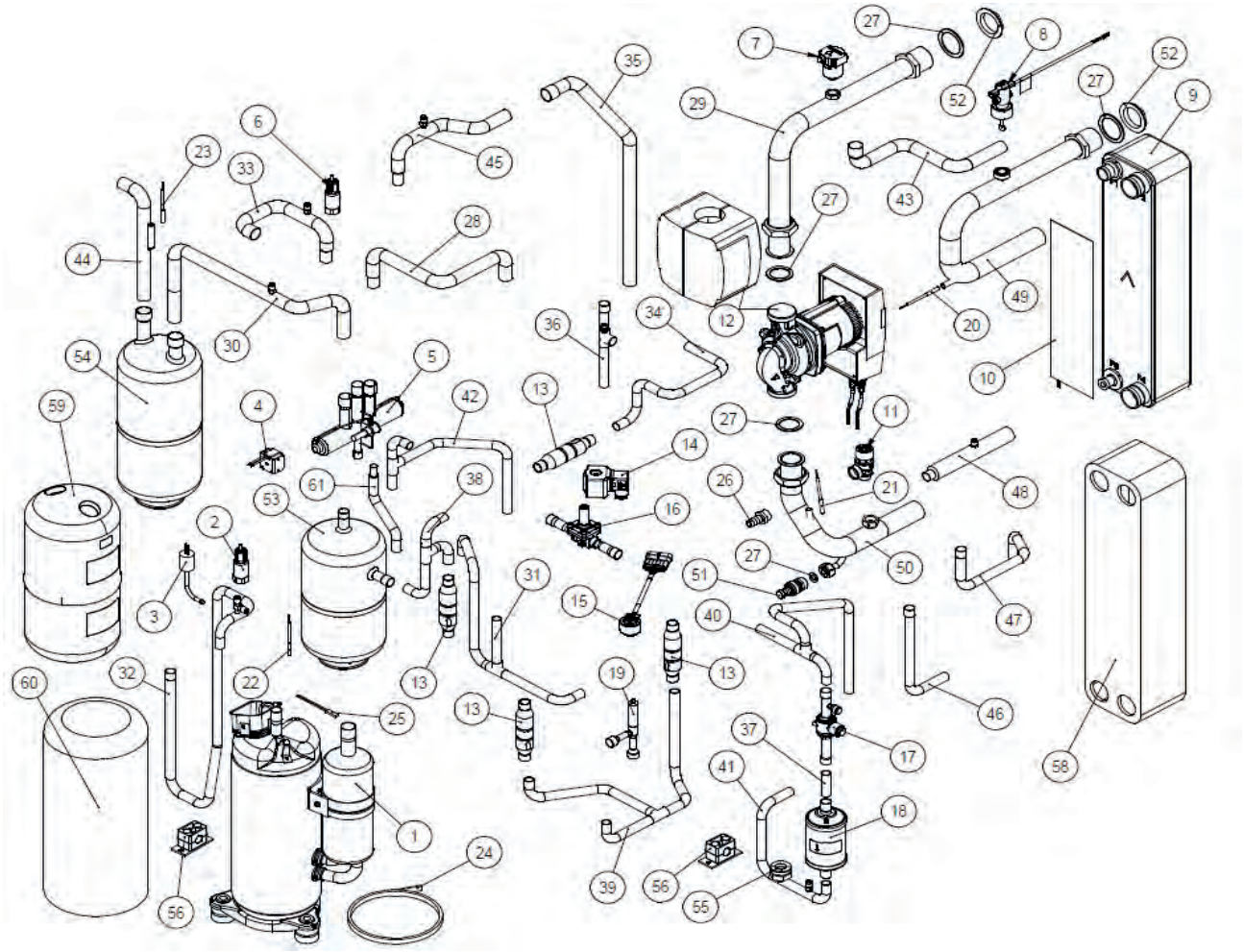

Pos.	Codice	Descrizione
1	CHCC-FD-CO-0110	Compressore
2	CHCC-EM-TR-0004	Trasduttore di pressione 0-50 bar
3	CHCC-FD-SE-0019	Pressostato alta pressione riarmo automatico
4	CHCC-EM-BE-0017	Bobina per valvola 4 vie
5	CHCC-FD-EV-0004	Valvola 4 vie
6	CHCC-EM-TR-0003	Trasduttore di pressione 0-30 bar
7	CHCC-FD-SA-0007	Valvola automatica di sfogo aria
8	CHCC-FD-FL-0010	Flussostato set point 32 l/min
9	CHCC-FD-SC-0333	Scambiatore di calore a piastre
10	CHCC-EL-RE-0003	Piastra riscaldante adesiva
11	CHCC-FD-SE-0001	Valvola di sicurezza – 6 bar
12	ZK000573	Kit circolatore + cavi + isolamento
13	CHCC-FD-NR-0045	Valvola di non ritorno (4 pezzi)
14	CHCC-EM-BE-0005	Bobina per valvola solenoide
15	CHCC-EM-BE-0032	Bobina valvola espansione elettronica
16	CHCC-FD-EV-0105	Valvola solenoide
17	CHCC-FD-RB-0036	Rubinetto a sfera
18	CHCC-FD-FR-0041	Filtro deidratatore
19	CHCC-FD-EV-0100	Valvola di espansione elettronica
20	CHCC-EN-ST-0020	Sensore di temperatura acqua IN
21	CHCC-EN-ST-0022	Sensore di temperatura acqua OUT

RE-PCM 32 R32 - Circuito frigorifero e idraulico

Pos.	Codice	Descrizione
22	CHCC-EN-ST-0021	Sensore temperatura aspirazione ST
23	CHCC-EN-ST-0023	Sensore temperatura mandata DT
24	CM-0345	Resistenza carter compressore
25	CHCC-EN-ST-0026	Termostato sicurezza
26	CH-AKB0107.00	Raccordo portagomma maschio 1/2” x 15 mm
27	ZK000082	Kit ricambio guarnizioni
28	CH-AST-1969	Tubo linea aspirazione-mandata_2_Ø22
29	CH-AST-1971	Tubo acqua uscita pompa_Ø35
30	CH-AST-1975	Tubo linea aspirazione_3_Ø22
31	CH-AST-1976	Tubo linea liquido_3_Ø15.87
32	CH-AST-1977	Tubo linea mandata_1_Ø15.87
33	CH-AST-1978	Tubo linea aspirazione_2_Ø22
34	CH-AST-1980	Tubo linea liquido_9_Ø15.87
35	CH-AST-1982	Tubo linea mandata-aspirazione_2_Ø22
36	CH-AST-1984	Tubo linea liquido_1_Ø15.87
37	CH-AST-1985	Tubo linea liquido_6_Ø15.87
38	CH-AST-1986	Tubo linea liquido_10_Ø15.87
39	CH-AST-1987	Tubo linea liquido_2_Ø15.87
40	CH-AST-2003	Tubo linea liquido_7_Ø15.87
41	CH-AST-2014	Tubo linea liquido_5_Ø15.87
42	CH-AST-2019	Tubo linea liquido_8_Ø15.87
43	CH-AST-2153	Tubo linea aspirazione-mandata_1_Ø22
44	CH-AST-2157	Tubo linea aspirazione_1_Ø22
45	CH-AST-2160	Tubo linea mandata-aspirazione_1_Ø22
46	CH-AST-2166	Tubo linea liquido_11_Ø15.87
47	CH-AST-2168	Tubo linea liquido_12_Ø15.87
48	CH-AST-2169	Tubo linea liquido_4_Ø15.87
49	CH-AST-2172	Tubo acqua a saldare ingresso scambiatore_Ø35
50	CH-AST-2173	Tubo acqua a saldare ingresso pompa_Ø35
51	CHCC-FD-RB-0001	Rubinetto scarico con tappo mod. RSC/T 1/2”
52	CHCC-FD-RC-0361	Controdado esagonale 1 1/4”
53	CHCC-FD-RL-0046	Ricevitore di liquido 3,6 L RV-140x285 ODS 5/8” Øi 16.2 mm
54	CHCC-FD-SL-0015	Separatore di liquido 06/S-30-ODS22 Øi22.2mm 4,4L 140x396
55	CHCC-FD-SP-0011	Indicatore di liquido e umidità (per TUBO D.16)
56	CHCC-M-CS-0047	Collare Fermatubi per D.16 mm con lamiera allungata e due viti di fissaggio
58	CH-IL-0230	Isolamento esterno adesivo scambiatore F85Hx44
59	CH-IL-0238	Rivestimento per separatore di liquido 06/S-30-ODS22 Øi22.2 mm 4,4L 140x396
60	CH-IL-0240	Cappotto insonorizzante compressore MGCLVBxxF
61	CH-AST-2188	Tubo linea mandata_2_Ø15.87
-	CHCC-EL-CV-0035	Cavo con connettore per trasduttore
-	CHCC-EL-CV-0169	Cavo compressore

RE-PCM 32 R32 - Quadro elettrico

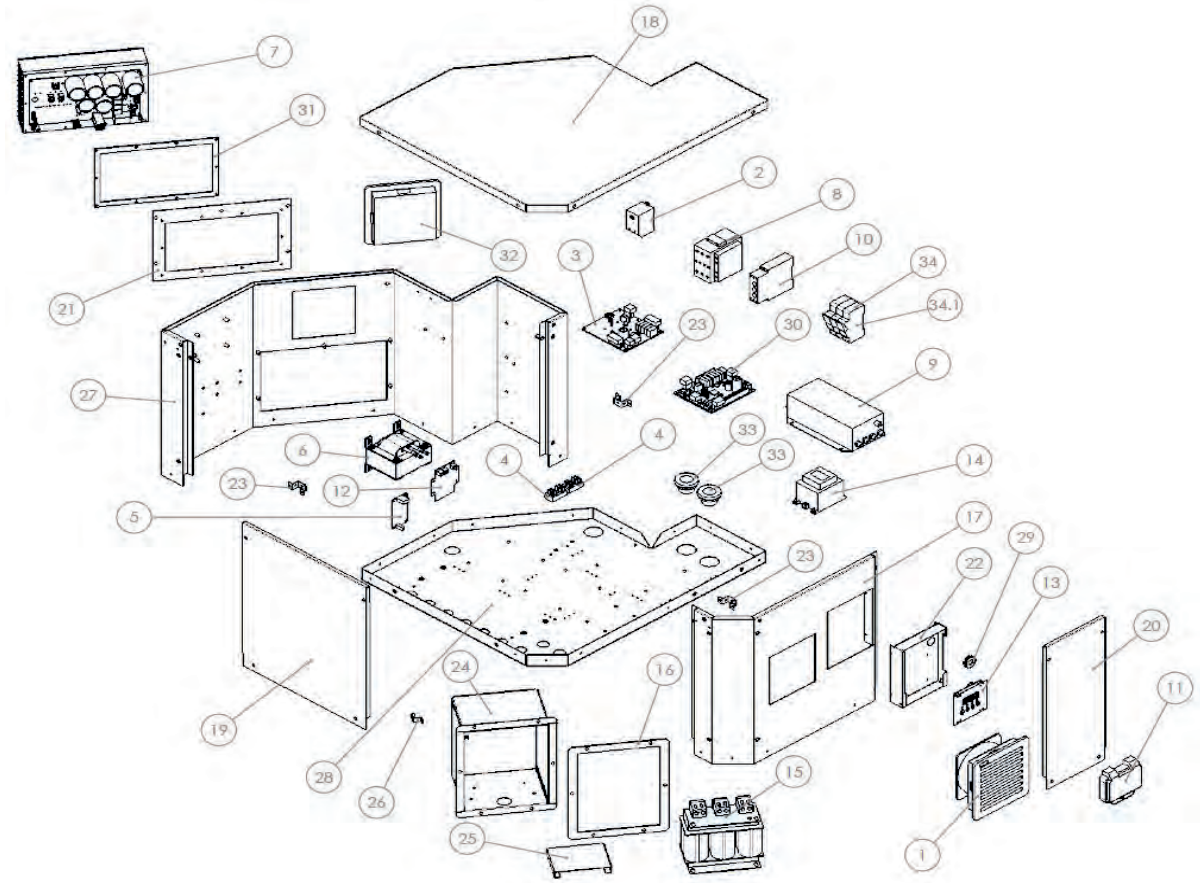

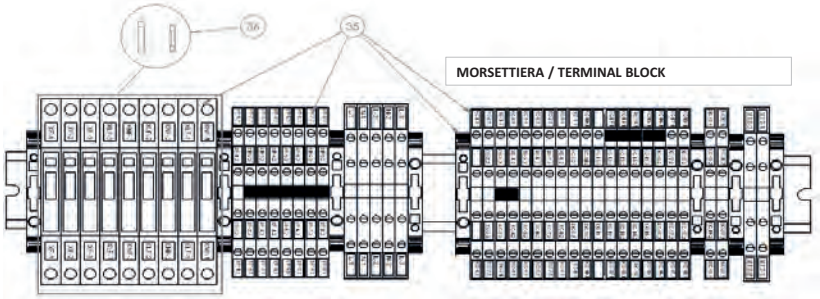

RE-PCM 32 R32 - Quadro elettrico

Pos.	Codice	Descrizione
1	CHCC-EM-SC-0023	Ventilatore + filtro 150X150
2	CHCC-EN-ST-0027	Termostato da 0°/+60° 1NO
3	CHCC-EN-SC-0033	Scheda espansione Ver415
4	CH-AKB0125.00	Connettore-ponte 4 vie (2 pezzi)
5	ZK000298	Alimentatore switching protetto 230Vac/12Vdc
6	CHCC-EL-IN-0005	Induttanza 30A 1.5mH
7	CHCC-EN-SC-0030	Driver compressore 3ph 15HP R03
8	CHCC-EM-CM-0078	Contattore 32A
9	CHCC-EL-FR-0001	Filtro elettrico trifase 30 A
10	CHCC-EM-CM-0053	Rele' di monitoraggio
11	CH-IKB0001.00	Sportellino trasparente
12	ZK000078	Optoisolatore Modbus
13	CHCC-EN-SC-0119	Display
14	CHCC-EL-TR-0001	Trasformatore elettrico 240V-12V-30VA
15	CHCC-EL-IN-0020	Reattanza di linea 3ph
16	CHCC-IS-0073	Guarnizione isolante per induttanza
17	CH-LG-1739	Pannello fisso lato display kit el.
18	CH-LG-1742	Coperchio kit el.
19	CH-LG-1756	Pannello ispezione frontale kit el.
20	CH-LG-1757	Pannello ispezione laterale kit el.
21	CH-LG-1758	Piastra supporto driver
22	CH-LG-1759	Lamiera supporto display
23	CH-LG-1777	Omega di sollevamento quadro elettrico
24	CH-LG-1782	Scatola induttanza
25	CH-LG-1823	Lamiera di supporto induttanza
26	CH-LG-1824	Staffetta supporto cavo induttanza
27	CH-LG-2199	Pannello fisso laterale kit el.
28	CH-LG-2301	Basamento kit elettricol
29	CHCC-EL-FC-0003	Passacavo con membrana d=13,5 mm
30	CHCC-EN-SC-0027_SP23	Scheda controllo Ver415 ricambio
31	CHCC-IS-0022	Guarnizione isolante per Driver
32	CHCC-EM-SC-0022	Griglia + filtro IP54 150x150 RAL7035
33	CHCC-EL-FC-0005	Passacavo PG 29 snap fit ral 9005
34	CHCC-EL-FU-0018	Portafusibile sez. 3x38 32A 690V
34.1	CHCC-EL-FU-0020	Fusibile 32A
35	ZK000087	Kit morsetti ricambio per morsettiera
36	ZK000086	Kit fusibili morsettiera per ricambio
-	CHCC-EL-CV-0144	Cavo induttanza trifase
-	CHCC-EL-CV-0132	Ricambio cavo di comunicazione lato inverter
-	CHCC-EL-CV-0133	Ricambio cavo di comunicazione lato controllo
-	CH-CL-EL-CV-0014	Ricambio alimentatore 12V

RE-PCM 32 R32 - Pannelli

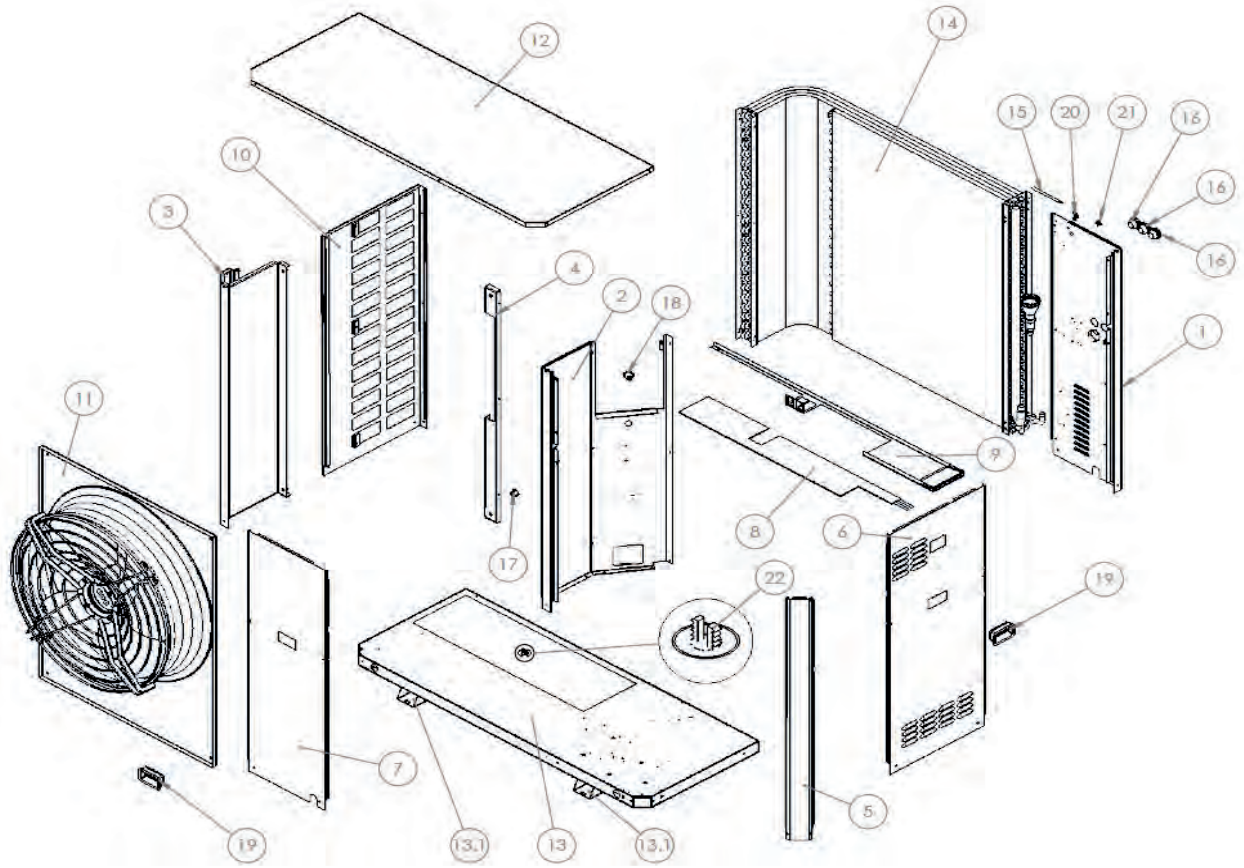

Pos.	Codice	Descrizione
1	CH-LV-1735 R7035	Lamiera di chiusura angolare
2	CH-LV-1744 R7035	Pannello interno di separazione vani
3	CH-LV-1747 R7035	Lamiera lato esterno supporto ventilatore
4	CH-LV-1748 R7035	Lamiera supporto ventilatore
5	CH-LV-1749 R7035	Traverso di sostegno angolare
6	CH-LV-1760 R7035	Pannello estraibile laterale
7	CH-LV-1762 R7035	Pannello estraibile frontale
8	CHCC-EL-RE-0027	Resistenza basamento
9	CH-ASLV-0317 R7035	Convogliatore condensa
10	CH-LV-1734 R7035	Pannello laterale con aperture
11	CH-ASMC-0134	Ventilatore
12	CH-LV-1750 R7035	Coperchio
13	CH-ASMC-0119 R7035	Assieme basamento
13.1	CH-LV-1763 R7035	Supporto basamento
14	CHCC-FD-SC-0292	Batteria alettata
15	CHCC-EN-ST-0021	Sensore temperatura aspirazione ST
16	CHCC-EL-FC-0005	Passacavo PG 29 snap-fit ral 9005
17	CHCC-EL-FC-0022	Passacavo PG 16 snap-fit RAL 7035
18	CHCC-EL-FC-0029	Passacavo PG 21 snap-fit RAL 7035
19	CHCC-M-CS-0025	Maniglia ad incasso
20	CH-LV-2198 R7035	Omega ribassata supporto sonda esterna
21	CHCC-EL-FC-0112	Passacavo con membrana D=20,5 d=9 mm
22	CH-PL-0002	Scarico condensa portagomma

RE-PCM 32 R32 - Versione D e BD

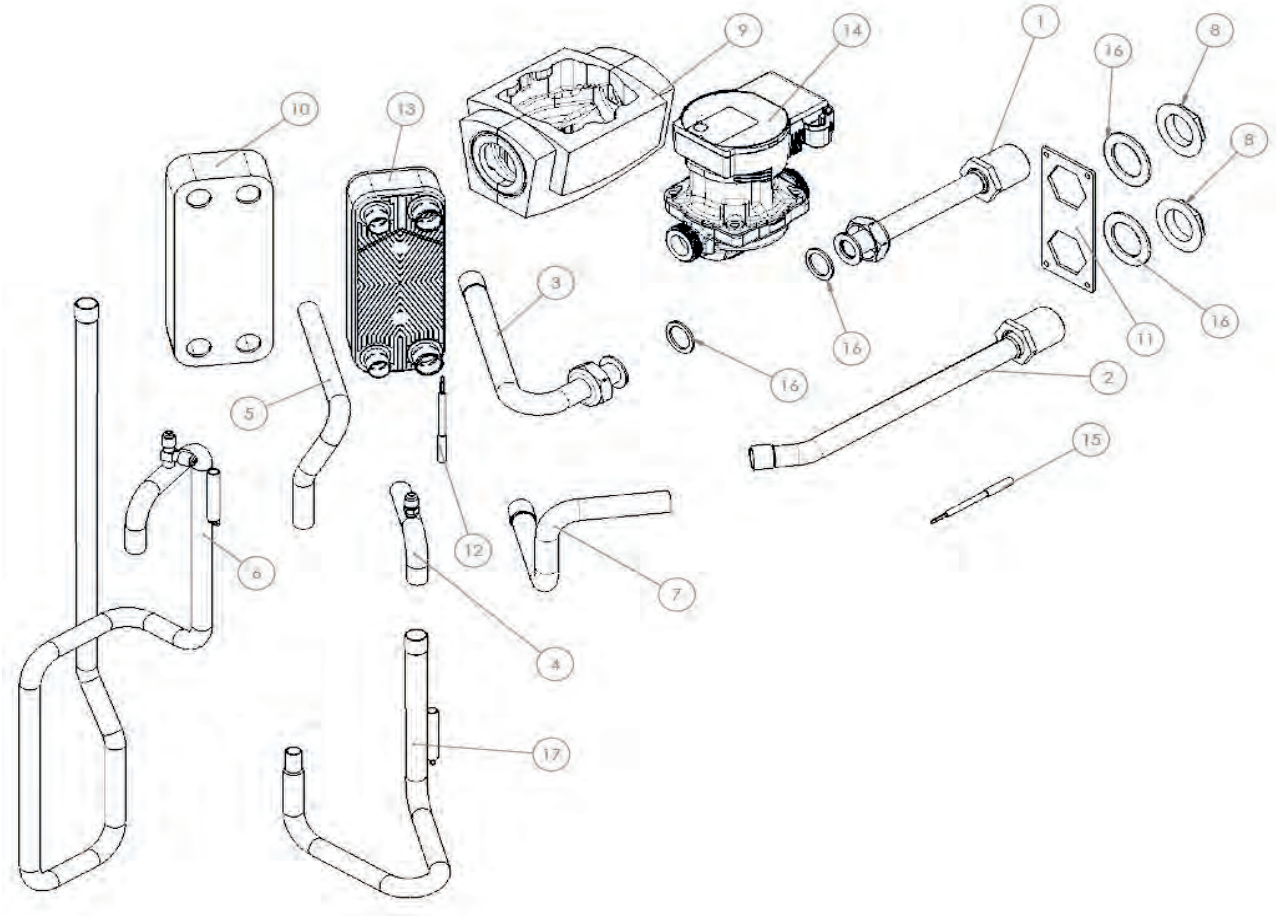

Pos.	Codice	Descrizione
1	CH-AST-1972	Tubo acqua uscita pompa desurriscaldatore_Ø18
2	CH-AST-1973	Tubo acqua ingresso desurriscaldatore_Ø18
3	CH-AST-1974	Tubo acqua ingresso pompa desurriscaldatore a saldare_Ø18
4	CH-AST-2171	Tubo linea mandata_desurr_3_Ø15.87
5	CH-AST-2170	Tubo linea mandata_desurr_2_Ø15.87
6	CH-AST-1979	Tubo linea mandata_desurr_1_Ø15.87
7	CH-AST-2178	Tubo acqua desurriscaldatore dall'utenza asaldare_Ø18
8	CH-IKB0078.00	Controdado esagonale 1" con flangetta filettata leggera dam 51 mm
9	CH-IL-0025	Guscio per pompa Wilo Yonos PARA 7.0-7.5 PWM1/Stratos PARA 1-9 - PARA/8
10	CH-IL-0248	Isolamento per scambiatore per BX4TMx30
11	CH-LG-1779	Piastra per connessioni acqua desurriscaldatore
12	CHCC-EN-ST-0020	Sensore di temperatura mandata DS GAS
13	CHCC-FD-SC-0338	Desurriscaldatore
14	CHCC-FD-PU-0091	Circolatore DS
15	CHCC-EN-ST-0019	Sonda NTC con tubo in acciaio (2 fili)
16	ZK000082	Kit ricambio guarnizioni
17	CH-AST-1981	Tubo linea mandata_desurr_4_Ø15.87

RE-PCM 40 R32 - Compressore

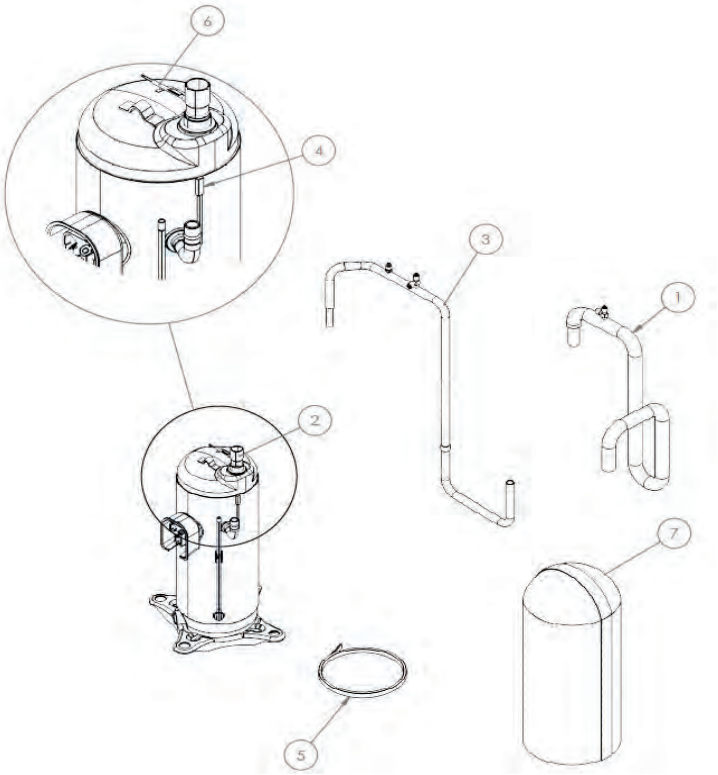

Pos.	Codice	Descrizione
1	CH-AST-2049	Tubo RS_01_ø28
2	CHCC-FD-CO-0101	Compressore AVB87FLCMT-SC-R32
3	CH-AST-2237	Tubo Ø 16 compressore 4WV
4	CHCC-EN-ST-0026	Termostato sicurezza
5	CM-0354	Resistenza carter compressore
6	CHCC-EN-ST-0018	Sensore di temperatura
7	CH-IL-0246	Cappottino compressore

RE-PCM 40 R32 - Circuito frigorifero

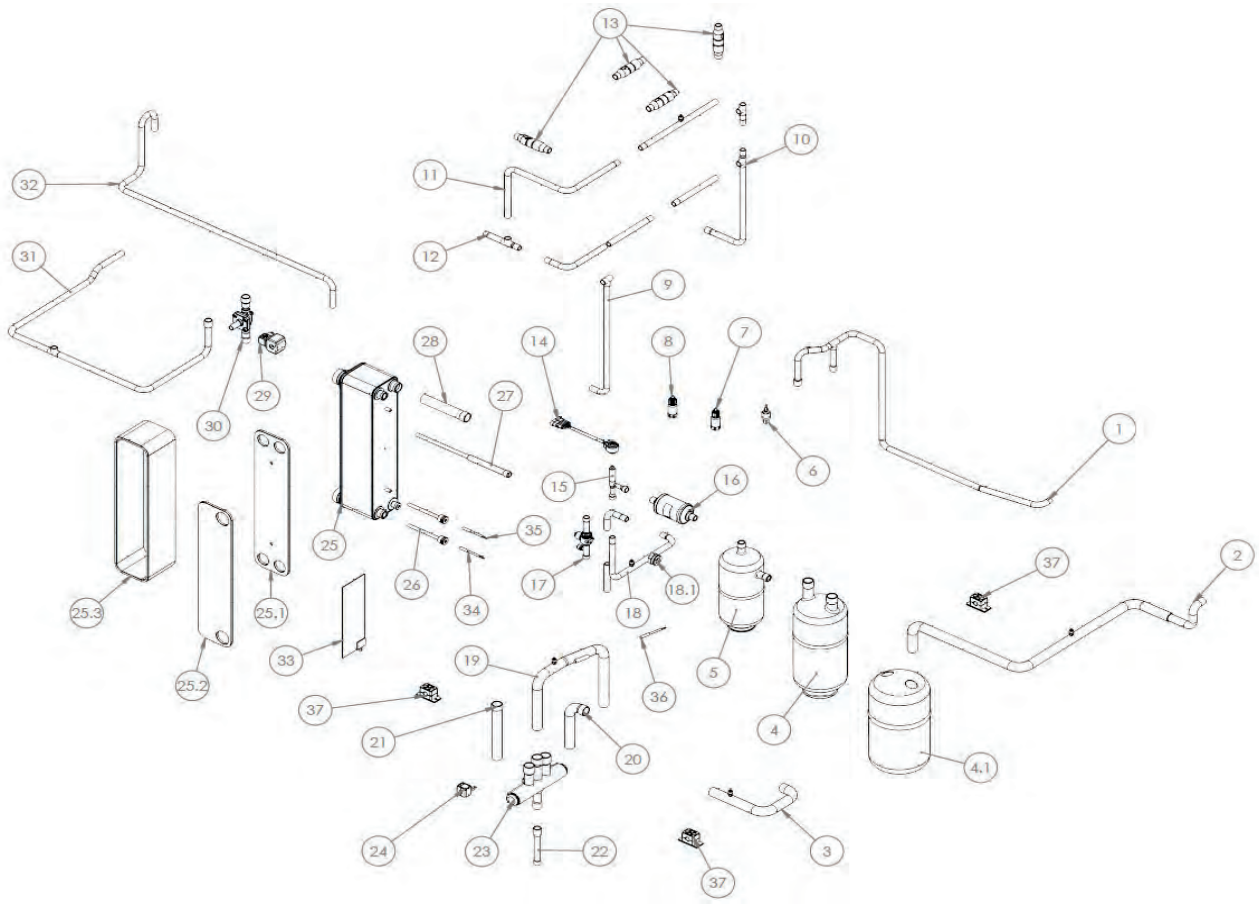

Pos.	Codice	Descrizione
1	CH-AST-2058	Tubo RL_06_ø16
2	CH-AST-2235	Tubo RS/RD_01_ø28
3	CH-AST-2236	Tubo _ø28 unione scambiatore 4WV
4	CHCC-FD-SL-0016	Separatore di liquido
4.1	CH-IL-0231	Rivestimento per separatore di liquido 07/S-28-ODS
5	CHCC-FD-RL-0049	Ricevitore di liquido
6	CHCC-FD-SE-0020	Pressostato alta pressione riarmo manuale
7	CHCC-EM-TR-0004	Trasduttore di pressione 0-50 bar
7.1	CHCC-EL-CV-0042	Cavo con connettore per trasduttore
8	CHCC-EM-TR-0003	Trasduttore di pressione 0-30 bar
8.1	CHCC-EL-CV-0042	Cavo con connettore per trasduttore
9	CH-AST-2053	Tubo RL_01_ø16
10	CH-AST-2055	Tubo RL_03_ø16
11	CH-AST-2057	Tubo RL_05_ø16
12	CH-AST-2056	Tubo RL_04_ø16
13	CHCC-FD-NR-0045	Valvola di non ritorno
14	CHCC-EM-BE-0032	Bobina valvola espansione elettronica bassa temperatura
15	CHCC-FD-EV-0100	Valvola di espansione elettronica bassa temperatura
16	CHCC-FD-FR-0041	Filtro deidratore
17	CHCC-FD-RB-0046	Rubinetto a sfera
18	CH-AST-2059	Tubo RL_07_ø16
18.1	CHCC-FD-SP-0011	Indicatore di liquido e umidità 3780/5 (x TUBO D.16)
19	CH-AST-2050	Tubo RS_02_ø28

RE-PCM 40 R32 - Circuito frigorifero

Pos.	Codice	Descrizione
20	CH-AST-2051	Tubo RS/RD_01_ø28
21	CH-AST-2052	Tubo RS/RD_02_ø28
22	CH-AST-2048	Tubo RD ø16
23	CHCC-FD-EV-0119	Valvola 4 vie taglia 50 49 bar Kv=18,3
24	CHCC-EM-BE-0017	Bobina per valvola 4 vie
25	CHCC-FD-SC-0293	Scambiatore di calore a piastre
25.1	CH-IL-0185	Isolamento frontale F80ASH
25.2	CH-IL-0187	Isolamento posteriore F80ASH
25.3	CH-IL-0223	Isolamento laterale F80ASHx50
26	CH-AST-1083	Tubo porta sonda (2 pezzi)
27	CH-AST-2212	Tronchetto di tubo RS ø9,52-16
28	CH-AST-2211	Tronchetto di tubo ø28
29	CHCC-EM-BE-0005	Bobina per valvola solenoide
30	CHCC-FD-EV-0120	Valvola solenoide
31	CH-AST-2089	Tubo RL_ø16
32	CH-AST-2054	Tubo RL_01_ø16
33	CHCC-EL-RE-0029	Resistenza antigelo scambiatore a piastre
34	CHCC-EN-ST-0018	Sensore di temperatura
35	CHCC-EN-ST-0018	Sensore di temperatura
36	CHCC-EN-ST-0018	Sensore di temperatura
37	CHCC-M-CS-0047	Collare fermatubi per D.16 m con lamiera allungata e due viti di fissaggio (3 pezzi)

RE-PCM 40 R32 - Circuito idraulico attacco scambiatore

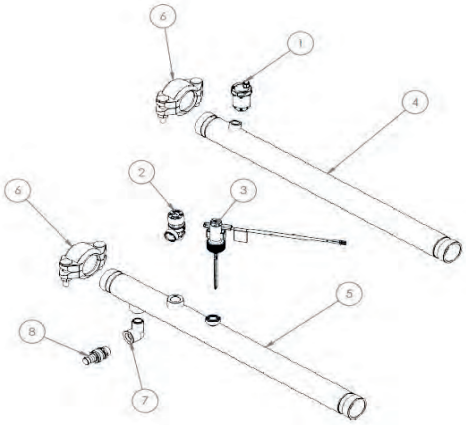

Pos.	Codice	Descrizione
1	CHCC-FD-SA-0003	Valvola automatica di sfogo aria
2	CHCC-FD-SE-0001	Valvola di sicurezza – 6 bar
3	CHCC-FD-FL-0003	Flussostato
4	CH-AST-1931	Tubo acciaio entrata acqua utenza
5	CH-AST-1932	Tubo acciaio uscita acqua utenza
6	CHCC-M-CS-0044	Giunto victaulic 1-1/2” - DN40
7	CHCC-FD-RC-0084	Gomito filettato M-F G1/2”
8	CHCC-FD-RB-0001	Rubinetto scarico con tappo mod. RSC/T 1/2”

RE-PCM 40 R32 - Circuito idraulico con pompa

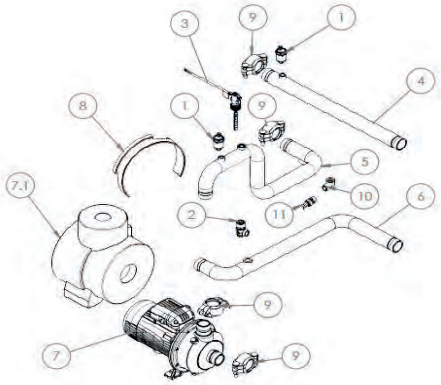

Pos.	Codice	Descrizione
1	CHCC-FD-SA-0003	Valvola automatica di sfogo aria
2	CHCC-FD-SE-0001	Valvola di sicurezza – 6 bar
3	CHCC-FD-FL-0003	Flussostato
4	CH-AST-1931	Tubo acciaio entrata acqua utenza
5	CH-AST-1934	Tubo acciaio 1-1/2”_03_ ingresso acqua utenza
6	CH-AST-1935	Tubo acciaio 1-1/2”_01_ ingresso acqua utenza
7	CHCC-FD-PU-0087	Elettropompa centrifuga CEA210/2V/D
7	CHCC-FD-PU-0081	Elettropompa centrifuga CIE210/2
7.1	CH-IL-0229	Isolamento pompa CEA 210
8	CHCC-EL-RE-0024	Resistenza antigelo per pompa
9	CHCC-M-CS-0044	Giunto victaulic 1-1/2” - DN40
10	CHCC-FD-RC-0084	Gomito filettato M-F G1/2”
11	CHCC-FD-RB-0001	Rubinetto scarico con tappo mod. RSC/T 1/2”

RE-PCM 40 R32 - Circuito idraulico con doppia pompa

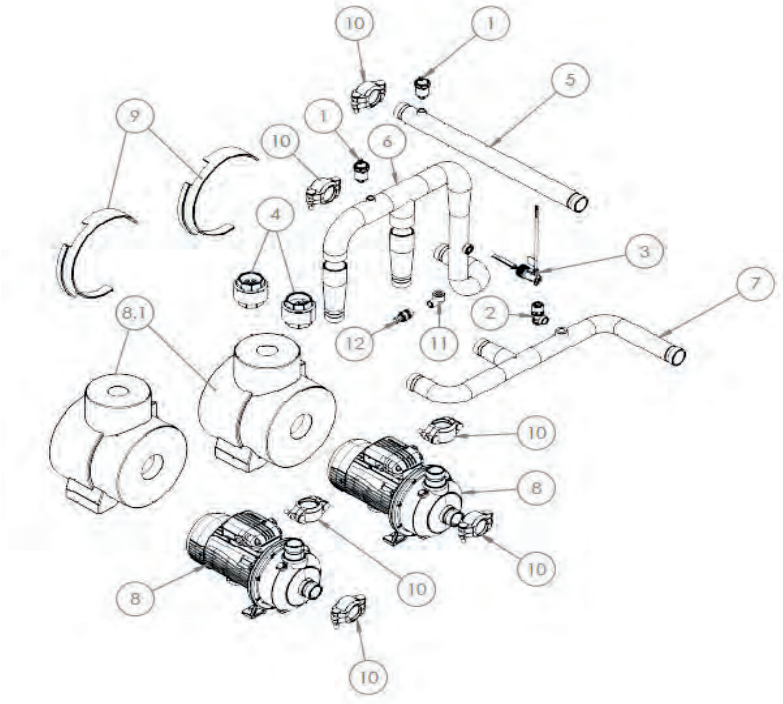

Pos.	Codice	Descrizione
1	CHCC-FD-SA-0003	Valvola automatica di sfogo aria
2	CHCC-FD-SE-0001	Valvola di sicurezza – 6 bar
3	CHCC-FD-FL-0003	Flussostato
4	CHCC-FD-NR-0021	Valvola di ritegno
5	CH-AST-1931	Tubo acciaio entrata acqua utenza
6	CH-AST-1928	Tubo acciaio 2”_03_ ingresso acqua utenza
7	CH-AST-1930	Tubo acciaio 2”_01_ ingresso acqua utenza
8	CHCC-FD-PU-0087	Elettropompa centrifuga CEA210/2V/D
8	CHCC-FD-PU-0081	Elettropompa centrifuga CIE210/2
8.1	CH-IL-0229	Isolamento pompa CEA 210
9	CHCC-EL-RE-0024	Resistenza antigelo per pompa
10	CHCC-M-CS-0044	Giunto victaulic 1-1/2” - DN40
11	CHCC-FD-RC-0084	Gomito filettato M-F G1/2”
12	CHCC-FD-RB-0001	Rubinetto scarico con tappo mod. RSC/T 1/2”

RE-PCM 40 R32 - Circuito idraulico con pompa EC

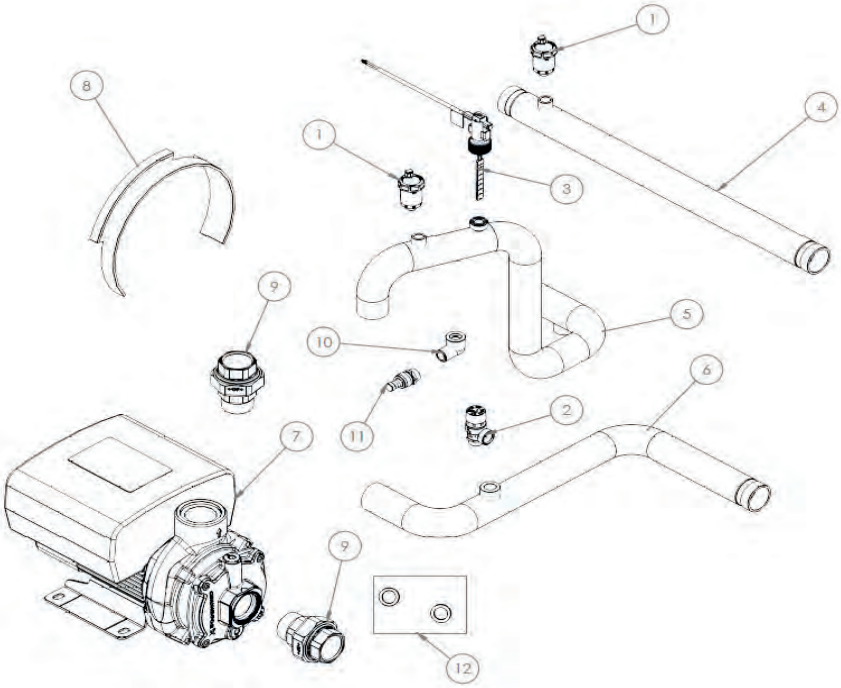

Pos.	Codice	Descrizione
1	CHCC-FD-SA-0003	Valvola automatica di sfogo aria
2	CHCC-FD-SE-0001	Valvola di sicurezza – 6 bar
3	CHCC-FD-FL-0003	Flussostato
4	CH-AST-1931	Tubo acciaio entrata acqua utenza
5	CH-AST-1989	Tubo acciaio 1-1/2”_03_ ingresso acqua utenza
6	CH-AST-1988	Tubo acciaio 1-1/2”_01_ ingresso acqua utenza
7	CHCC-FD-PU-0076	Pompa centrifuga CME
8	CHCC-EL-RE-0024	Resistenza antigelo per pompa
9	CHCC-FD-RC-0371	Bocchettone a sede piana M/F 1-1/2”
10	CHCC-FD-RC-0084	Gomito filettato M-F G1/2”
11	CHCC-FD-RB-0001	Rubinetto scarico con tappo mod. RSC/T 1/2”
12	ZK000459	Kit ricambio guarnizioni pompa EC

RE-PCM 40 R32 - Circuito idraulico con pompa e kit serbatoio

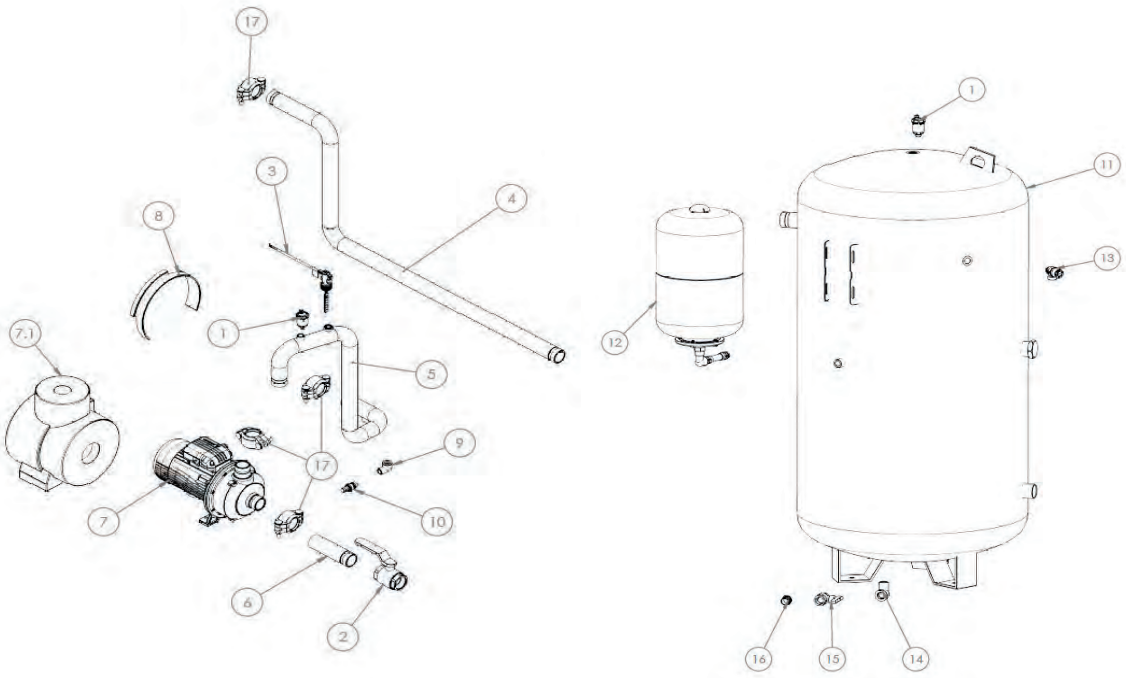

Pos.	Codice	Descrizione
1	CHCC-FD-SA-0003	Valvola automatica di sfogo aria
2	CHCC-FD-RB-0044	Rubinetto a sfera 1” 1/2 F-F
3	CHCC-FD-FL-0003	Flussostato
4	CH-AST-1927	Tubo acciaio 1-1/2” uscita acqua utenza
5	CH-AST-1933	Tubo acciaio 1-1/2”_03 ingresso acqua utenza
6	CH-AST-1923	Tubo acciaio 1-1/2”_01_ ingresso acqua utenza
7	CHCC-FD-PU-0087	Elettropompa centrifuga CEA210/2V/D
7	CHCC-FD-PU-0081	Elettropompa centrifuga CIE210/2
7.1	CH-IL-0229	Isolamento pompa CEA 210
8	CHCC-EL-RE-0024	Resistenza antigelo per pompa
9	CHCC-FD-RC-0084	Gomito filettato M-F G1/2”
10	CHCC-FD-RB-0001	Rubinetto scarico con tappo mod. RSC/T 1/2”
11	CH-SE-0031	Serbatoio 400 litri
12	ZK000455	Kit vaso espansione 24 litri
13	CHCC-FD-SE-0001	Valvola di sicurezza – 6 bar
14	CHCC-FD-RC-0405	Gomito a 90° filettato M-F 3/4” zincato
15	CHCC-FD-RB-0070	Valvola a sfera M/F 3/4”
16	CHCC-FD-RC-0406	Raccordo portagomma maschio 3/4”x20 mm
17	CHCC-M-CS-0044	Giunto victaulic 1-1/2” - DN40

RE-PCM 40 R32 - Circuito idraulico con doppia pompa e kit serbatoio

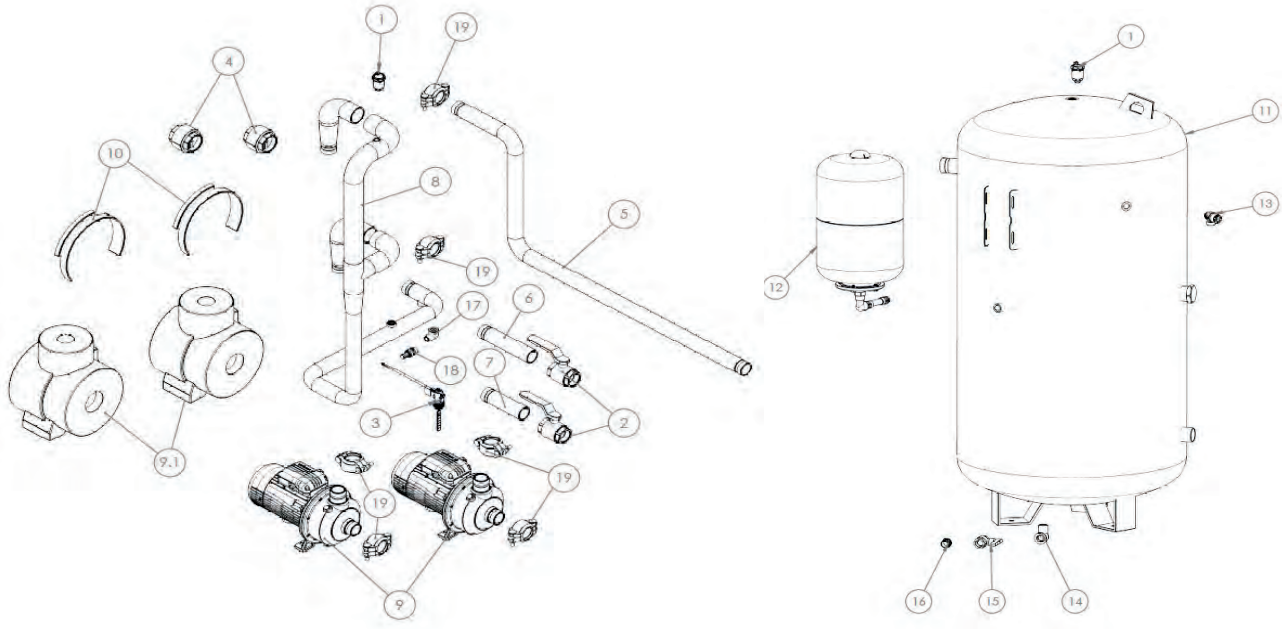

Pos.	Codice	Descrizione
1	CHCC-FD-SA-0003	Valvola automatica di sfogo aria
2	CHCC-FD-RB-0044	Rubinetto a sfera 1” 1/2 F-F
3	CHCC-FD-FL-0003	Flussostato
4	CHCC-FD-NR-0021	Valvola di ritegno
5	CH-AST-1927	Tubo acciaio 1-1/2” uscita acqua utenza
6	CH-AST-1924	Tubo acciaio 1-1/2”_02_ ingresso acqua utenza
7	CH-AST-1923	Tubo acciaio 1-1/2”_01_ ingresso acqua utenza
8	CH-AST-1925	Tubo acciaio 2”_03_ ingresso acqua utenza
9	CHCC-FD-PU-0087	Elettropompa centrifuga CEA210/2V/D
9	CHCC-FD-PU-0081	Elettropompa centrifuga CIE210/2
9.1	CH-IL-0229	Isolamento pompa CEA 210
10	CHCC-EL-RE-0024	Resistenza antigelo per pompa
11	CH-SE-0031	Serbatoio 400 litri
12	ZK000455	Kit vaso espansione 24 litri
13	CHCC-FD-SE-0001	Valvola di sicurezza – 6 bar
14	CHCC-FD-RC-0405	Gomito a 90° filettato M-F 3/4” zincato
15	CHCC-FD-RB-0070	Valvola a sfera M/F 3/4”
16	CHCC-FD-RC-0406	Raccordo portagomma maschio 3/4”x20 mm
17	CHCC-FD-RC-0084	Gomito filettato M-F G1/2”
18	CHCC-FD-RB-0001	Rubinetto scarico con tappo mod. RSC/T 1/2”
19	CHCC-M-CS-0044	Giunto victaulic 1-1/2” - DN40

RE-PCM 40 R32 - Circuito idraulico con pompa EC e kit serbatoio

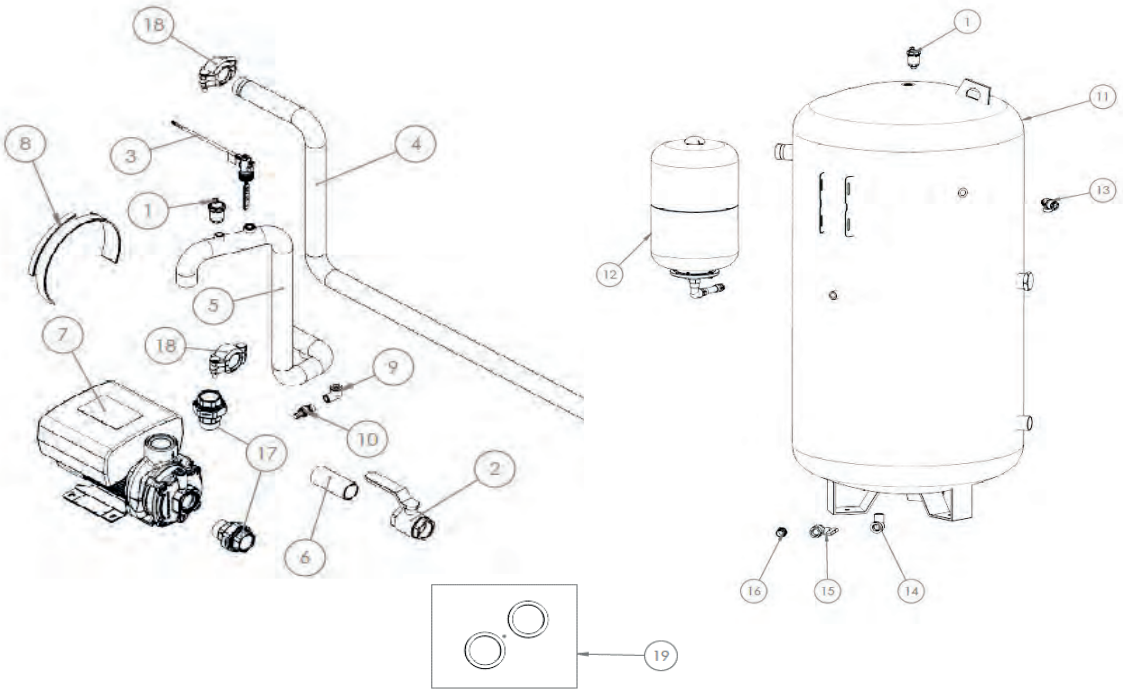

Pos.	Codice	Descrizione
1	CHCC-FD-SA-0003	Valvola automatica di sfogo aria
2	CHCC-FD-RB-0044	Rubinetto a sfera 1” 1/2 F-F
3	CHCC-FD-FL-0003	Flussostato
4	CH-AST-1927	Tubo acciaio 1-1/2” uscita acqua utenza
5	CH-AST-1936	Tubo acciaio 2”_02_ ingresso acqua utenza
6	CH-AST-1937	Tubo acciaio 2”_01_ ingresso acqua utenza
7	CHCC-FD-PU-0076	Pompa centrifuga CME
8	CHCC-EL-RE-0024	Resistenza antigelo per pompa
9	CHCC-FD-RC-0084	Gomito filettato M-F G1/2”
10	CHCC-FD-RB-0001	Rubinetto scarico con tappo mod. RSC/T 1/2”
11	CH-SE-0031	Serbatoio 400 litri
12	ZK000455	Kit vaso espansione 24 litri
13	CHCC-FD-SE-0001	Valvola di sicurezza – 6 bar
14	CHCC-FD-RC-0405	Gomito a 90° filettato M-F 3/4” zincato
15	CHCC-FD-RB-0070	Valvola a sfera M/F 3/4”
16	CHCC-FD-RC-0406	Raccordo portagomma maschio 3/4”x20 mm
17	CHCC-FD-RC-0371	Bocchettone a sede piana M/F 1-1/2”
18	CHCC-M-CS-0044	Giunto victaulic 1-1/2” - DN40
19	ZK000459	Kit ricambio guarnizioni pompa EC

RE-PCM 40 R32 - Pannelli - VERSIONE STANDARD

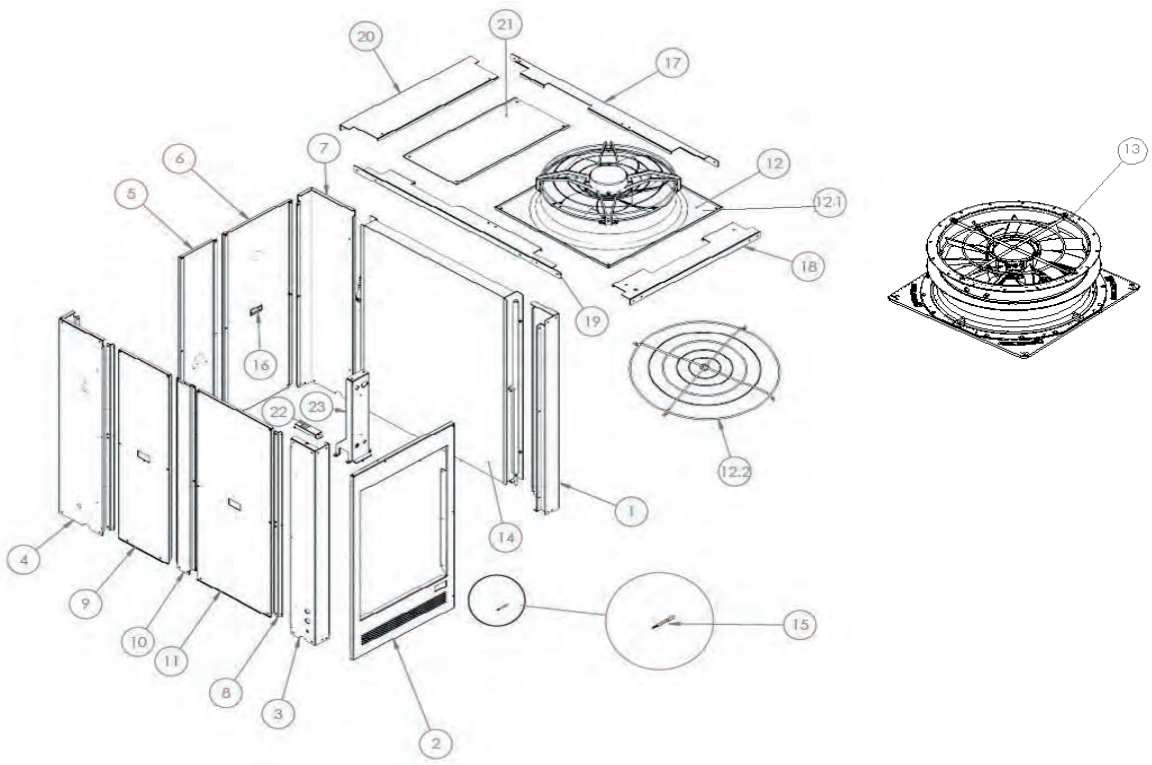

Pos.	Codice	Descrizione
1	CH-LV-1706 R7035	Montante frontale DX
2	CH-LV-1835 R7035	Porta in lamiera
3	CH-LV-1689 R7035	Montante frontale SX
4	CH-LV-1688 R7035	Montante posteriore SX
5	CH-LV-1699 R7035	Pannello posteriore DX
6	CH-LV-1700 R7035	Pannello posteriore SX
7	CH-LV-1687 R7035	Montante posteriore DX
8	CH-LV-1723 R7035	Lamiera ad Z
9	CH-LV-1722 R7035	Pannello di chiusura
10	CH-LV-1721 R7035	Montante centrale
11	CH-LV-1701 R7035	Pannello posteriore DX
12	ZK000457	Assieme ventilatore + griglia di protezione
12.1	CH-ASMC-0091	Ventilatore EC - d.800 mm 1,95 kW
12.2	CHCC-EM-VT-0029	Griglia di protezione ventilatore
13	CH-ASMC-0094	Ventilatore EC - ZaPlus - d.800 mm 1,95 kW
14	CHCC-FD-SC-0323	Batteria DX 4 ranghi
14	CHCC-FD-SC-0344	Batteria DX 4 ranghi con trattamento Silverline
15	CHCC-EN-ST-0018	Sensore di temperatura
16	CHCC-M-CS-0025	Maniglia ad incasso
17	CH-LV-1671 R7035	Traverso superiore SX
18	CH-LV-1669 R7035	Pannello superiore frontale
19	CH-LV-1707 R7035	Traverso superiore DX
20	CH-LV-1695 R7035	Pannello superiore posteriore
21	CH-LV-1690 R7035	Pannello superiore di tamponamento per kit idronico
22	CH-LV-1842 R7035	Staffa porta sonda aria esterna
23	CH-LV-1710 R7035	Supporto per scambiatore

RE-PCM 40 R32 - Pannelli - KIT SERBATOIO

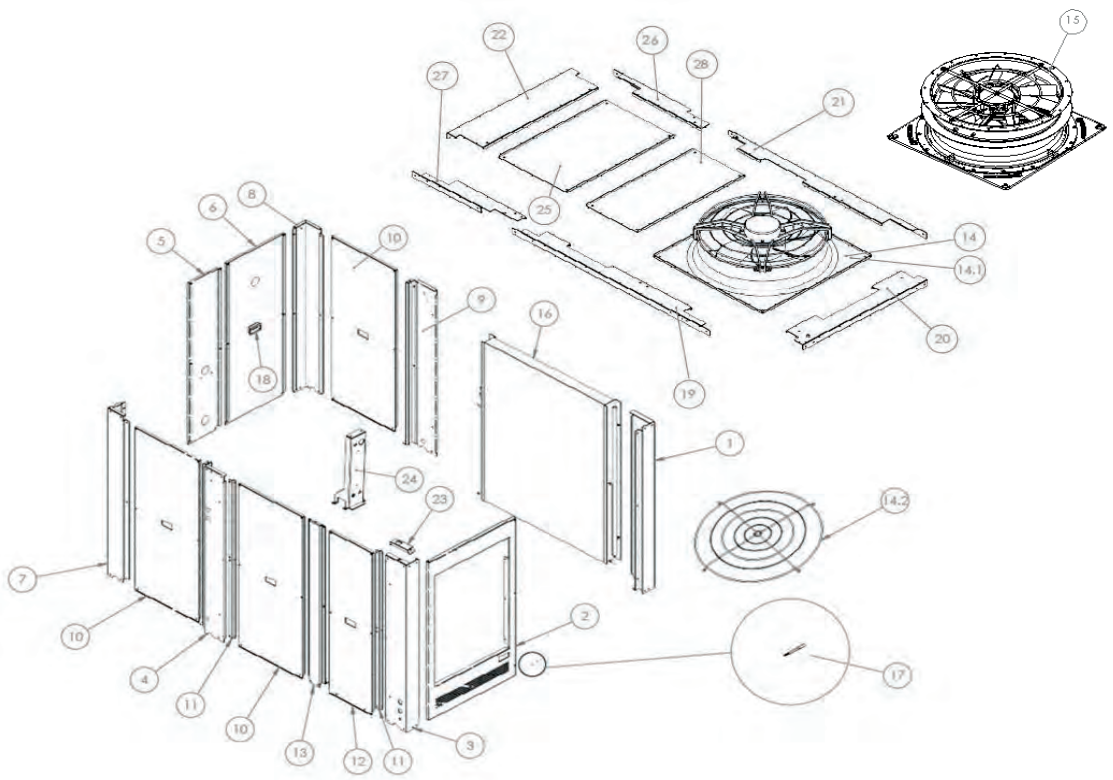

Pos.	Codice	Descrizione
1	CH-LV-1706 R7035	Montante frontale DX
2	CH-LV-1835 R7035	Porta in lamiera
3	CH-LV-1689 R7035	Montante frontale SX
4	CH-LV-1696 R7035	Montante frontale SX per kit serbatoio
5	CH-LV-1699 R7035	Pannello posteriore DX
6	CH-LV-1700 R7035	Pannello posteriore SX
7	CH-LV-1685 R7035	Montante posteriore SX
8	CH-LV-1705 R7035	Montante posteriore DX
9	CH-LV-1697 R7035	Montante frontale DX versione kit serbatoio
10	CH-LV-1701 R7035	Pannello posteriore DX
11	CH-LV-1723 R7035	Lamiera ad Z
12	CH-LV-1722 R7035	Pannello di chiusura
13	CH-LV-1721 R7035	Montante centrale
14	ZK000457	Assieme ventilatore + griglia di protezione
14.1	CH-ASMC-0091	Ventilatore EC - d.800mm 1,95 kW
14.2	CHCC-EM-VT-0029	Griglia di protezione ventilatore
15	CH-ASMC-0094	Ventilatore EC - ZaPlus - d.800 mm 1,95 KW
16	CHCC-FD-SC-0323	Batteria DX 4 ranghi
16	CHCC-FD-SC-0344	Batteria DX 4 ranghi con trattamento Silverline
17	CHCC-EN-ST-0018	Sensore di temperatura
18	CHCC-M-CS-0025	Maniglia ad incasso
19	CH-LV-1671 R7035	Traverso superiore SX
20	CH-LV-1669 R7035	Pannello superiore frontale
21	CH-LV-1707 R7035	Traverso superiore DX
22	CH-LV-1695 R7035	Pannello superiore posteriore
23	CH-LV-1842 R7035	Staffa porta sonda aria esterna
24	CH-LV-1710 R7035	Supporto per scambiatore
25	CH-LV-1698 R7035	“Pannello superiore di tamponamento per kit idronico
26	CH-LV-1693 R7035	Traverso superiore DX per kit idronico
27	CH-LV-1694 R7035	Traverso superiore SX per kit idronico
28	CH-LV-1690 R7035	Pannello superiore di tamponamento per kit idronico

RE-PCM 40 R32 - Circuito desurriscaldatore - recupero parziale

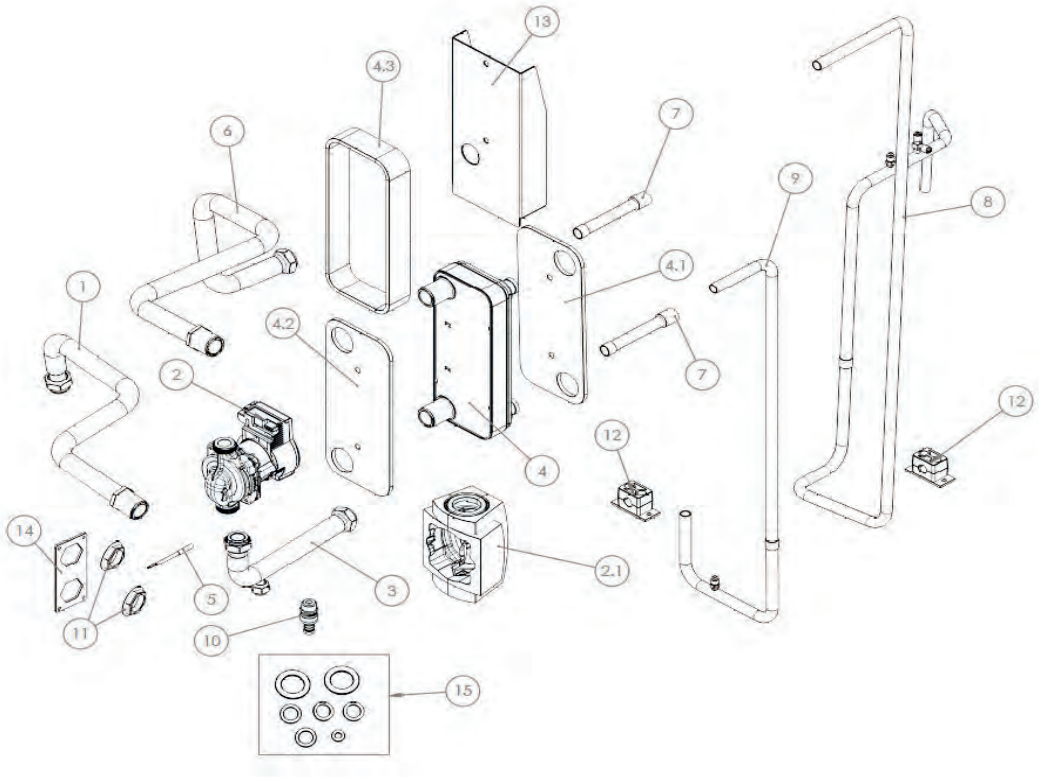

Pos.	Codice	Descrizione
1	CH-AST-1995	Tubo ingresso acqua utenza_01_ø28
2	CHCC-FD-PU-0091	Circolatore
2.1	CH-IL-0025	Guscio per pompa Wilo Yonos PARA 7.0-7.5PWM1/Stratos PARA 1-9 - PARA/8
3	CH-AST-1991	Tubo ingresso acqua utenza_02_ø28
4	CHCC-FD-SC-0298	Scambiatore di calore a piastre
4.1	CH-IL-0216	Isolamento frontale scambiatore B12MT
4.2	CH-IL-0218	Isolamento posteriore scambiatore B12MT
4.3	CH-IL-0232	Isolamento laterale B12MTx12
5	CHCC-EN-ST-0018	Sensore di temperatura
6	CH-AST-2113	Tubo uscita acqua utenza_ø28
7	CH-AST-2215	Tronchetto di tubo desurriscaldatore_RD_ø16
8	CH-AST-1993	Tubo RD entrata desurriscaldatore ø16
9	CH-AST-2110	Tubo RD uscita desurriscaldatore ø16
10	CHCC-FD-RB-0001	Rubinetto scarico con tappo mod. RSC/T 1/2”
11	CH-IKB0078.00	Controdado esagonale con flangetta filettata1” LEGGERA diam. 51 mm
12	CHCC-M-CS-0047	Collare Fermatubi per D.16 mm con lamiera allungata e due viti di fissaggio
13	CH-LV-1724 R7035	Lamiera supporto scambiatore B12MT
14	CH-LG-1779	Piastra per connessioni acqua desurriscaldatore
15	ZK000458	Kit ricambio guarnizioni desurriscaldatore
-	CH-ASE-0254	Cavo alimentazione pompa
-	CH-ASE-0258	Cavo segnale pompa

RE-PCM 40 R32 - Quadro elettrico

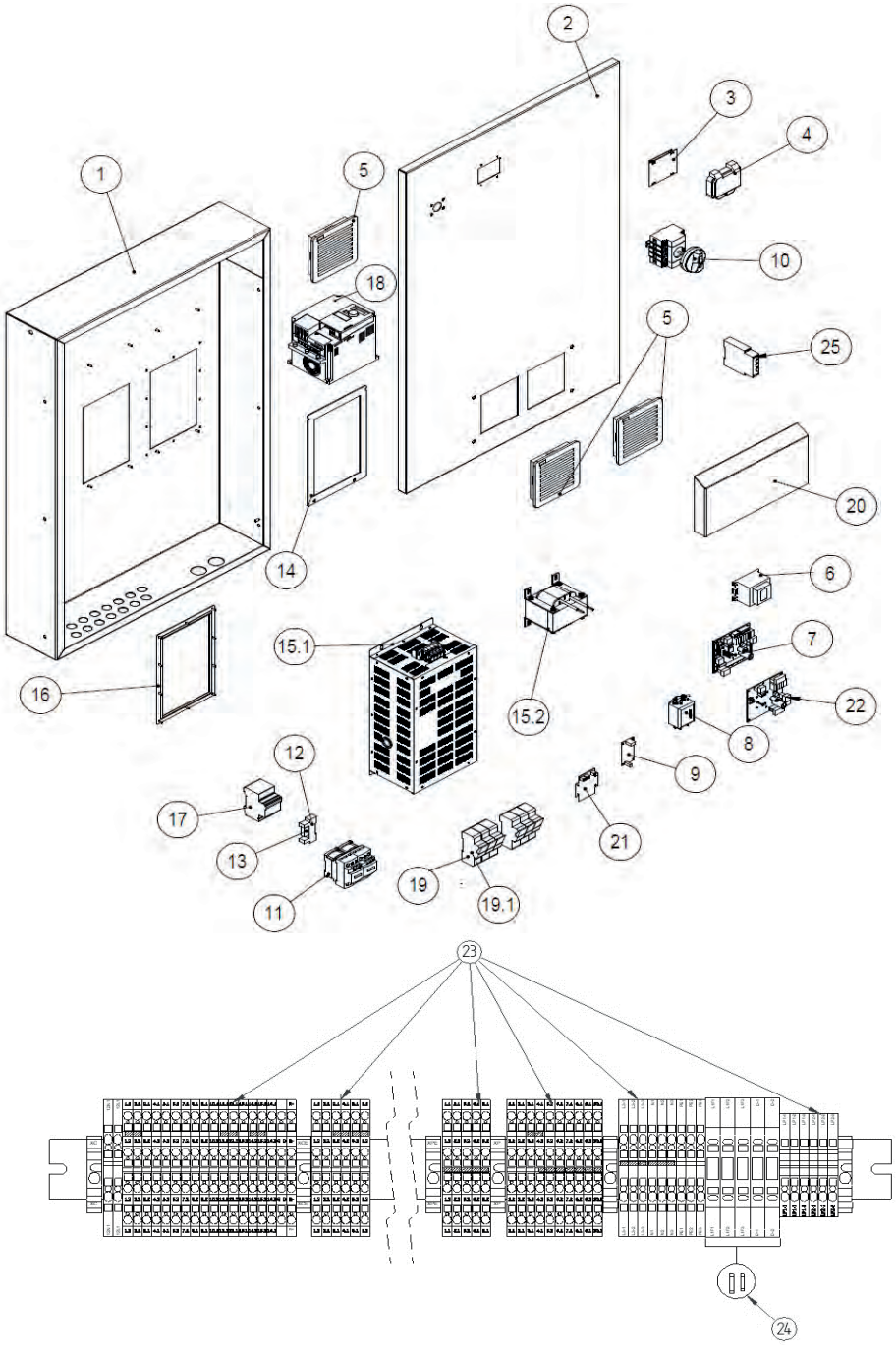

RE-PCM 40 R32 - Quadro elettrico

Pos.	Codice	Descrizione
1	CH-LV-1664 R7035	Cassa quadro elettrico
2	CH-LV-1665 R7035	Porta quadro elettrico
3	CHCC-EN-SC-0119	Display
4	CH-IKB0001.00	Sportello trasparente
5	CHCC-EM-SC-0022	Filtro + griglia 150x150
6	CHCC-EL-TR-0001	Trasformatore
7	CHCC-EN-SC-0027_SP24	Scheda controllo Ver415
7	CHCC-EN-SC-0027_SP25	Scheda controllo Ver415
8	CH-IKB0008.01	Filtro elettrico per inverter 3HP
9	ZK000299	Ricambio alimentatore (scheda + cavi) 12V
10	CH-ASE-0027	Sezionatore
11	CHCC-EM-CM-0091	Contattore 38A
12	CHCC-EM-SC-0002	Bobina Relè
13	CHCC-EM-SC-0001	Zoccolo per relè
14	CHCC-IS-0077	Guarnizione adesiva
15.1	ZK000098	Kit driver - compressore 1
15.2	CHCC-EL-IN-0023	Induttanza 45A
16	CH-LV-1879 R7035	Flangia
17	CHCC-EM-SC-0003	Interruttore magnetotermico
18	CHCC-EN-SC-0083	Inverter pompa
19	CHCC-EL-FU-0001	Portafusibile sez. 3x51 50A 690V 3ph.
19.1	CHCC-EL-FU-0010	Fusibile BT AM 14x51 500VAC 50A
20	CH-LV-1841 R7035	Lamiera protezione doppio filtro
21	ZK000078	Kit ricambio optoisolatore 12V
22	CHCC-EN-SC-0033	Scheda espansione Ver415
23	ZK000090	Kit morsetti ricambio per morsettiera
24	ZK000091	Kit fusibili ricambio per morsettiera
25	CHCC-EM-CM-0053	Relè controllo sequenza fasi
-	CHCC-EL-CV-0136	Ricambio cavo di comunicazione lato inverter
-	CHCC-EL-CV-0137	Ricambio cavo di comunicazione lato controllo
-	CH-ASE-0428	Kit cavi compressore e ventilatore

RE-PCM 50 R32 - Compressori

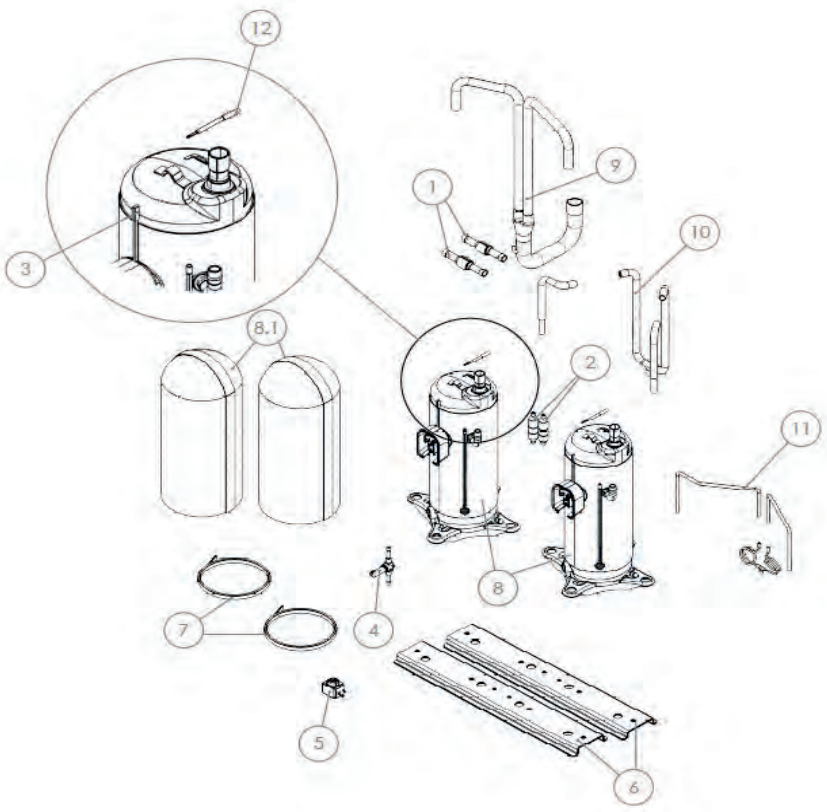

Pos.	Codice	Descrizione
1	CHCC-FD-NR-0006	Valvola di non ritorno
2	CHCC-FD-NR-0046	Valvola di non ritorno
3	CHCC-EN-ST-0026	Termostato sicurezza
4	CHCC-FD-EV-0129	Valvola solenoide
5	CHCC-EM-BE-0033	Bobina per valvola solenoide
6	CH-LV-1840 R7035	Rail tandem compressori
7	CM-0354	Resistenza carter compressore
8	CHCC-FD-CO-0099	Compressore AVB66FLCMT-SC-R32
8.1	CH-IL-0246	Cappottino compressore
9	CH-AST-1787	Tubo aspirazione
10	CH-AST-2134	Tubo mandata
11	CH-AST-1785	Tubazione equalizzazione olio
12	CHCC-EN-ST-0018	Sensore di temperatura

RE-PCM 50 R32 - Circuito frigorifero

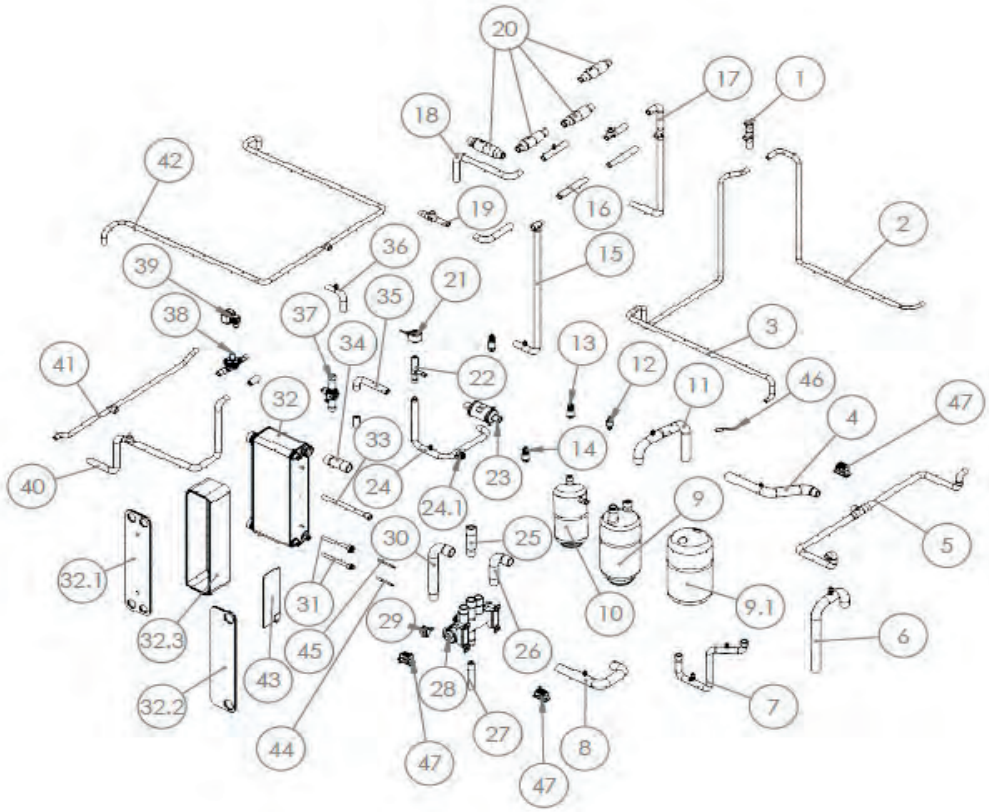

Pos.	Codice	Descrizione
1	CH-AST-2081	Tubo RL_04_ø16 e ø18
2	CH-AST-2118	Tronchetto di tubo RS ø16
3	CH-AST-2119	Tronchetto di tubo RL ø16
4	CH-AST-2080	Tubo RS/RD_02_ø28
5	CH-AST-2091	Tubo RS/RD_03_ø16
6	CH-AST-2068	Tubo RS_01_ø28
7	CH-AST-2098	Tubo RD ø22
8	CH-AST-2077	Tubo RS/RD_01_ø28
9	CHCC-FD-SL-0016	Separatore di liquido
9.1	CH-IL-0231	Rivestimento per separatore di liquido 07/S-28-ODS
10	CHCC-FD-RL-0049	Ricevitore di liquido
11	CH-AST-2069	Tubo RS_02_ø28
12	CHCC-FD-SE-0020	Pressostato alta pressione riarmo manuale
13	CHCC-EM-TR-0004	Trasduttore di pressione 0-50 bar
13.1	CHCC-EL-CV-0042	Cavo con connettore per trasduttore
14	CHCC-EM-TR-0003	Trasduttore di pressione 0-30 bar
14.1	CHCC-EL-CV-0042	Cavo con connettore per trasduttore
15	CH-AST-2078	Tubo RL_01_ø18
16	CH-AST-2071	Tubo RL_02_ø18
17	CH-AST-2070	Tubo RL_03_ø18
18	CH-AST-2072	Tubo RL_10_ø18
19	CH-AST-2074	Tubo RL_09_ø18
20	CHCC-FD-NR-0045	Valvola di non ritorno
21	CHCC-EM-BE-0034	Bobina valvola espansione elettronica
21	CHCC-EM-BE-0032	Bobina valvola espansione elettronica bassa temperatura
22	CHCC-FD-EV-0090	Valvola di espansione elettronica
22	CHCC-FD-EV-0100	Valvola di espansione elettronica bassa temperatura

RE-PCM 50 R32 - Circuito frigorifero

Pos.	Codice	Descrizione
23	CHCC-FD-FR-0041	Filtro deidratore
24	CH-AST-2073	Tubo RL_08_ø18
24.1	CHCC-FD-SP-0010	Indicatore di liquido 3780/M18 (x TUBO D.18)
25	CH-AST-2231	Tronchetto di tubo 4WV_ RS_02_ø28
26	CH-AST-2232	Tronchetto di tubo 4WV RS/RD_01_ø28
27	CH-AST-2230	Tronchetto di tubo 4WV_RD ø22
28	CHCC-FD-EV-0119	Valvola 4 vie taglia 50 49 bar Kv=18,3
29	CHCC-EM-BE-0017	Bobina per valvola 4 vie mod. SQ-A25
30	CH-AST-2233	Tronchetto di tubo 4WV_RS/RD_ø28
31	CH-AST-1083	Tubo porta sonda
32	CHCC-FD-SC-0294	Scambiatore di calore a piastre
32.1	CH-IL-0185	Isolamento frontale F80ASH
32.2	CH-IL-0187	Isolamento posteriore F80ASH
32.3	CH-IL-0226	Isolamento laterale F80ASHx58
33	CH-AST-2205	Tronchetto di tubo RS ø12,7
34	CH-AST-2204	Tronchetto di tubo RS ø28
35	CH-AST-2075	Tubo RL_07_ø18
36	CH-AST-2234	Tubo RL_03.1_ø22
37	CHCC-FD-RB-0047	Rubinetto a sfera
38	CHCC-FD-EV-0120	Valvola solenoide
39	CHCC-EM-BE-0005	Bobina per valvola solenoide
40	CH-AST-2076	Tubo RL_05_ø18
41	CH-AST-2062	Tubo RL_06_ø16 e ø22
42	CH-AST-2065	Tubo RL1 e RL2_ø16
43	CHCC-EL-RE-0029	Resistenza antigelo scambiatore a piastre
44	CHCC-EN-ST-0018	Sensore di temperatura
45	CHCC-EN-ST-0018	Sensore di temperatura
46	CHCC-EN-ST-0018	Sensore di temperatura
47	CHCC-M-CS-0047	Collare Fermatubi per D.16 mm con lamiera allungata e due viti di fissaggio

RE-PCM 50 R32 - Scambiatori

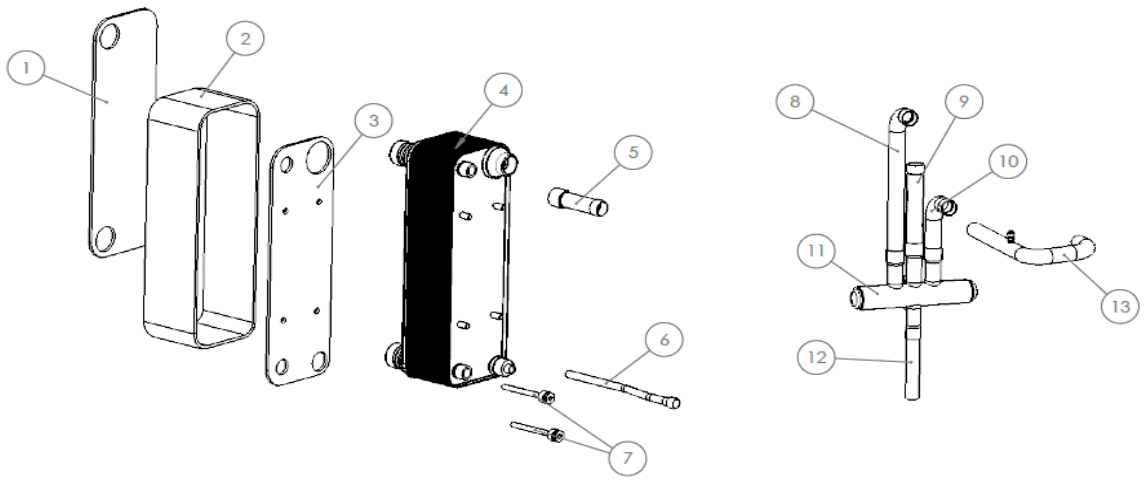

Pos.	Codice	Descrizione
1	ZK000061	Assieme scambiatore CHCC-FD-SC-0439 + isolamenti
2	ZK000061	Assieme scambiatore CHCC-FD-SC-0439 + isolamenti
3	ZK000061	Assieme scambiatore CHCC-FD-SC-0439 + isolamenti
4	ZK000061	Assieme scambiatore CHCC-FD-SC-0439 + isolamenti
5	CH-AST-2204	Tronchetto di tubo RS ø28
6	CH-AST-3230	Tronchetto di tubo RS 12,7-16
7	CH-AST-3231	Tubo porta sonda ø8 (øi 6,5) L utile 96 mm
8	CH-AST-2233	Tronchetto di tubo 4WV_RS/RD_ø28
9	CH-AST-2231	Tronchetto di tubo 4WV_ RS_02_ø28
10	CH-AST-3228	Tronchetto di tubo RS/RD_01_ø28
11	CHCC-FD-EV-0119	Valvola 4 vie taglia 50 49 bar Kv=18,3
12	CH-AST-2230	Tronchetto di tubo 4WV_RD ø22
13	CH-AST-3229	Tubo RS/RD_01_ø28

RE-PCM 50 R32 - Circuito idraulico attacco scambiatore

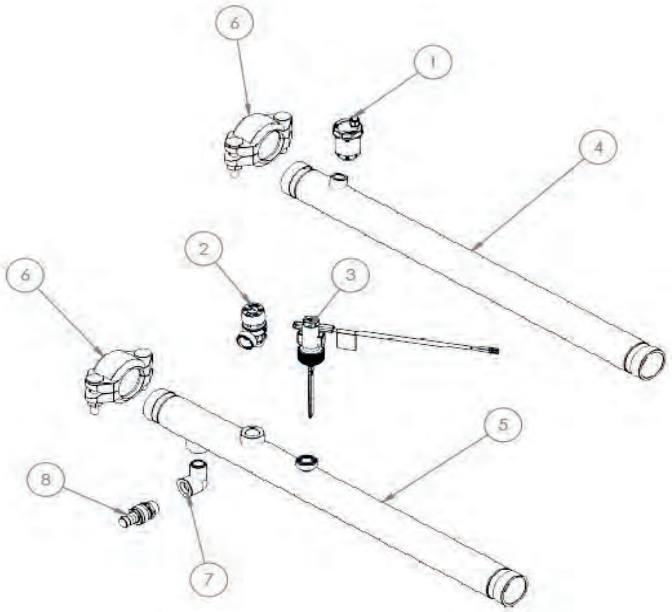

Pos.	Codice	Descrizione
1	CHCC-FD-SA-0003	Valvola automatica di sfogo aria
2	CHCC-FD-SE-0001	Valvola di sicurezza – 6 bar
3	CHCC-FD-FL-0003	Flussostato
4	CH-AST-1931	Tubo acciaio entrata acqua utenza
4	CH-AQR-0031	Tubo acqua in rame per scambiatore a piastre
5	CH-AST-1932	Tubo acciaio uscita acqua utenza
6	CHCC-M-CS-0044	Giunto victaulic 1-1/2” - DN40
7	CHCC-FD-RC-0084	Gomito filettato M-F G1/2”
8	CHCC-FD-RB-0001	Rubinetto scarico con tappo mod. RSC/T 1/2”

RE-PCM 50 R32 - Circuito idraulico con pompa

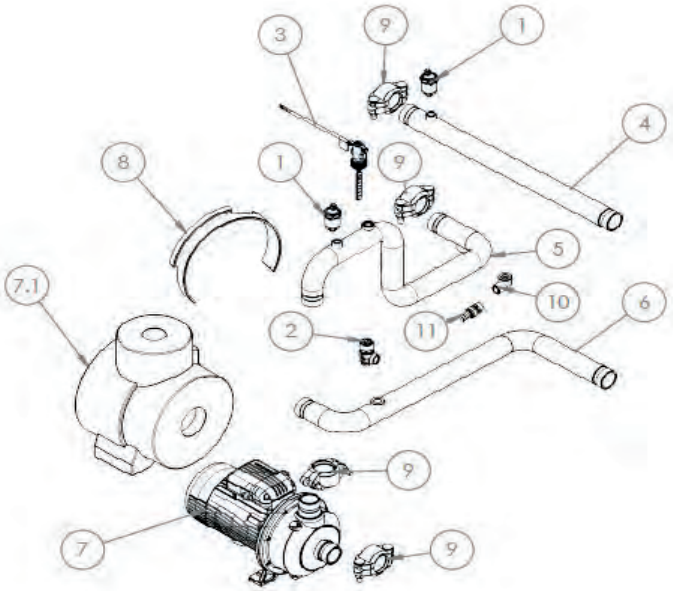

Pos.	Codice	Descrizione
1	CHCC-FD-SA-0003	Valvola automatica di sfogo aria
2	CHCC-FD-SE-0001	Valvola di sicurezza - 6 bar
3	CHCC-FD-FL-0003	Flussostato
4	CH-AST-1931	Tubo acciaio entrata acqua utenza
4	CH-AQR-0031	Tubo acqua in rame per scambiatore a piastre
5	CH-AST-1934	Tubo acciaio 1-1/2”_03_ ingresso acqua utenza
6	CH-AST-1935	Tubo acciaio 1-1/2”_01_ ingresso acqua utenza
7	CHCC-FD-PU-0087	Elettropompa centrifuga CEA210/2V/D
7	CHCC-FD-PU-0081	Elettropompa centrifuga CIE210/2
7.1	CH-IL-0229	Isolamento pompa CEA 210
8	CHCC-EL-RE-0024	Resistenza antigelo per pompa
9	CHCC-M-CS-0044	Giunto victaulic 1-1/2” - DN40
10	CHCC-FD-RC-0084	Gomito filettato M-F G1/2”
11	CHCC-FD-RB-0001	Rubinetto scarico con tappo mod. RSC/T 1/2”

RE-PCM 50 R32 - Circuito idraulico con doppia pompa

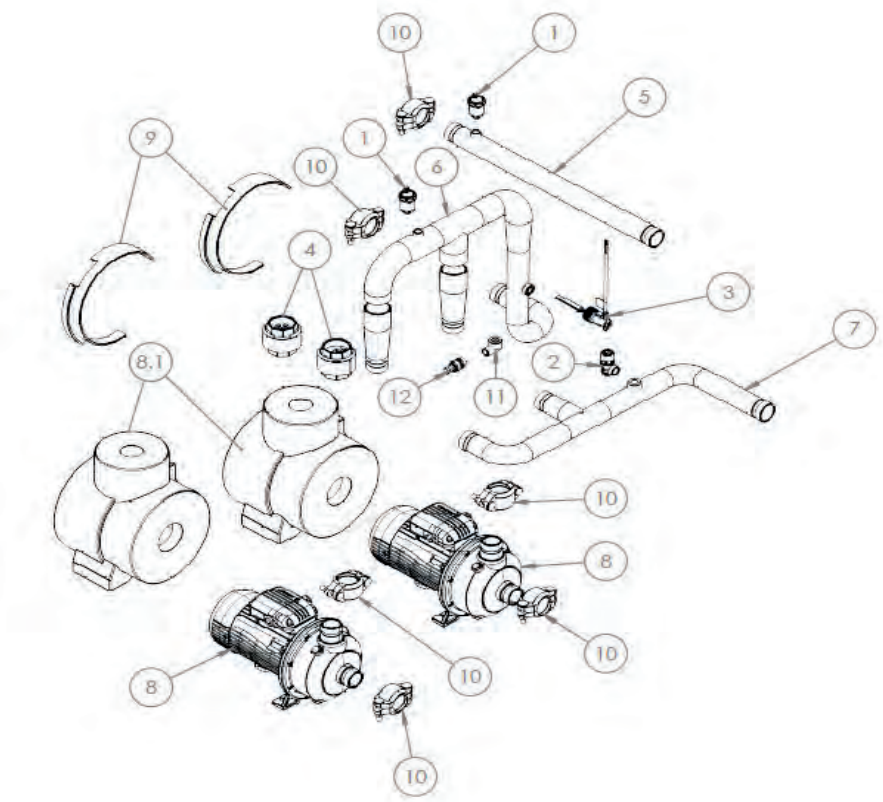

Pos.	Codice	Descrizione
1	CHCC-FD-SA-0003	Valvola automatica di sfogo aria
2	CHCC-FD-SE-0001	Valvola di sicurezza – 6 bar
3	CHCC-FD-FL-0003	Flussostato
4	CHCC-FD-NR-0021	Valvola di ritegno
5	CH-AST-1931	Tubo acciaio entrata acqua utenza
5	CH-AQR-0031	Tubo acqua in rame per scambiatore a piastre
6	CH-AST-1928	Tubo acciaio 2”_03_ ingresso acqua utenza
7	CH-AST-1930	Tubo acciaio 2”_01_ ingresso acqua utenza
8	CHCC-FD-PU-0087	Elettropompa centrifuga CEA210/2V/D
8	CHCC-FD-PU-0081	Elettropompa centrifuga CIE210/2
8.1	CH-IL-0229	Isolamento pompa CEA 210
9	CHCC-EL-RE-0024	Resistenza antigelo per pompa
10	CHCC-M-CS-0044	Giunto victaulic 1-1/2” - DN40
11	CHCC-FD-RC-0084	Gomito filettato M-F G1/2”
12	CHCC-FD-RB-0001	Rubinetto scarico con tappo mod. RSC/T 1/2”

RE-PCM 50 R32 - Circuito idraulico con pompa EC

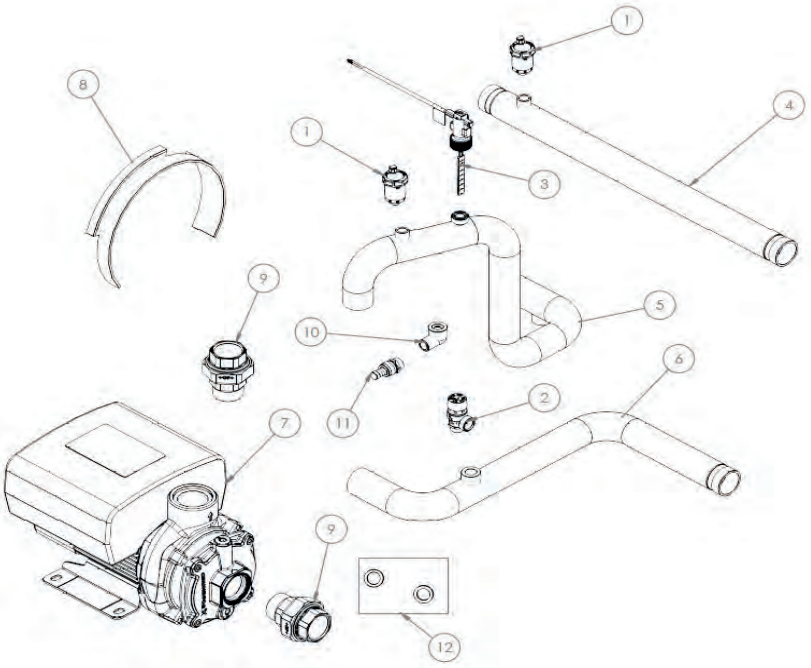

Pos.	Codice	Descrizione
1	CHCC-FD-SA-0003	Valvola automatica di sfogo aria
2	CHCC-FD-SE-0001	Valvola di sicurezza – 6 bar
3	CHCC-FD-FL-0003	Flussostato
4	CH-AST-1931	Tubo acciaio entrata acqua utenza
4	CH-AQR-0031	Tubo acqua in rame per scambiatore a piastre
5	CH-AST-1989	Tubo acciaio 1-1/2”_03_ ingresso acqua utenza
6	CH-AST-1988	Tubo acciaio 1-1/2”_01_ ingresso acqua utenza
7	CHCC-FD-PU-0076	Pompa centrifuga CME
8	CHCC-EL-RE-0024	Resistenza antigelo per pompa
9	CHCC-FD-RC-0371	Bocchettone a sede piana M/F 1-1/2”
10	CHCC-FD-RC-0084	Gomito filettato M-F G1/2”
11	CHCC-FD-RB-0001	Rubinetto scarico con tappo mod. RSC/T 1/2”
12	ZK000459	Kit ricambio guarnizioni pompa EC

RE-PCM 50 R32 - Circuito idraulico con pompa e kit serbatoio

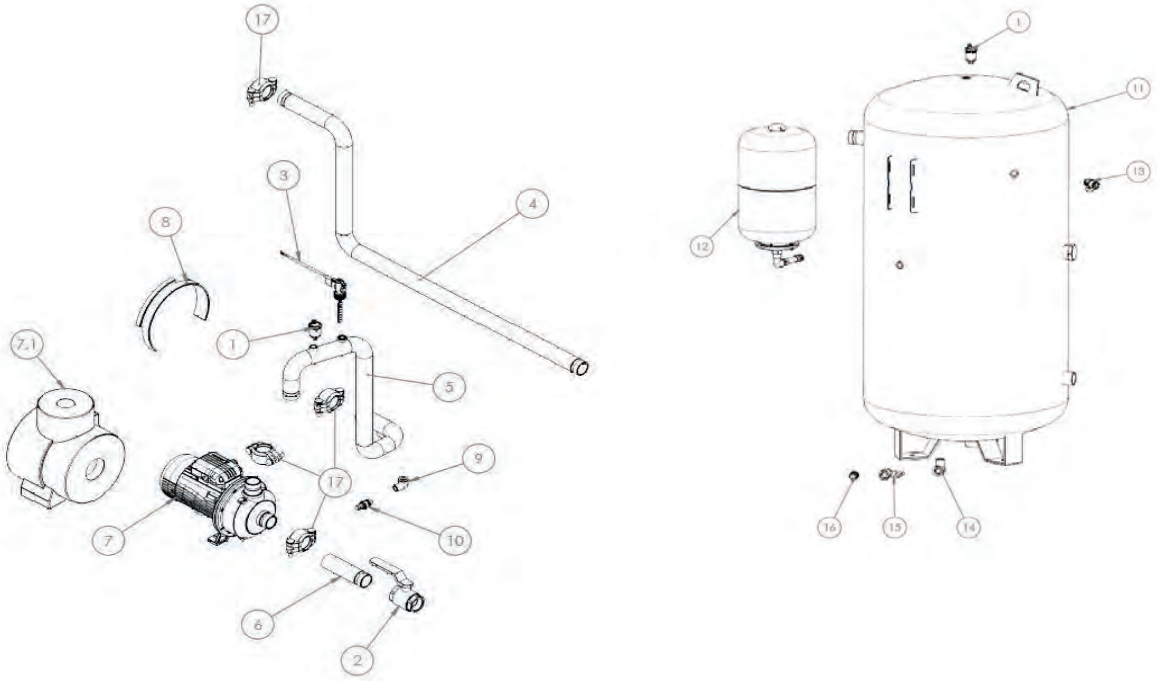

Pos.	Codice	Descrizione
1	CHCC-FD-SA-0003	Valvola automatica di sfogo aria
2	CHCC-FD-RB-0044	Rubinetto a sfera 1” 1/2 F-F
3	CHCC-FD-FL-0003	Flussostato
4	CH-AST-1927	Tubo acciaio 1-1/2” uscita acqua utenza
4	CH-AQA-0017	Tubo acciaio 1-1/2” uscita acqua utenza per pompa + serbatoio
5	CH-AST-1933	Tubo acciaio 1-1/2”_03 ingresso acqua utenza
6	CH-AST-1923	Tubo acciaio 1-1/2”_01_ ingresso acqua utenza
7	CHCC-FD-PU-0087	Elettropompa centrifuga CEA210/2V/D
7	CHCC-FD-PU-0081	Elettropompa centrifuga CIE210/2
7.1	CH-IL-0229	Isolamento pompa CEA 210
8	CHCC-EL-RE-0024	Resistenza antigelo per pompa
9	CHCC-FD-RC-0084	Gomito filettato M-F G1/2”
10	CHCC-FD-RB-0001	Rubinetto scarico con tappo mod. RSC/T 1/2”
11	CH-SE-0025	Serbatoio 400 litri
12	ZK000455	Kit vaso espansione 24 litri
13	CHCC-FD-SE-0001	Valvola di sicurezza – 6 bar
14	CHCC-FD-RC-0405	Gomito a 90° filettato M-F 3/4” zincato
15	CHCC-FD-RB-0070	Valvola a sfera M/F 3/4”
16	CHCC-FD-RC-0406	Raccordo portagomma maschio 3/4” x 20 mm
17	CHCC-M-CS-0044	Giunto victaulic 1-1/2” - DN40

RE-PCM 50 R32 - Circuito idraulico con doppia pompa e kit serbatoio

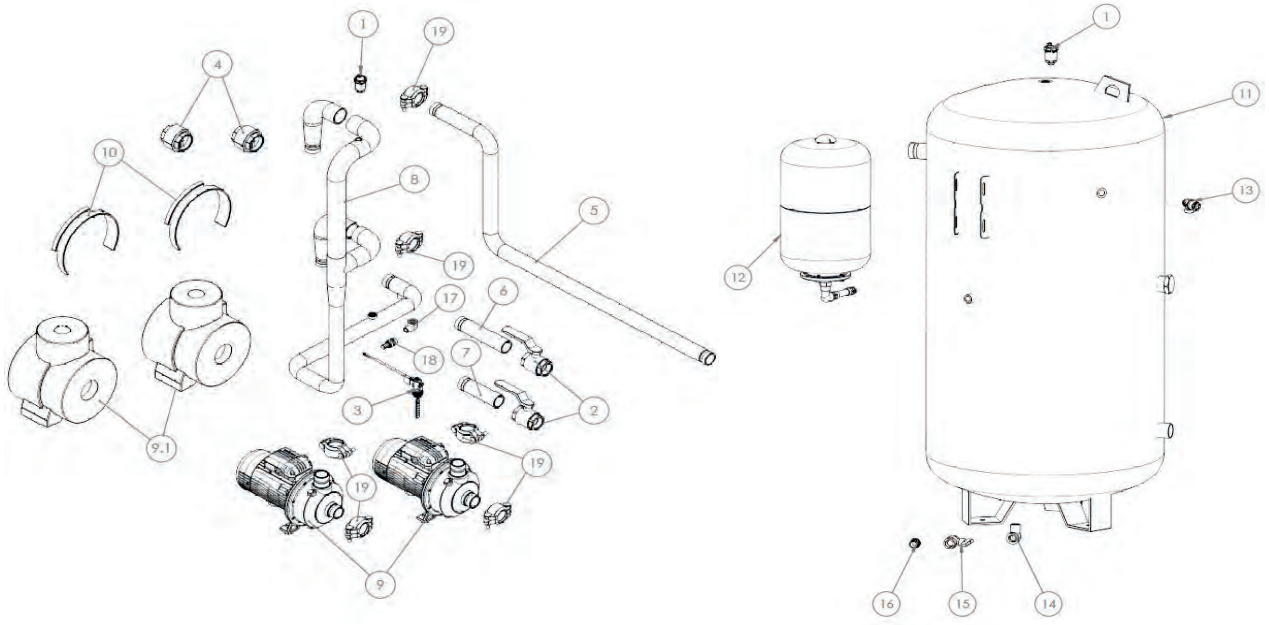

Pos.	Codice	Descrizione
1	CHCC-FD-SA-0003	Valvola automatica di sfogo aria
2	CHCC-FD-RB-0044	Rubinetto a sfera 1” 1/2 F-F
3	CHCC-FD-FL-0003	Flussostato
4	CHCC-FD-NR-0021	Valvola di ritegno
5	CH-AST-1927	Tubo acciaio 1-1/2” uscita acqua utenza
5	CH-AQA-0017	Tubo acciaio 1-1/2” uscita acqua utenza per pompa + serbatoio
6	CH-AST-1924	Tubo acciaio 1-1/2”_02_ ingresso acqua utenza
7	CH-AST-1923	Tubo acciaio 1-1/2”_01_ ingresso acqua utenza
8	CH-AST-1925	Tubo acciaio 2”_03_ ingresso acqua utenza
9	CHCC-FD-PU-0086	Elettropompa centrifuga CEA210/3V/D
9	CHCC-FD-PU-0081	Elettropompa centrifuga CIE210/2
10	CHCC-EL-RE-0024	Resistenza antigelo per pompa
11	CH-SE-0025	Serbatoio 400 litri
12	ZK000455	Kit vaso espansione 24 litri
13	CHCC-FD-SE-0001	Valvola di sicurezza – 6 bar
14	CHCC-FD-RC-0405	Gomito a 90° filettato M-F 3/4” zincato
15	CHCC-FD-RB-0070	Valvola a sfera M/F 3/4”
16	CHCC-FD-RC-0406	Raccordo portagomma maschio 3/4” x 20 mm
17	CHCC-FD-RC-0084	Gomito filettato M-F G1/2”
18	CHCC-FD-RB-0001	Rubinetto scarico con tappo mod. RSC/T 1/2”
19	CHCC-M-CS-0044	Giunto victaulic 1-1/2” - DN40

RE-PCM 50 R32 - Circuito idraulico con doppia pompa EC e kit serbatoio

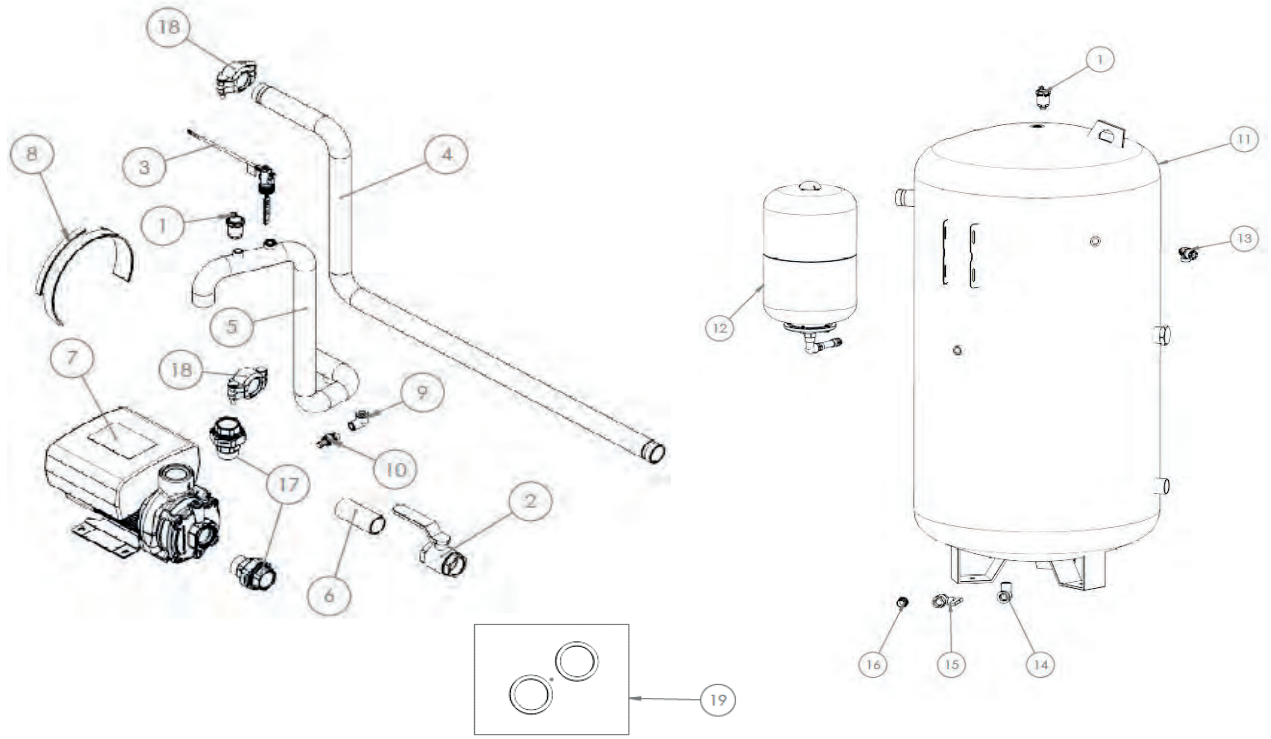

Pos.	Codice	Descrizione
1	CHCC-FD-SA-0003	Valvola automatica di sfogo aria
2	CHCC-FD-RB-0044	Rubinetto a sfera 1” 1/2 F-F
3	CHCC-FD-FL-0003	Flussostato
4	CH-AST-1927	Tubo acciaio 1-1/2” uscita acqua utenza
4	CH-AQA-0017	Tubo acciaio 1-1/2” uscita acqua utenza per pompa + serbatoio
5	CH-AST-1936	Tubo acciaio 2”_02_ ingresso acqua utenza
6	CH-AST-1937	Tubo acciaio 2”_01_ ingresso acqua utenza
7	CHCC-FD-PU-0076	Pompa centrifuga CME
8	CHCC-EL-RE-0024	Resistenza antigelo per pompa
9	CHCC-FD-RC-0084	Gomito filettato M-F G1/2”
10	CHCC-FD-RB-0001	Rubinetto scarico con tappo mod. RSC/T 1/2”
11	CH-SE-0025	Serbatoio 400 litri
12	ZK000455	Kit vaso espansione 24 litri
13	CHCC-FD-SE-0001	Valvola di sicurezza – 6 bar
14	CHCC-FD-RC-0405	Gomito a 90° filettato M-F 3/4” zincato
15	CHCC-FD-RB-0070	Valvola a sfera M/F 3/4”
16	CHCC-FD-RC-0406	Raccordo portagomma maschio 3/4” x 20 mm
17	CHCC-FD-RC-0371	Bocchettone a sede piana M/F 1-1/2”
18	CHCC-M-CS-0044	Giunto victaulic 1-1/2” - DN40
19	ZK000459	Kit ricambio guarnizioni pompa EC

RE-PCM 50 R32 - Pannelli versione standard

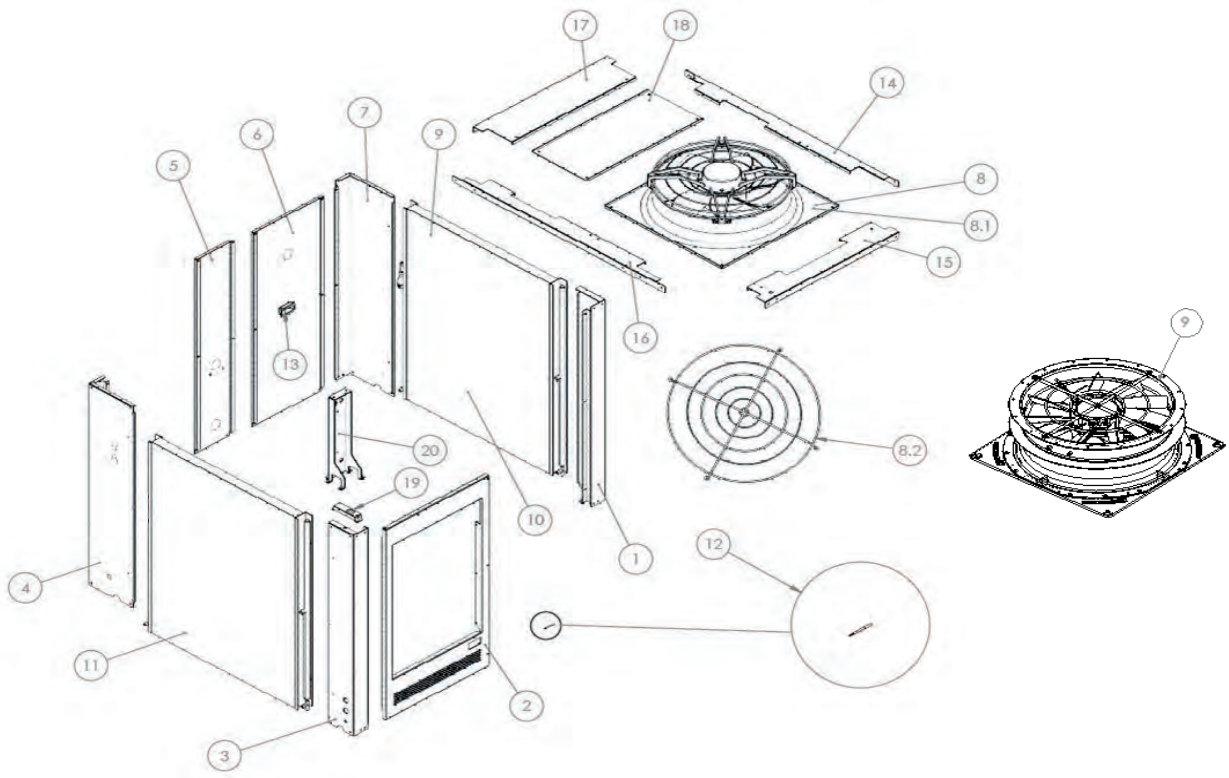

Pos.	Codice	Descrizione
1	CH-LV-1706 R7035	Montante frontale DX
2	CH-LV-1835 R7035	Porta in lamiera
3	CH-LV-1689 R7035	Montante frontale SX
4	CH-LV-1688 R7035	Montante posteriore SX
5	CH-LV-1699 R7035	Pannello posteriore DX
6	CH-LV-1700 R7035	Pannello posteriore SX
7	CH-LV-1687 R7035	Montante posteriore DX
8	ZK000457	Assieme ventilatore + griglia di protezione
8.1	CH-ASMC-0075	Ventilatore EC - d.800 mm 3,10 kW
8.2	CHCC-EM-VT-0029	Griglia di protezione ventilatore
9	CH-ASMC-0093	Ventilatore EC - ZaPlus - d.800 mm 3,10 kW
10	CHCC-FD-SC-0329	Batteria DX 3 ranghi
10	CHCC-FD-SC-0346	Batteria DX 3 ranghi con trattamento Silverline
11	CHCC-FD-SC-0330	Batteria SX 3 ranghi
11	CHCC-FD-SC-0347	Batteria SX 3 ranghi con trattamento Silverline
12	CHCC-EN-ST-0018	Sensore di temperatura
13	CHCC-M-CS-0025	Maniglia ad incasso
14	CH-LV-1707 R7035	Traverso superiore DX
15	CH-LV-1669 R7035	Pannello superiore frontale
16	CH-LV-1671 R7035	Traverso superiore SX
17	CH-LV-1695 R7035	Pannello superiore posteriore
18	CH-LV-1690 R7035	Pannello superiore di tamponamento per kit idronico
19	CH-LV-1842 R7035	Staffa porta sonda aria esterna
20	CH-LV-1710 R7035	Supporto per scambiatore
20	CH-LV-2670 R7035	Lamiera supporto scambiatore a piastre

RE-PCM 50 R32 - Pannelli - KIT SERBATOIO

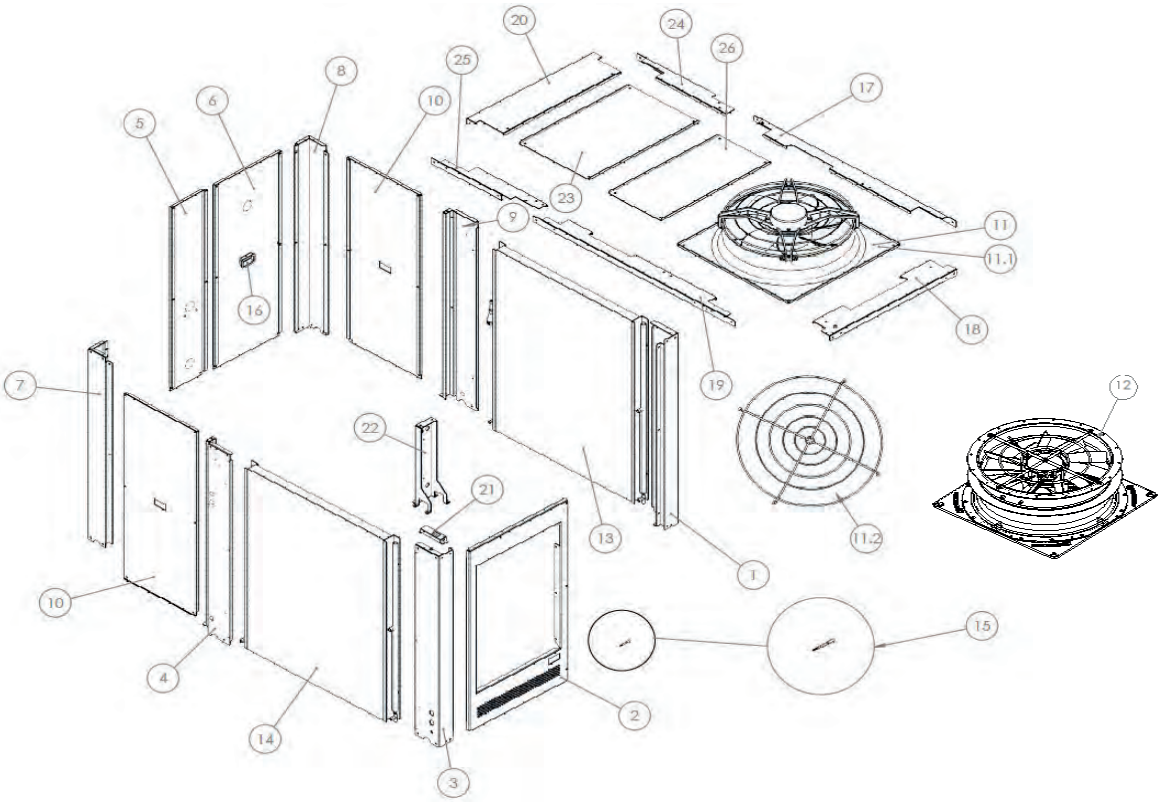

Pos.	Codice	Descrizione
1	CH-LV-1706 R7035	Montante frontale DX
2	CH-LV-1835 R7035	Porta in lamiera
3	CH-LV-1689 R7035	Montante frontale SX
4	CH-LV-1696 R7035	Montante frontale SX per kit serbatoio
5	CH-LV-1699 R7035	Pannello posteriore DX
6	CH-LV-1700 R7035	Pannello posteriore SX
7	CH-LV-1685 R7035	Montante posteriore SX
8	CH-LV-1705 R7035	Montante posteriore DX
9	CH-LV-1697 R7035	Montante frontale DX versione kit serbatoio
10	CH-LV-1701 R7035	Pannello posteriore DX
11	ZK000457	Assieme ventilatore + griglia di protezione
11.1	CH-ASMC-0091	Ventilatore EC - d.800 mm 1,95 kW
11.2	CHCC-EM-VT-0029	Griglia di protezione ventilatore
12	CH-ASMC-0093	Ventilatore EC - ZaPlus - d.800 mm 3,10 kW
13	CHCC-FD-SC-0329	Batteria DX 3 ranghi
13	CHCC-FD-SC-0346	Batteria DX 3 ranghi con trattamento Silverline
14	CHCC-FD-SC-0330	Batteria SX 3 ranghi
14	CHCC-FD-SC-0347	Batteria SX 3 ranghi con trattamento Silverline
15	CHCC-EN-ST-0018	Sensore di temperatura
16	CHCC-M-CS-0025	Maniglia ad incasso
17	CH-LV-1707 R7035	Traverso superiore DX
18	CH-LV-1669 R7035	Pannello superiore frontale
19	CH-LV-1671 R7035	Traverso superiore SX
20	CH-LV-1695 R7035	Pannello superiore posteriore
21	CH-LV-1842 R7035	Staffa porta sonda aria esterna
22	CH-LV-1710 R7035	Supporto per scambiatore
22	CH-LV-2670 R7035	Lamiera supporto scambiatore a piastre
23	CH-LV-1698 R7035	Pannello superiore di tamponamento per kit idronico
24	CH-LV-1693 R7035	Traverso superiore DX per kit idronico
25	CH-LV-1694 R7035	Traverso superiore SX per kit idronico
26	CH-LV-1690 R7035	Pannello superiore di tamponamento per kit idronico

RE-PCM 50 R32 - Circuito desurriscaldatore-recupero parziale

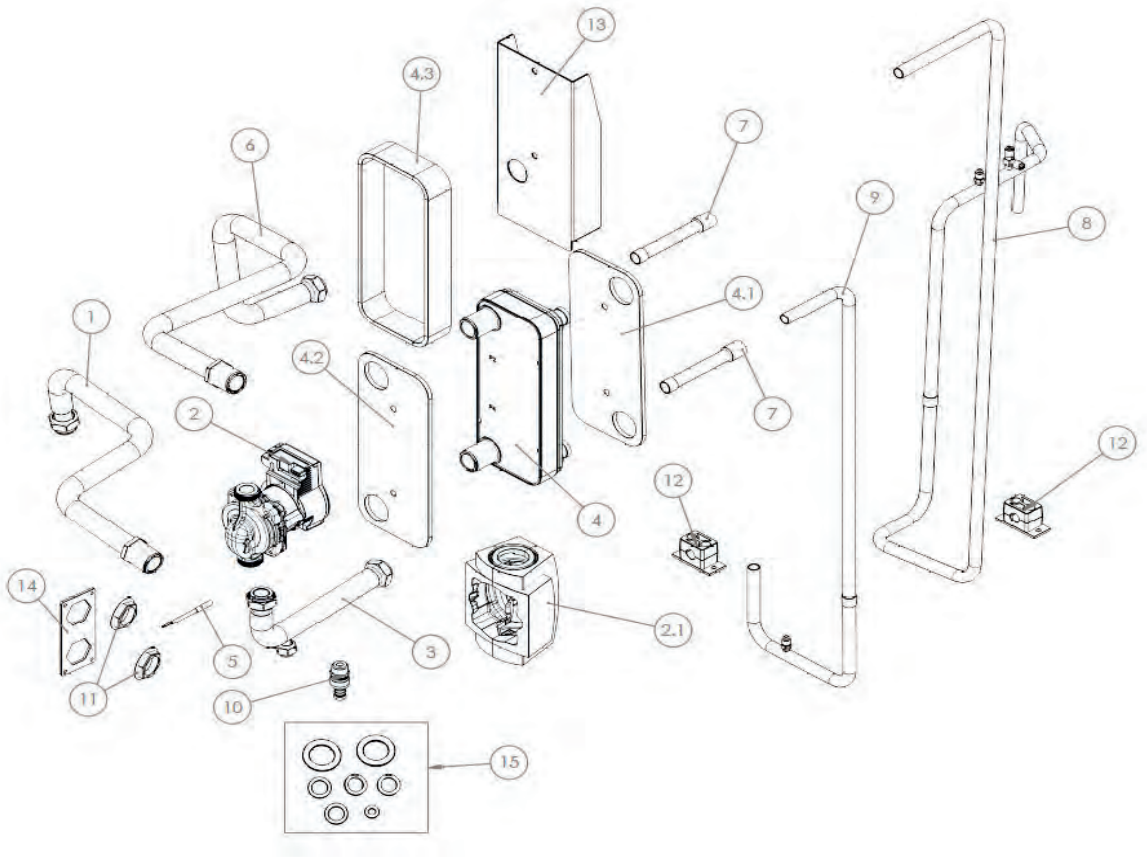

Pos.	Codice	Descrizione
1	CH-AST-2104	Tubo ingresso acqua utenza_01_ø28
2	CHCC-FD-PU-0091	Circolatore
2.1	CH-IL-0025	Guscio per pompa Wilo Yonos PARA 7.0-7.5PWM1/Stratos PARA 1-9 - PARA/8”
3	CH-AST-2103	Tubo ingresso acqua utenza_02_ø28
4	CHCC-FD-SC-0298	Scambiatore di calore a piastre
4.1	CH-IL-0216	Isolamento frontale scambiatore B12MT
4.2	CH-IL-0218	Isolamento posteriore scambiatore B12MT
4.3	CH-IL-0232	Isolamento laterale B12MTx12
5	CHCC-EN-ST-0018	Sensore di temperatura
6	CH-AST-2102	Tubo uscita acqua utenza_ø28
7	CH-AST-2207	Tronchetto di tubo desurriscaldatore_RD_ø22
8	CH-AST-2105	Tubo RD entrata desurriscaldatore ø22
9	CH-AST-2106	Tubo RD uscita desurriscaldatore ø22
10	CHCC-FD-RB-0001	Rubinetto scarico con tappo mod. RSC/T 1/2”
11	CH-IKB0078.00	Controdado esagonale con flangetta filettata 1”
12	CHCC-M-CS-0034	Collare fermatubi per D.22 mm con lamiera allungata e due viti di fissaggio
13	CH-LV-1724 R7035	Lamiera supporto scambiatore B12MT
14	CH-LG-1779	Piastra per connessioni acqua desurriscaldatore
15	ZK000458	Kit ricambio guarnizioni desurriscaldatore
-	CH-ASE-0254	Cavo alimentazione pompa
-	CH-ASE-0258	Cavo segnale pompa

RE-PCM 50 R32 - Quadro elettrico

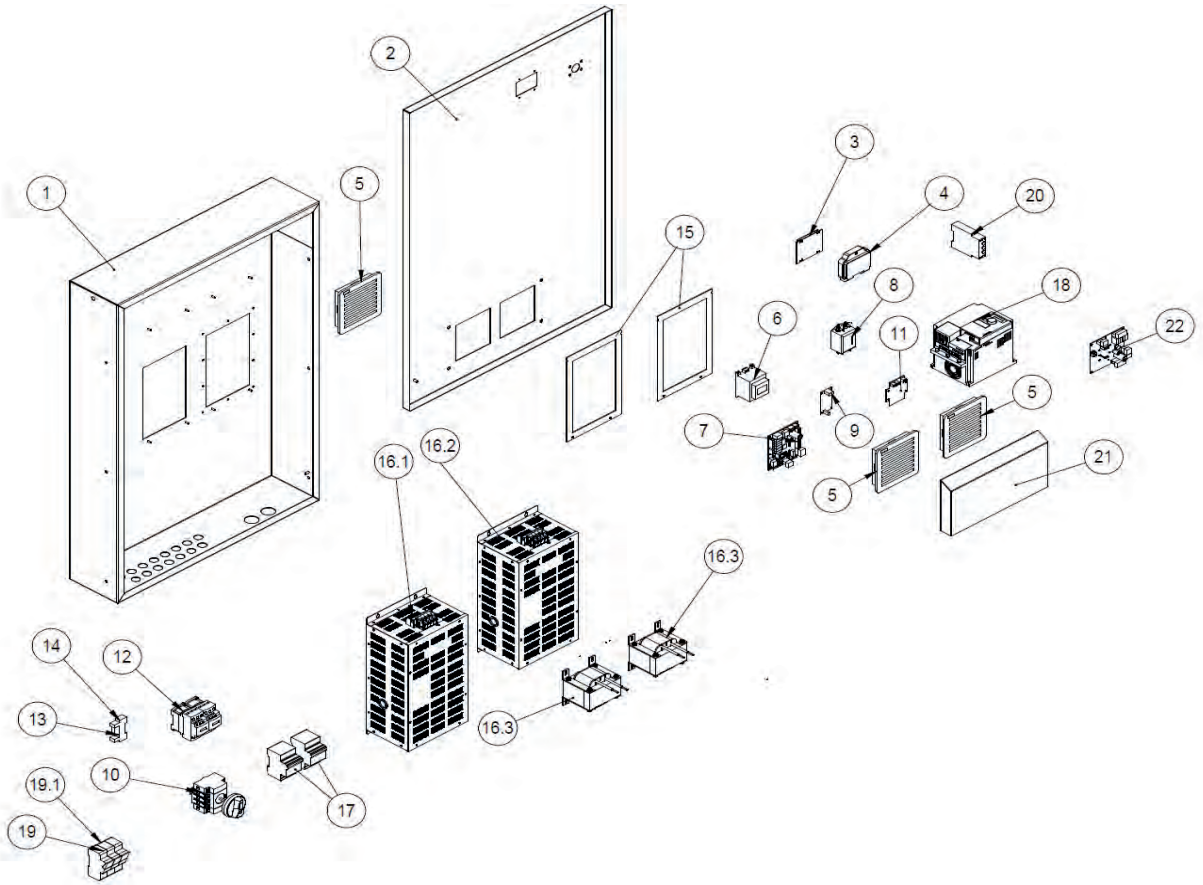

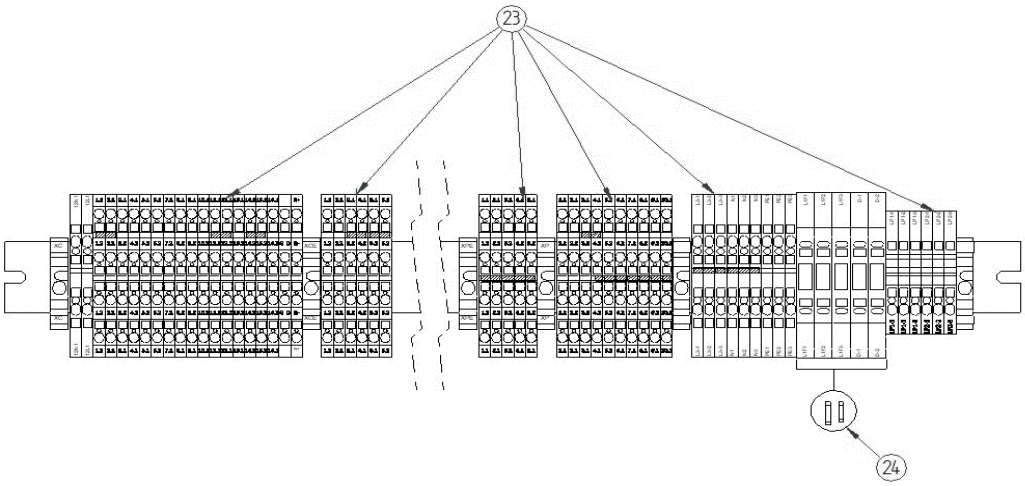

RE-PCM 50 R32 - Quadro elettrico

Pos.	Codice	Descrizione
1	CH-LV-1664 R7035	Cassa quadro elettrico
2	CH-LV-1665 R7035	Porta quadro elettrico
3	CHCC-EN-SC-0119	Display
4	CH-IKB0001.00	Sportello trasparente
5	CHCC-EM-SC-0022	Filtro + griglia 150x150
6	CHCC-EL-TR-0001	Trasformatore
7	CHCC-EN-SC-0027_SP26	Scheda controllo Ver415
7	CHCC-EN-SC-0027_SP27	Scheda controllo Ver415
8	CH-IKB0008.01	Filtro elettrico per inverter 3HP
9	ZK000299	Ricambio alimentatore (scheda + cavi) 12V
10	CH-ASE-0027	Sezionatore
11	ZK000078	Kit ricambio optoisolatore 12V
12	CHCC-EM-CM-0078	Contattore 32A
12	CHCC-EM-CM-0091	Contattore 38A
13	CHCC-EM-SC-0002	Bobina relè
14	CHCC-EM-SC-0001	Zoccolo per relè
15	CHCC-IS-0077	Guarnizione adesiva
16.1	ZK000092	Kit driver - compressore 1 Ø250
16.2	ZK000093	Kit driver - compressore 2 Ø250
16.3	CHCC-EL-IN-0003	Induttanza 34A
17*	CHCC-EM-SC-0003	Interruttore magnetotermico
18*	CHCC-EN-SC-0083	Inverter pompa
19	CHCC-EL-FU-0001	Portafusibile sez. 3x51 50A 690V 3ph.
19.1	CHCC-EL-FU-0010	Fusibile BT AM 14x51 500VAC 50A
20	CHCC-EM-CM-0053	Relè controllo sequenza fasi
21	CH-LV-1841 R7035	Lamiera protezione doppio filtro
22	CHCC-EN-SC-0033	Scheda espansione Ver415
23	ZK000090	Kit morsetti ricambio per morsettiera
24	ZK000091	Kit fusibili ricambio per morsettiera
-	CHCC-EL-CV-0136	Ricambio cavo di comunicazione lato inverter
-	CHCC-EL-CV-0137	Ricambio cavo di comunicazione lato controllo
-	CH-ASE-0425	Kit cablaggio bordo macchina doppio compressore

RE-PCM 60 R32 - Compressori

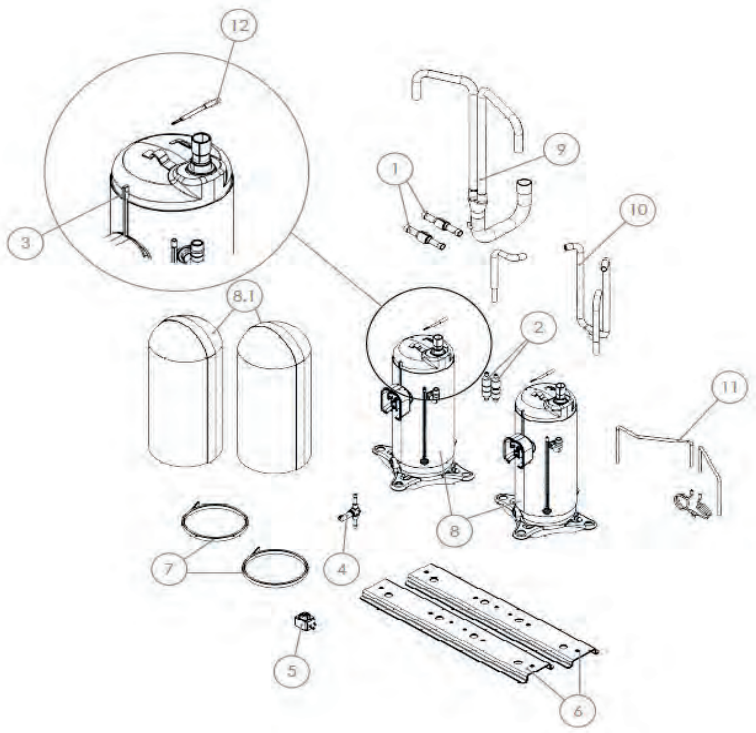

Pos.	Codice	Descrizione
1	CHCC-FD-NR-0006	Valvola di non ritorno
2	CHCC-FD-NR-0046	Valvola di non ritorno
3	CHCC-EN-ST-0026	Termostato sicurezza
4	CHCC-FD-EV-0129	Valvola solenoide
5	CHCC-EM-BE-0033	Bobina per valvola solenoide
6	CH-LV-1840 R7035	Rail tandem compressori
7	CM-0354	Resistenza carter compressore
8	CHCC-FD-CO-0100	Compressore AVB78FLCMT-SC-R32
8.1	CH-IL-0246	Cappottino compressore
9	CH-AST-1787	Tubo aspirazione
10	CH-AST-2134	Tubo mandata
11	CH-AST-1785	Tubazione equalizzazione olio
12	CHCC-EN-ST-0018	Sensore di temperatura

RE-PCM 60 R32 - Circuito frigorifero

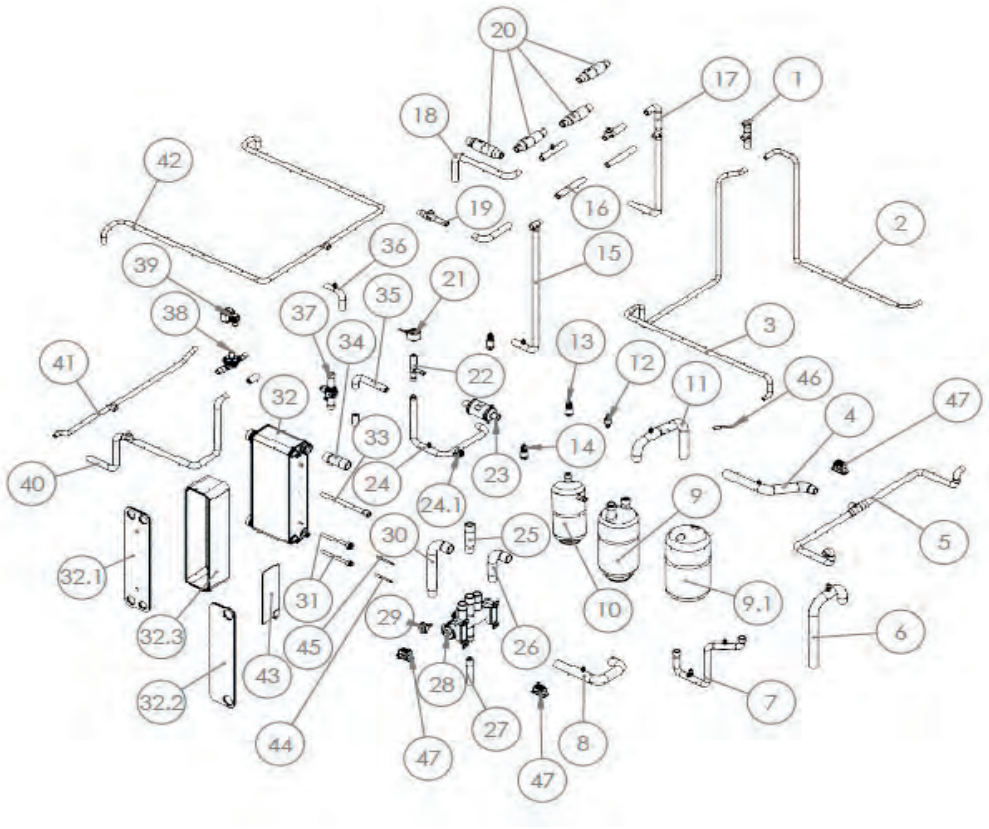

Pos.	Codice	Descrizione
1	CH-AST-1949	Tubo RL_04_ø16 e ø22
2	CH-AST-2239	Tronchetto di tubo RS ø12,7
3	CH-AST-2240	Tronchetto di tubo RL ø22
4	CH-AST-2225	Tubo RS/RD_02_ø35
5	CH-AST-2063	Tubo RS/RD_03_ø22
6	CH-AST-1945	Tubo RS_01_ø35
7	CH-AST-2228	Tubo RD ø22
8	CH-AST-2060	Tubo RS/RD_01_ø35
9	CHCC-FD-SL-0011	Separatore di liquido
10	CHCC-FD-RL-0050	Ricevitore di liquido
11	CH-AST-2226	Tubo RS_02_ø35
12	CHCC-FD-SE-0020	Pressostato alta pressione riarmo manuale
13	CHCC-EM-TR-0004	Trasduttore di pressione 0-50 bar
13.1	CHCC-EL-CV-0042	Cavo con connettore per trasduttore
14	CHCC-EM-TR-0003	Trasduttore di pressione 0-30 bar
14.1	CHCC-EL-CV-0042	Cavo con connettore per trasduttore
15	CH-AST-1948	Tubo RL_01_ø22
16	CH-AST-1952	Tubo RL_02_ø22
17	CH-AST-1950	Tubo RL_03_ø22
18	CH-AST-1953	Tubo RL_10_ø22
19	CH-AST-1956	Tubo RL_09_ø22
20	CHCC-FD-NR-0047	Valvola di non ritorno
21	CHCC-EM-BE-0034	Bobina valvola espansione elettronica
22	CHCC-FD-EV-0090	Valvola di espansione elettronica
23	CHCC-FD-FR-0036	Filtro deidratore
24	CH-AST-1955	Tubo RL_08_ø22
25	CH-AST-1946	Tronchetto di tubo 4WV_ RS_02_ø35
26	CH-AST-1947	Tronchetto di tubo 4WV RS/RD_01_ø35
27	CH-AST-1958	Tronchetto di tubo 4WV_RD ø22

RE-PCM 60 R32 - Circuito frigorifero

Pos.	Codice	Descrizione
28	CHCC-FD-EV-0118	Valvola 4 vie taglia 70 49 bar Kv=25,3
29	CHCC-EM-BE-0017	Bobina per valvola 4 vie
30	CH-AST-1957	Tronchetto di tubo 4WV_RS/RD_ø35
31	CH-AST-1084	Tubo porta sonda
32	CHCC-FD-SC-0295	Scambiatore di calore a piastre
33	CH-AST-2219	Tronchetto di tubo RS ø12,7
34	CH-AST-2218	Tronchetto di tubo RS ø35
36	CH-AST-2229	Tubo RL_03.1_ø22
37	CHCC-FD-RB-0048	Rubinetto a sfera
38	CHCC-FD-EV-0120	Valvola solenoide
39	CHCC-EM-BE-0005	Bobina per valvola solenoide
40	CH-AST-1960	Tubo RL_05_ø22
41	CH-AST-2062	Tubo RL_06_ø16 e ø22
42	CH-AST-2152	Tubo RL1 e RL2_ø16
43	CHCC-EL-RE-0029	Resistenza antigelo scambiatore a piastre
44	CHCC-EN-ST-0018	Sensore di temperatura
45	CHCC-EN-ST-0018	Sensore di temperatura
46	CHCC-EN-ST-0018	Sensore di temperatura
47	CHCC-M-CS-0047	Collare Fermatubi per D.16 mm con lamiera allungata e due viti di fissaggio

RE-PCM 60 R32 - Circuito idraulico attacco scambiatore

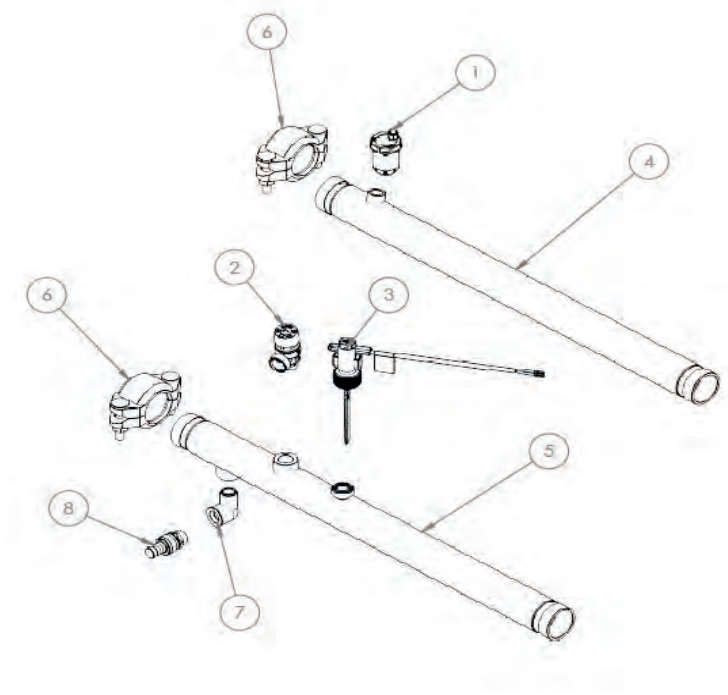

Pos.	Codice	Descrizione
1	CHCC-FD-SA-0003	Valvola automatica di sfogo aria
2	CHCC-FD-SE-0001	Valvola di sicurezza – 6 bar
3	CHCC-FD-FL-0003	Flussostato
4	CH-AST-1931	Tubo acciaio entrata acqua utenza
5	CH-AST-1932	Tubo acciaio uscita acqua utenza
6	CHCC-M-CS-0044	Giunto victaulic 1-1/2” - DN40
7	CHCC-FD-RC-0084	Gomito filettato M-F G1/2”
8	CHCC-FD-RB-0001	Rubinetto scarico con tappo mod. RSC/T 1/2”

RE-PCM 60 R32 - Circuito idraulico con pompa

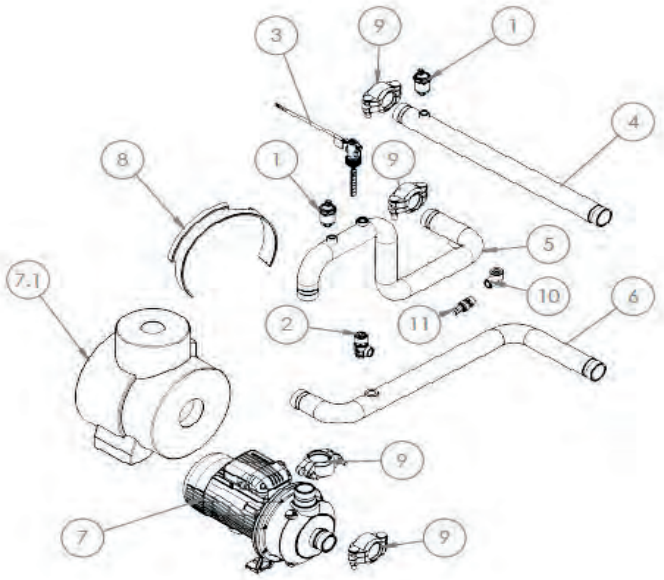

Pos.	Codice	Descrizione
1	CHCC-FD-SA-0003	Valvola automatica di sfogo aria
2	CHCC-FD-SE-0001	Valvola di sicurezza – 6 bar
3	CHCC-FD-FL-0003	Flussostato
4	CH-AST-1931	Tubo acciaio entrata acqua utenza
5	CH-AST-1934	Tubo acciaio 1-1/2”_03_ ingresso acqua utenza
6	CH-AST-1935	Tubo acciaio 1-1/2”_01_ ingresso acqua utenza
7	CHCC-FD-PU-0086	Elettropompa centrifuga CEA210/3V/D
7	CHCC-FD-PU-0083	Elettropompa centrifuga CIE210/3
7.1	CH-IL-0229	Isolamento pompa CEA 210
8	CHCC-EL-RE-0024	Resistenza antigelo per pompa
9	CHCC-M-CS-0044	Giunto victaulic 1-1/2” - DN40
10	CHCC-FD-RC-0084	Gomito filettato M-F G1/2”
11	CHCC-FD-RB-0001	Rubinetto scarico con tappo mod. RSC/T 1/2”

RE-PCM 60 R32 - Circuito idraulico con doppia pompa

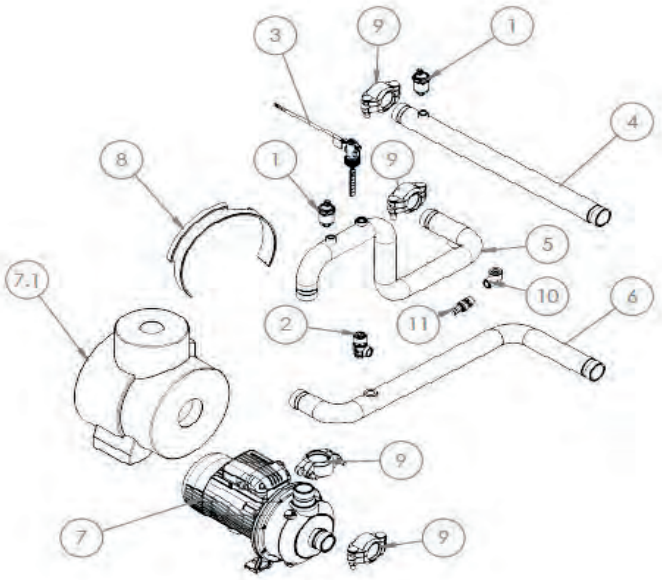

Pos.	Codice	Descrizione
1	CHCC-FD-SA-0003	Valvola automatica di sfogo aria
2	CHCC-FD-SE-0001	Valvola di sicurezza – 6 bar
3	CHCC-FD-FL-0003	Flussostato
4	CHCC-FD-NR-0021	Valvola di ritegno
5	CH-AST-1931	Tubo acciaio entrata acqua utenza
6	CH-AST-1928	Tubo acciaio 2”_03_ ingresso acqua utenza
7	CH-AST-1930	Tubo acciaio 2”_01_ ingresso acqua utenza
8	CHCC-FD-PU-0086	Elettropompa centrifuga CEA210/3V/D
8	CHCC-FD-PU-0083	Elettropompa centrifuga CIE210/3
8.1	CH-IL-0229	Isolamento pompa CEA 210
9	CHCC-EL-RE-0024	Resistenza antigelo per pompa
10	CHCC-M-CS-0044	Giunto victaulic 1-1/2” - DN40
11	CHCC-FD-RC-0084	Gomito filettato M-F G1/2”
12	CHCC-FD-RB-0001	Rubinetto scarico con tappo mod. RSC/T 1/2”

RE-PCM 60 R32 - Circuito idraulico con pompa EC

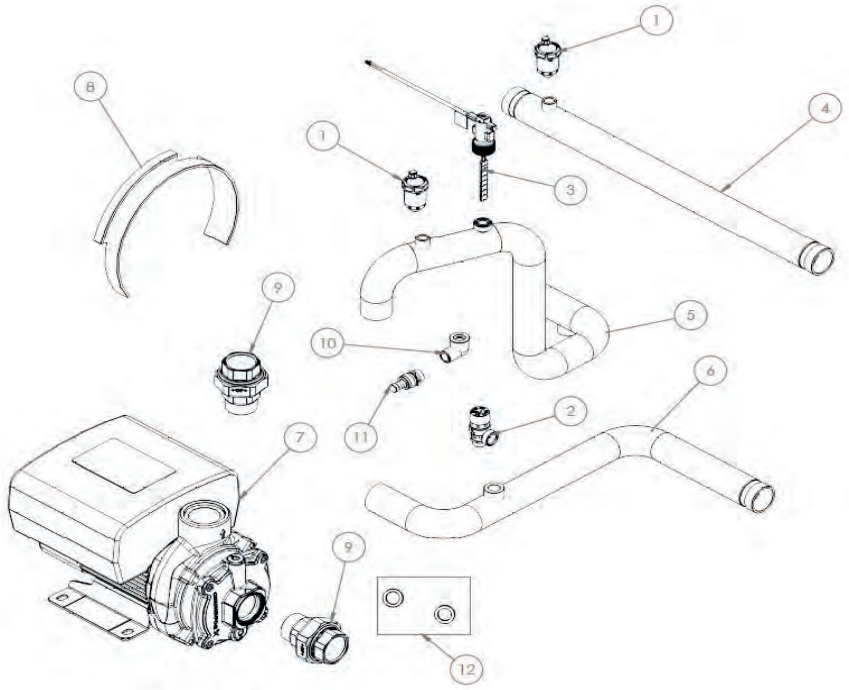

Pos.	Codice	Descrizione
1	CHCC-FD-SA-0003	Valvola automatica di sfogo aria
2	CHCC-FD-SE-0001	Valvola di sicurezza – 6 bar
3	CHCC-FD-FL-0003	Flussostato
4	CH-AST-1931	Tubo acciaio entrata acqua utenza
5	CH-AST-1989	Tubo acciaio 1-1/2”_03_ ingresso acqua utenza
6	CH-AST-1988	Tubo acciaio 1-1/2”_01_ ingresso acqua utenza
7	CHCC-FD-PU-0076	Pompa centrifuga CME
8	CHCC-EL-RE-0024	Resistenza antigelo per pompa
9	CHCC-FD-RC-0371	Bocchettone a sede piana M/F 1-1/2”
10	CHCC-FD-RC-0084	Gomito filettato M-F G1/2”
11	CHCC-FD-RB-0001	Rubinetto scarico con tappo mod. RSC/T 1/2”
12	ZK000459	Kit ricambio guarnizioni pompa EC

RE-PCM 60 R32 - Circuito idraulico con pompa e kit serbatoio

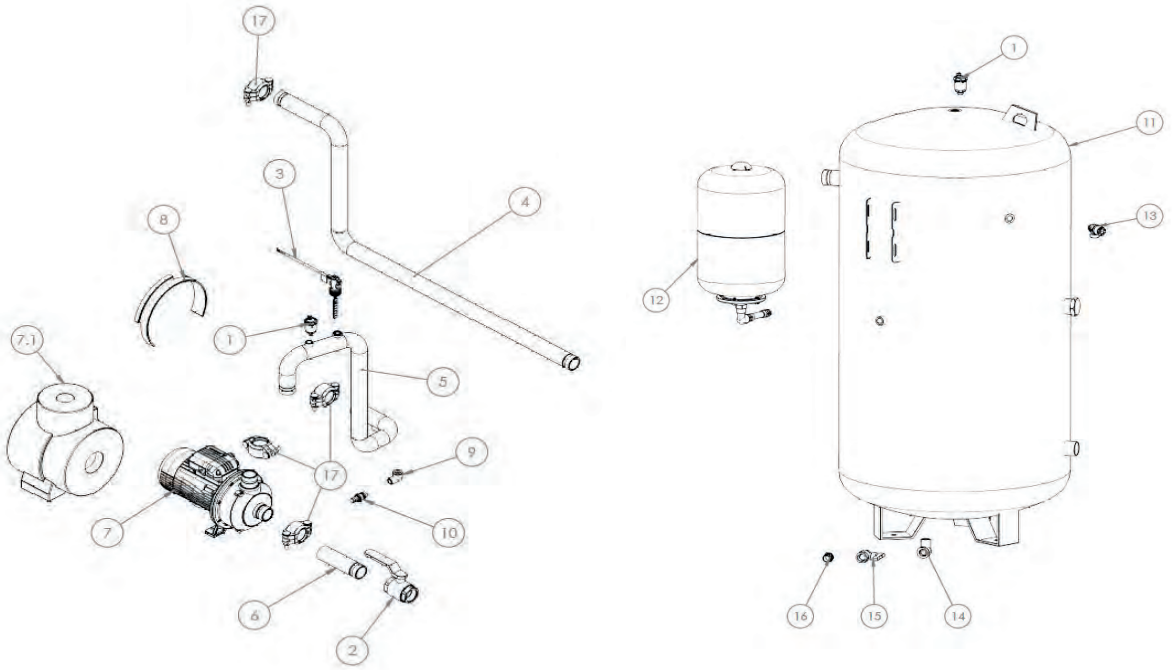

Pos.	Codice	Descrizione
1	CHCC-FD-SA-0003	Valvola automatica di sfogo aria
2	CHCC-FD-RB-0044	Rubinetto a sfera 1” 1/2 F-F
3	CHCC-FD-FL-0003	Flussostato
4	CH-AST-1927	Tubo acciaio 1-1/2” uscita acqua utenza
5	CH-AST-1933	Tubo acciaio 1-1/2”_03 ingresso acqua utenza
6	CH-AST-1923	Tubo acciaio 1-1/2”_01_ ingresso acqua utenza
7	CHCC-FD-PU-0086	Elettropompa centrifuga CEA210/3V/D
7	CHCC-FD-PU-0083	Elettropompa centrifuga CIE210/3
7.1	CH-IL-0229	Isolamento pompa CEA 210
8	CHCC-EL-RE-0024	Resistenza antigelo per pompa
9	CHCC-FD-RC-0084	Gomito filettato M-F G1/2”
10	CHCC-FD-RB-0001	Rubinetto scarico con tappo mod. RSC/T 1/2”
11	CH-SE-0025	Serbatoio 400 litri
12	ZK000455	Kit vaso espansione 24 litri
13	CHCC-FD-SE-0001	Valvola di sicurezza – 6 bar
14	CHCC-FD-RC-0405	Gomito a 90° filettato M-F 3/4” zincato
15	CHCC-FD-RB-0070	Valvola a sfera M/F 3/4”
16	CHCC-FD-RC-0406	Raccordo portagomma maschio 3/4”x 20 mm
17	CHCC-M-CS-0044	Giunto victaulic 1-1/2” - DN40

RE-PCM 60 R32 - Circuito idraulico con doppia pompa e kit serbatoio

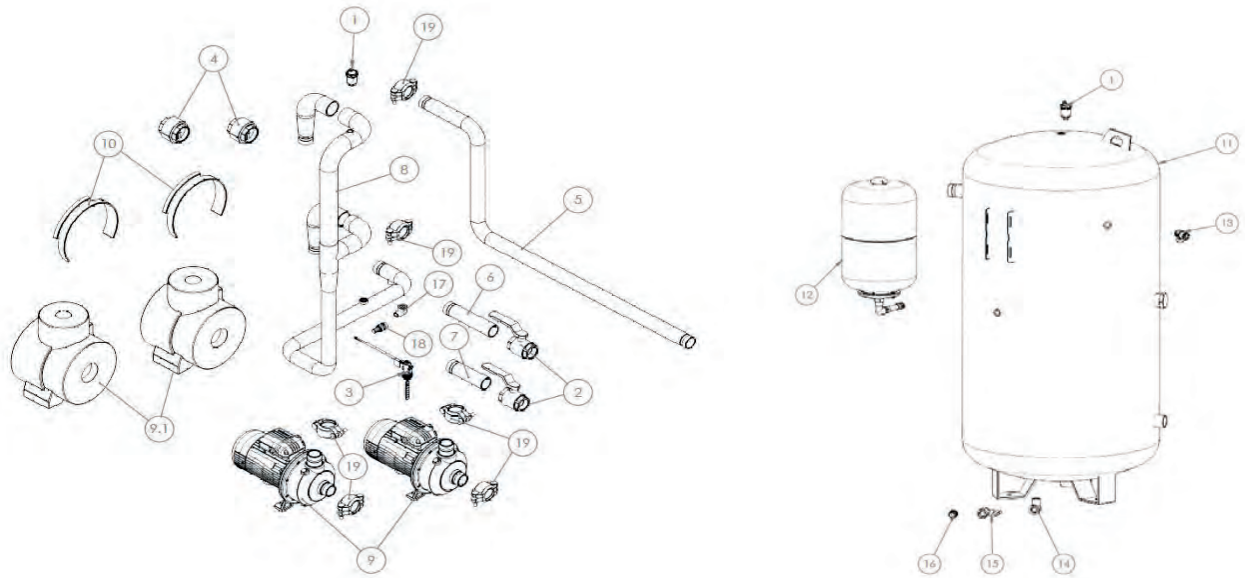

Pos.	Codice	Descrizione
1	CHCC-FD-SA-0003	Valvola automatica di sfogo aria
2	CHCC-FD-RB-0044	Rubinetto a sfera 1” 1/2 F-F
3	CHCC-FD-FL-0003	Flussostato
4	CHCC-FD-NR-0021	Valvola di ritegno
5	CH-AST-1927	Tubo acciaio 1-1/2” uscita acqua utenza
6	CH-AST-1924	Tubo acciaio 1-1/2”_02_ ingresso acqua utenza
7	CH-AST-1923	Tubo acciaio 1-1/2”_01_ ingresso acqua utenza
8	CH-AST-1925	Tubo acciaio 2”_03_ ingresso acqua utenza
9	CHCC-FD-PU-0086	Elettropompa centrifuga CEA210/3V/D
9	CHCC-FD-PU-0083	Elettropompa centrifuga CIE210/3
10	CHCC-EL-RE-0024	Resistenza antigelo per pompa
11	CH-SE-0025	Serbatoio 400 litri
12	ZK000455	Kit vaso espansione 24 litri
13	CHCC-FD-SE-0001	Valvola di sicurezza – 6 bar
14	CHCC-FD-RC-0405	Gomito a 90° filettato M-F 3/4” zincato
15	CHCC-FD-RB-0070	Valvola a sfera M/F 3/4”
16	CHCC-FD-RC-0406	Raccordo portagomma maschio 3/4” x 20 mm
17	CHCC-FD-RC-0084	Gomito filettato M-F G1/2”
18	CHCC-FD-RB-0001	Rubinetto scarico con tappo mod. RSC/T 1/2”
19	CHCC-M-CS-0044	Giunto victaulic 1-1/2” - DN40

RE-PCM 60 R32 - Circuito idraulico con pompa EC e kit serbatoio

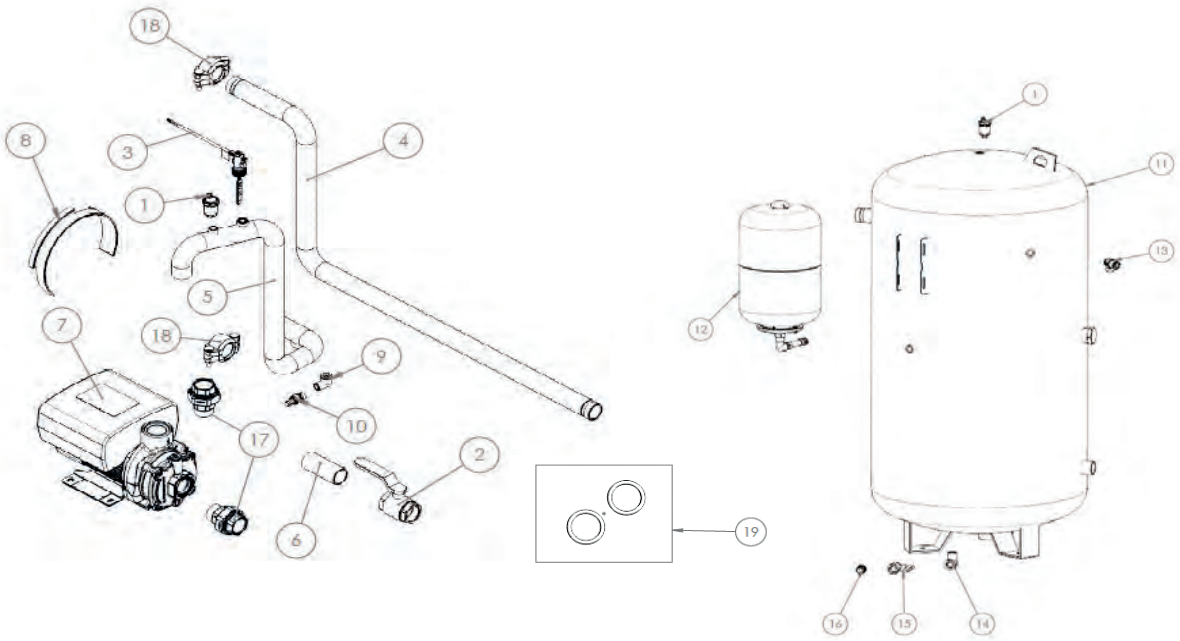

Pos.	Codice	Descrizione
1	CHCC-FD-SA-0003	Valvola automatica di sfogo aria
2	CHCC-FD-RB-0044	Rubinetto a sfera 1” 1/2 F-F
3	CHCC-FD-FL-0003	Flussostato
4	CH-AST-1927	Tubo acciaio 1-1/2” uscita acqua utenza
5	CH-AST-1936	Tubo acciaio 2”_02_ ingresso acqua utenza
6	CH-AST-1937	Tubo acciaio 2”_01_ ingresso acqua utenza
7	CHCC-FD-PU-0076	Pompa centrifuga CME
8	CHCC-EL-RE-0024	Resistenza antigelo per pompa
9	CHCC-FD-RC-0084	Gomito filettato M-F G1/2”
10	CHCC-FD-RB-0001	Rubinetto scarico con tappo mod. RSC/T 1/2”
11	CH-SE-0031	Serbatoio 400 litri
12	ZK000455	Kit vaso espansione 24 litri
13	CHCC-FD-SE-0001	Valvola di sicurezza – 6 bar
14	CHCC-FD-RC-0405	Gomito a 90° filettato M-F 3/4” zincato
15	CHCC-FD-RB-0070	Valvola a sfera M/F 3/4”
16	CHCC-FD-RC-0406	Raccordo portagomma maschio 3/4” x 20 mm
17	CHCC-FD-RC-0371	Bocchettone a sede piana M/F 1-1/2”
18	CHCC-M-CS-0044	Giunto victaulic 1-1/2” - DN40
19	ZK000459	Kit ricambio guarnizioni pompa EC

RE-PCM 60 R32 - Pannelli - VERSIONE STANDARD

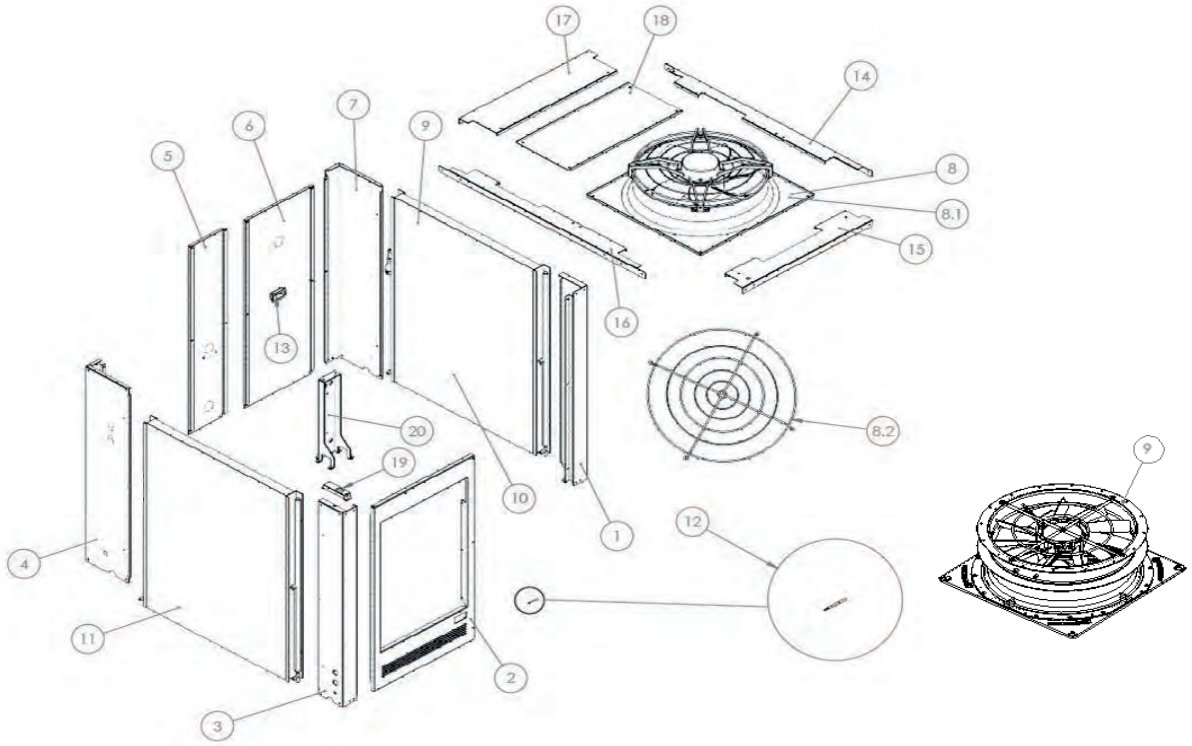

Pos.	Codice	Descrizione
1	CH-LV-1706 R7035	Montante frontale DX
2	CH-LV-1835 R7035	Porta in lamiera
3	CH-LV-1689 R7035	Montante frontale SX
4	CH-LV-1688 R7035	Montante posteriore SX
5	CH-LV-1699 R7035	Pannello posteriore DX
6	CH-LV-1700 R7035	Pannello posteriore SX
7	CH-LV-1687 R7035	Montante posteriore DX
8	ZK000457	Assieme ventilatore + griglia di protezione
8.1	CH-ASMC-0075	Ventilatore EC - d.800 mm 3,10 kW
8.2	CHCC-EM-VT-0029	Griglia di protezione ventilatore
9	CH-ASMC-0093	Ventilatore EC - ZaPlus - d.800 mm 3,10 kW
10	CHCC-FD-SC-0329	Batteria DX 3 ranghi
10	CHCC-FD-SC-0346	Batteria DX 3 ranghi con trattamento Silverline
11	CHCC-FD-SC-0330	Batteria SX 3 ranghi
11	CHCC-FD-SC-0347	Batteria SX 3 ranghi con trattamento Silverline
12	CHCC-EN-ST-0018	Sensore di temperatura
13	CHCC-M-CS-0025	Maniglia ad incasso
14	CH-LV-1671 R7035	Traverso superiore SX
15	CH-LV-1669 R7035	Pannello superiore frontale
16	CH-LV-1707 R7035	Traverso superiore DX
17	CH-LV-1695 R7035	Pannello superiore posteriore
18	CH-LV-1690 R7035	Pannello superiore di tamponamento per kit idronico
19	CH-LV-1842 R7035	Staffa porta sonda aria esterna
20	CH-LV-1710 R7035	Supporto per scambiatore

RE-PCM 60 R32 - Pannelli - KIT SERBATOIO

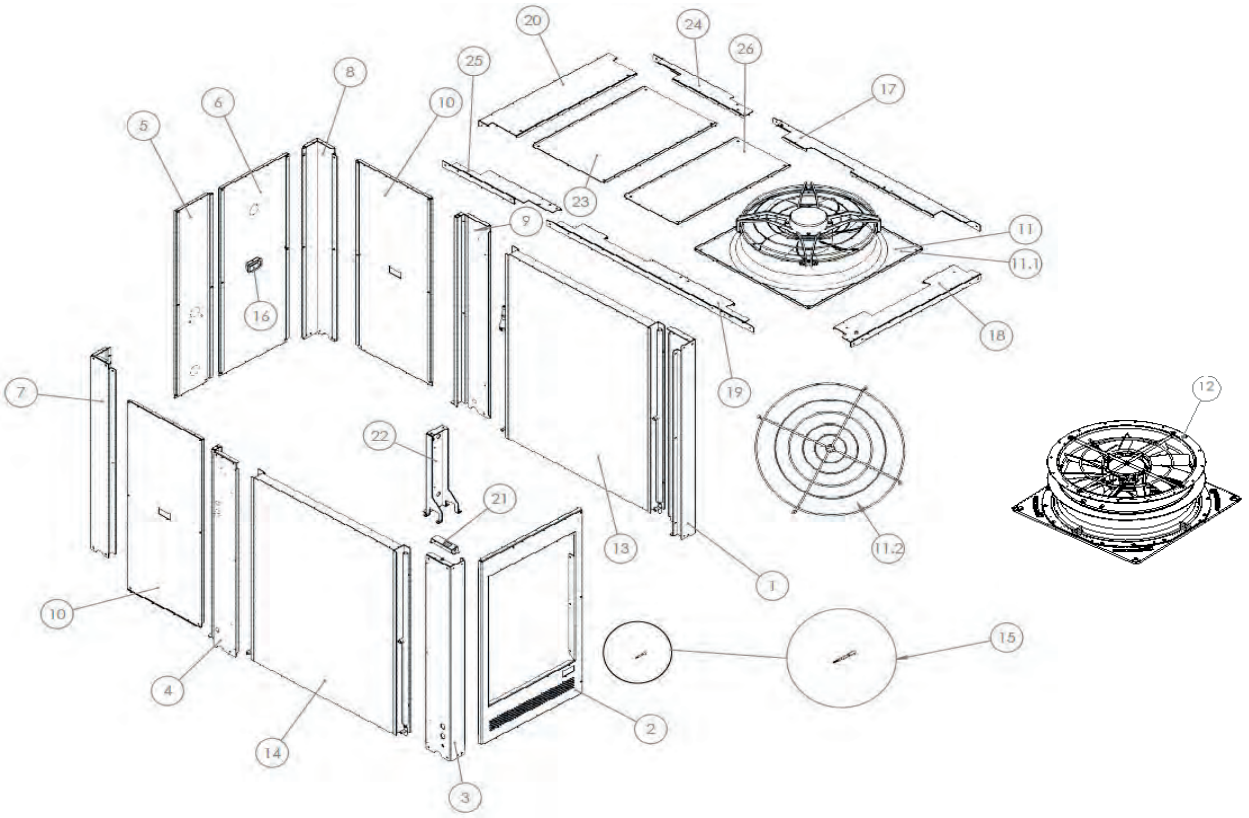

Pos.	Codice	Descrizione
1	CH-LV-1706 R7035	Montante frontale DX
2	CH-LV-1835 R7035	Porta in lamiera
3	CH-LV-1689 R7035	Montante frontale SX
4	CH-LV-1696 R7035	Montante frontale SX per kit serbatoio
5	CH-LV-1699 R7035	Pannello posteriore DX
6	CH-LV-1700 R7035	Pannello posteriore SX
7	CH-LV-1685 R7035	Montante posteriore SX
8	CH-LV-1705 R7035	Montante posteriore DX
9	CH-LV-1697 R7035	Montante frontale DX versione kit serbatoio
10	CH-LV-1701 R7035	Pannello posteriore DX
11	CH-ASMC-0075	Ventilatore EC - d.800 mm 3,10 kW
12	CH-ASMC-0093	Ventilatore EC - ZaPlus - d.800 mm 3,10 kW
13	CHCC-FD-SC-0329	Batteria DX 3 ranghi
13	CHCC-FD-SC-0346	Batteria DX 3 ranghi con trattamento Silverline
14	CHCC-FD-SC-0330	Batteria SX 3 ranghi
14	CHCC-FD-SC-0347	Batteria SX 3 ranghi con trattamento Silverline
15	CHCC-EN-ST-0018	Sensore di temperatura
16	CHCC-M-CS-0025	Maniglia ad incasso
17	CH-LV-1671 R7035	Traverso superiore SX
18	CH-LV-1669 R7035	Pannello superiore frontale
19	CH-LV-1707 R7035	Traverso superiore DX
20	CH-LV-1695 R7035	Pannello superiore posteriore
21	CH-LV-1842 R7035	Staffa porta sonda aria esterna
22	CH-LV-1710 R7035	Supporto per scambiatore
23	CH-LV-1698 R7035	Pannello superiore di tamponamento per kit idronico
24	CH-LV-1693 R7035	Traverso superiore DX per kit idronico
25	CH-LV-1694 R7035	Traverso superiore SX per kit idronico
26	CH-LV-1690 R7035	Pannello superiore di tamponamento per kit idronico

RE-PCM 60 R32 - Circuito desurriscaldatore-recupero parziale

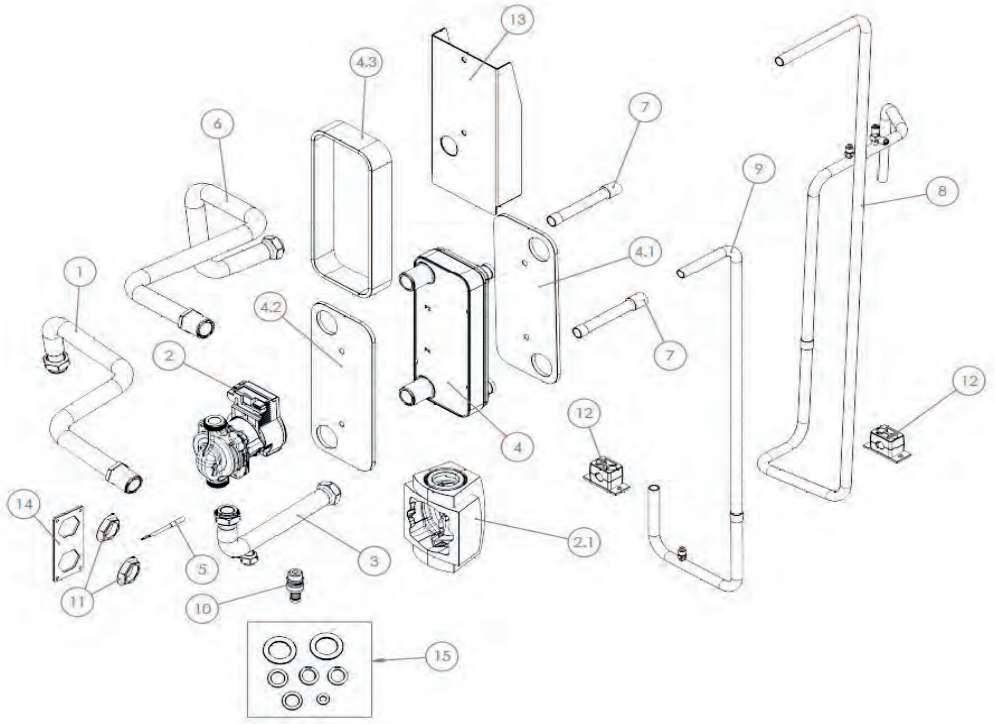

Pos.	Codice	Descrizione
1	CH-AST-2046	Tubo ingresso acqua utenza_01_ø28
2	CHCC-FD-PU-0071	Circolatore UPML 25-105 130 PWM ADV 3H
2.1	CH-IL-0025	Guscio per pompa Wilo Yonos PARA 7.0-7.5 PWM1/Stratos PARA 1-9 - PARA/8
3	CH-AST-1942	Tubo ingresso acqua utenza_02_ø28
4	CHCC-FD-SC-0299	Scambiatore di calore a piastre
4.1	CH-IL-0216	Isolamento frontale scambiatore B12MT
4.2	CH-IL-0218	Isolamento posteriore scambiatore B12MT
4.3	CH-IL-0232	Isolamento laterale B12MTx12
5	CHCC-EN-ST-0018	Sensore di temperatura
6	CH-AST-2045	Tubo uscita acqua utenza_ø28
7	CH-AST-2207	Tronchetto di tubo desurriscaldatore_RD_ø22
8	CH-AST-2066	Tubo RD entrata desurriscaldatore ø22
9	CH-AST-2067	Tubo RD uscita desurriscaldatore ø22
10	CHCC-FD-RB-0001	Rubinetto scarico con tappo mod. RSC/T 1/2”
11	CH-IKB0078.00	Controdado esagonale con flangetta filettata 1”
12	CHCC-M-CS-0047	Collare fermatubi per D.16 mm con lamiera allungata e due viti di fissaggio
13	CH-LV-1724 R7035	Lamiera supporto scambiatore B12MT
14	CH-LG-1779	Piastra per connessioni acqua desurriscaldatore
15	ZK000458	Kit ricambio guarnizioni desurriscaldatore
-	CH-ASE-0254	Cavo alimentazione pompa
-	CH-ASE-0258	Cavo segnale pompa

RE-PCM 60 R32 - Quadro elettrico

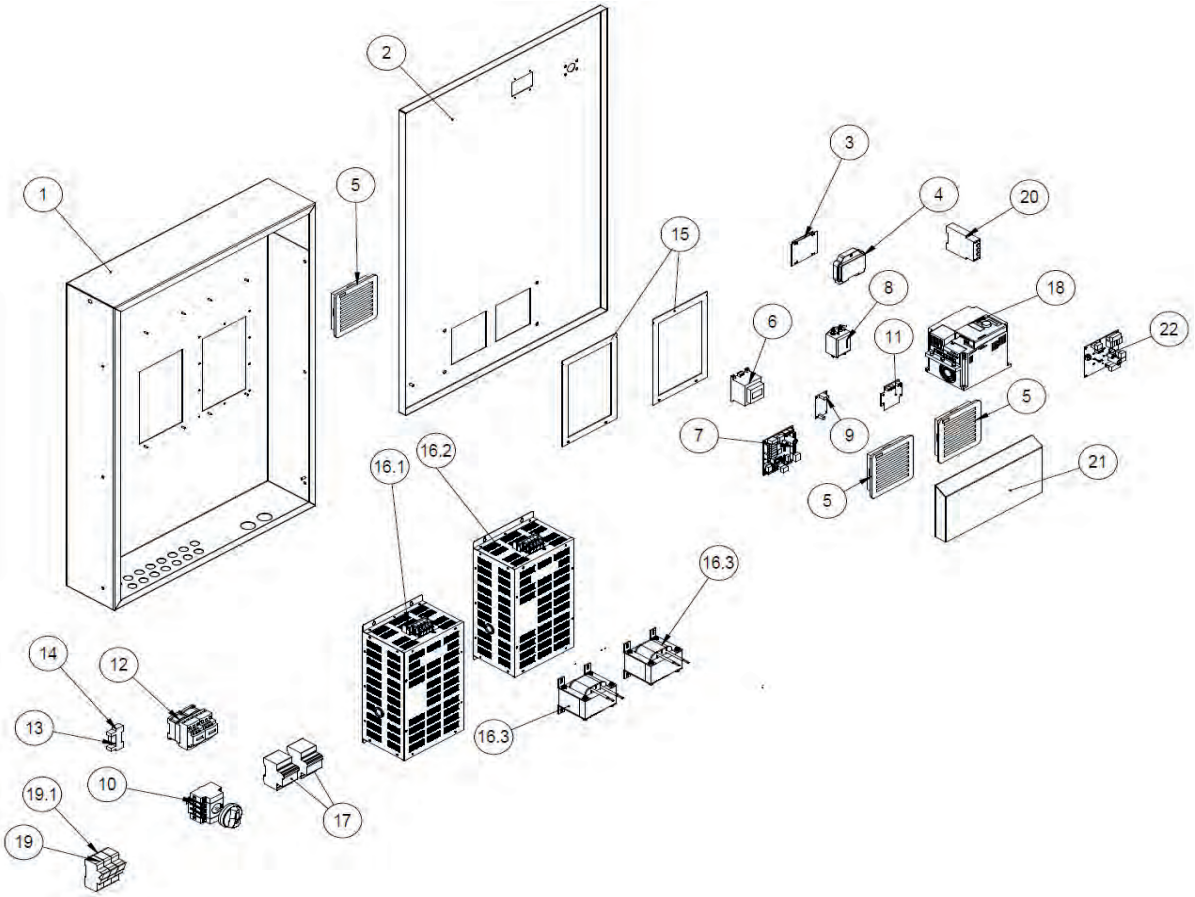

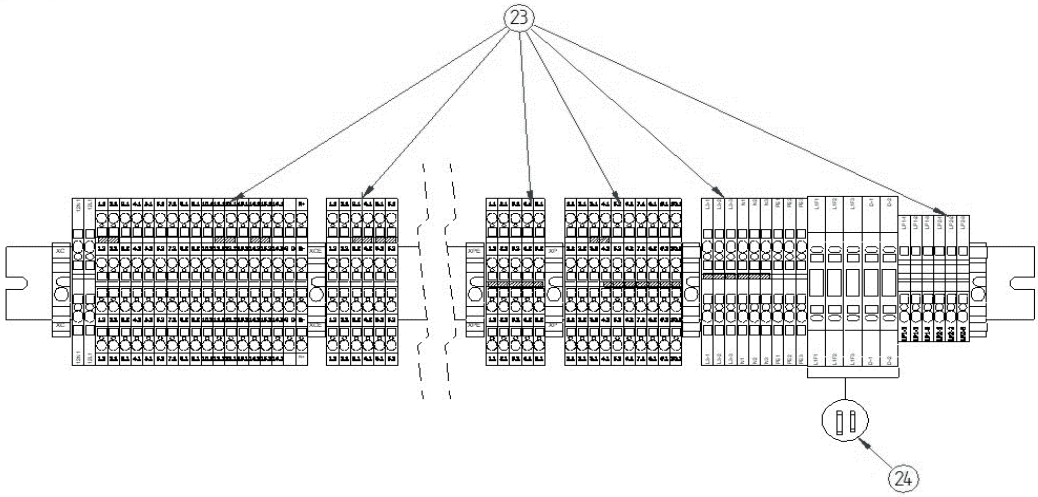

RE-PCM 60 R32 - Quadro elettrico

Pos.	Codice	Descrizione
1	CH-LV-1664 R7035	Cassa quadro elettrico
2	CH-LV-1665 R7035	Porta quadro elettrico
3	CHCC-EN-SC-0119	Display
4	CH-IKB0001.00	Sportello trasparente
5	CHCC-EM-SC-0022	Filtro + griglia 150x150
6	CHCC-EL-TR-0001	Trasformatore
7	CHCC-EN-SC-0027_SP28	Scheda controllo Ver415
7	CHCC-EN-SC-0027_SP29	Scheda controllo Ver415
8	CH-IKB0008.01	Filtro elettrico per inverter 3HP
9	ZK000299	Ricambio alimentatore (scheda + cavi) 12V
10	CH-ASE-0027	Sezionatore
11	ZK000078	Kit ricambio optoisolatore 12V
12	CHCC-EM-CM-0078	Contattore 32A
13	CHCC-EM-SC-0002	Bobina relè
14	CHCC-EM-SC-0001	Zoccolo per relè
15	CHCC-IS-0077	Guarnizione adesiva
16.1	ZK000094	Kit driver - compressore 1
16.2	ZK000095	Kit driver - compressore 2
16.3	CHCC-EL-IN-0003	Induttanza 34A
17*	CHCC-EM-SC-0003	Interruttore magnetotermico
18*	CHCC-EN-SC-0083	Inverter pompa
19	CHCC-EL-FU-0001	Portafusibile sez. 3x51 50A 690V 3ph.
19.1	CHCC-EL-FU-0010	Fusibile BT AM 14x51 500VAC 50A
20	CHCC-EM-CM-0053	Relè controllo sequenza fasi
21	CH-LV-1841 R7035	Lamiera protezione doppio filtro
22	CHCC-EN-SC-0033	Scheda espansione Ver415
23	ZK000090	Kit morsetti ricambio per morsettiera
24	ZK000091	Kit fusibili ricambio per morsettiera
-	CHCC-EL-CV-0136	Ricambio cavo di comunicazione lato inverter
-	CHCC-EL-CV-0137	Ricambio cavo di comunicazione lato controllo
-	CH-ASE-0425	Kit cablaggio bordo macchina doppio compressore

RE-PCM 70 R32 - Compressori

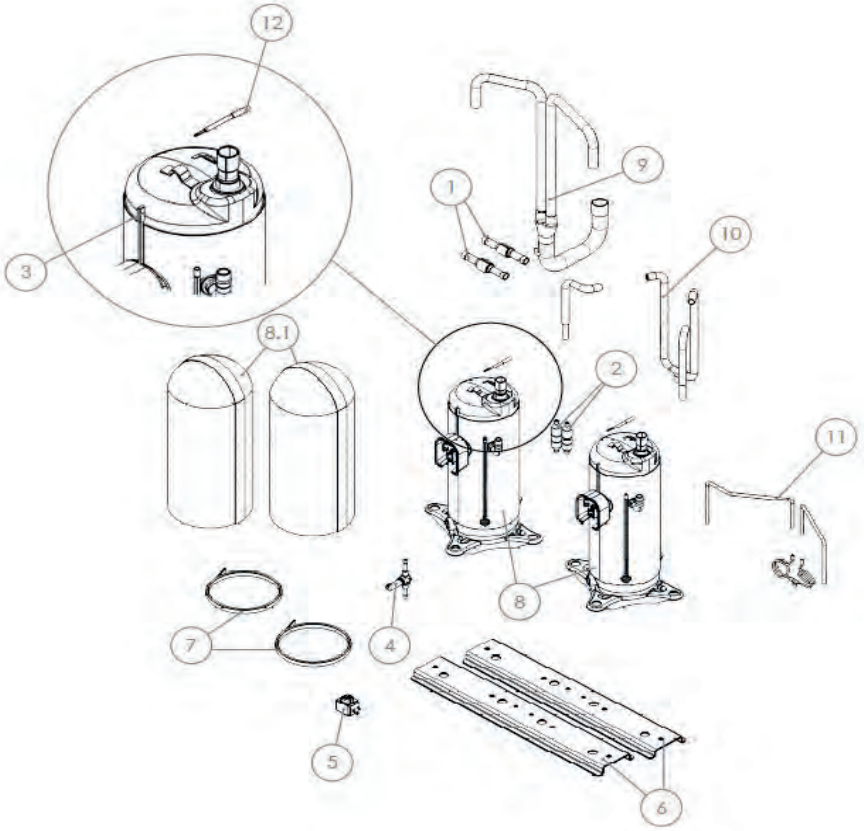

Pos.	Codice	Descrizione
1	CHCC-FD-NR-0006	Valvola di non ritorno
2	CHCC-FD-NR-0046	Valvola di non ritorno
3	CHCC-EN-ST-0026	Termostato sicurezza
4	CHCC-FD-EV-0129	Valvola solenoide
5	CHCC-EM-BE-0033	Bobina per valvola solenoide
6	CH-LV-1840 R7035	Rail tandem compressori
7	CM-0354	Resistenza carter compressore
8	CHCC-FD-CO-0101	Compressore AVB87FLCMT-SC-R32
8.1	CH-IL-0246	Cappottino compressore
9	CH-AST-1787	Tubo aspirazione
10	CH-AST-2134	Tubo mandata
11	CH-AST-1785	Tubazione equalizzazione olio
12	CHCC-EN-ST-0018	Sensore di temperatura

RE-PCM 70 R32 - Circuito frigorifero

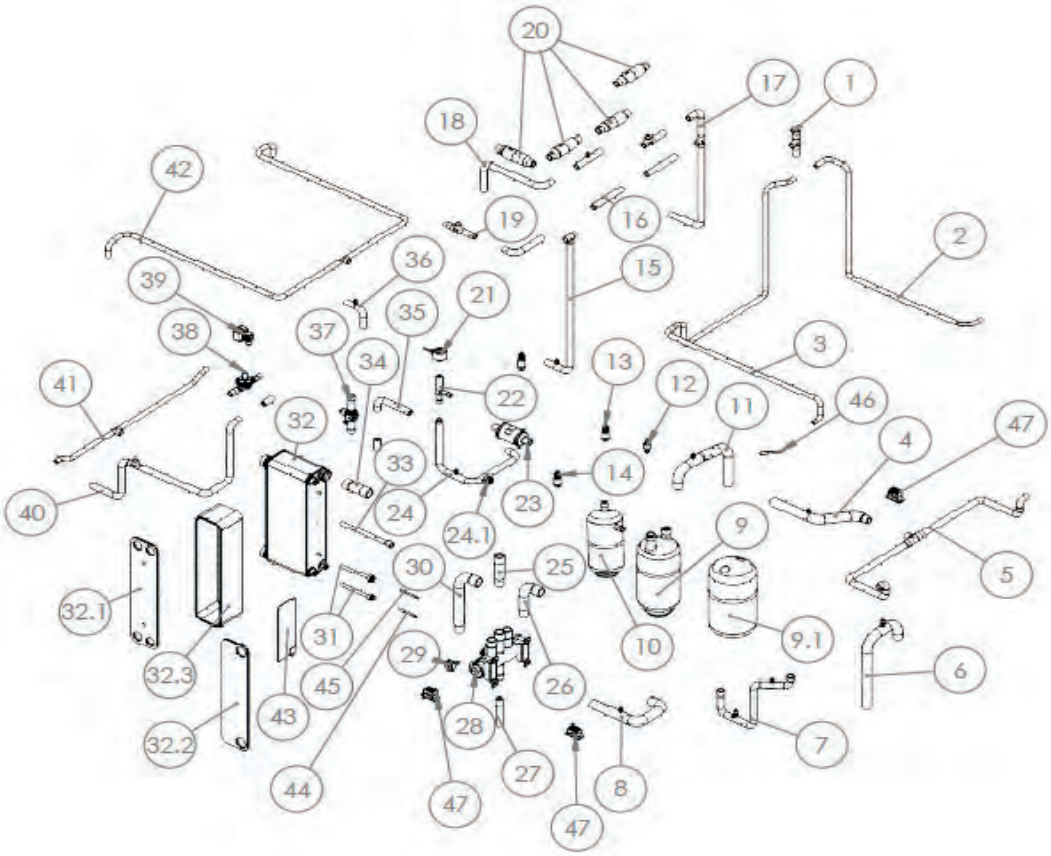

Pos.	Codice	Descrizione
1	CH-AST-1949	Tubo RL_04_ø16 e ø22
2	CH-AST-2116	Tubo RL_05_ø16
3	CH-AST-2117	Tubo RL_06_ø16
4	CH-AST-2225	Tubo RS/RD_02_ø35
5	CH-AST-2088	Tubo RS/RD_03_ø22
6	CH-AST-1945	Tubo RS_01_ø35
7	CH-AST-2228	Tubo RD ø22
8	CH-AST-2227	Tubo RS/RD_01_ø35
9	CHCC-FD-SL-0011	Separatore di liquido
9.1	CH-IL-0194	Rivestimento per Separatore di liquido
10	CHCC-FD-RL-0050	Ricevitore di liquido
11	CH-AST-2226	Tubo RS_02_ø35
12	CHCC-FD-SE-0020	Pressostato alta pressione riarmo manuale
13	CHCC-EM-TR-0004	Trasduttore di pressione 0-50 bar
13.1	CHCC-EL-CV-0042	Cavo con connettore per trasduttore
14	CHCC-EM-TR-0003	Trasduttore di pressione 0-30 bar
14.1	CHCC-EL-CV-0042	Cavo con connettore per trasduttore
15	CH-AST-1948	Tubo RL_01_ø22
16	CH-AST-1952	Tubo RL_02_ø22
17	CH-AST-1950	Tubo RL_03_ø22
18	CH-AST-1953	Tubo RL_10_ø22
19	CH-AST-1956	Tubo RL_09_ø22
20	CHCC-FD-NR-0047	Valvola di non ritorno
21	CHCC-EM-BE-0034	Bobina valvola espansione elettronica
22	CHCC-FD-EV-0090	Valvola di espansione elettronica

RE-PCM 70 R32 - Circuito frigorifero

Pos.	Codice	Descrizione
23	CHCC-FD-FR-0036	Filtro deidratore
24	CH-AST-1955	Tubo RL_08_ø22
24.1	CHCC-FD-SP-0009	Indicatore di liquido e umidità 3780/5
25	CH-AST-1946	Tronchetto di tubo 4WV_ RS_02_ø35
26	CH-AST-1947	Tronchetto di tubo 4WV RS/RD_01_ø35
27	CH-AST-1958	Tronchetto di tubo 4WV_RD ø22
28	CHCC-FD-EV-0118	Valvola 4 vie taglia 70 49 bar Kv=25,3
29	CHCC-EM-BE-0017	Bobina per valvola 4 vie mod. SQ-A25 22G-
30	CH-AST-1957	Tronchetto di tubo 4WV_RS/RD_ø35
31	CH-AST-1083	Tubo porta sonda
32	CHCC-FD-SC-0296	Scambiatore F80ASHx84
32.1	CH-IL-0185	Isolamento frontale F80ASH
32.2	CH-IL-0187	Isolamento posteriore F80ASH
32.3	CH-IL-0214	Isolamento laterale F80ASHx84
33	CH-AST-2216	Tronchetto di tubo RS ø12,7
34	CH-AST-2203	Tronchetto RS ø35
35	CH-AST-1959	Tubo RL_07_ø22
36	CH-AST-2229	Tubo RL_03.1_ø22
37	CHCC-FD-RB-0048	Rubinetto a sfera
38	CHCC-FD-EV-0120	Valvola solenoide
39	CHCC-EM-BE-0005	Bobina per valvola solenoide
40	CH-AST-1960	Tubo RL_05_ø22
41	CH-AST-1954	Tubo RL_06_ø16 e ø22
42	CH-AST-1951	Tubo RL1 e RL2_ø16
43	CHCC-EL-RE-0029	Resistenza antigelo scambiatore a piastre
44	CHCC-EN-ST-0018	Sensore di temperatura
45	CHCC-EN-ST-0018	Sensore di temperatura
46	CHCC-EN-ST-0018	Sensore di temperatura
47	CHCC-M-CS-0047	Collare Fermatubi per D.16 mm con lamiera allungata e due viti di fissaggio

RE-PCM 70 R32 - Scambiatore

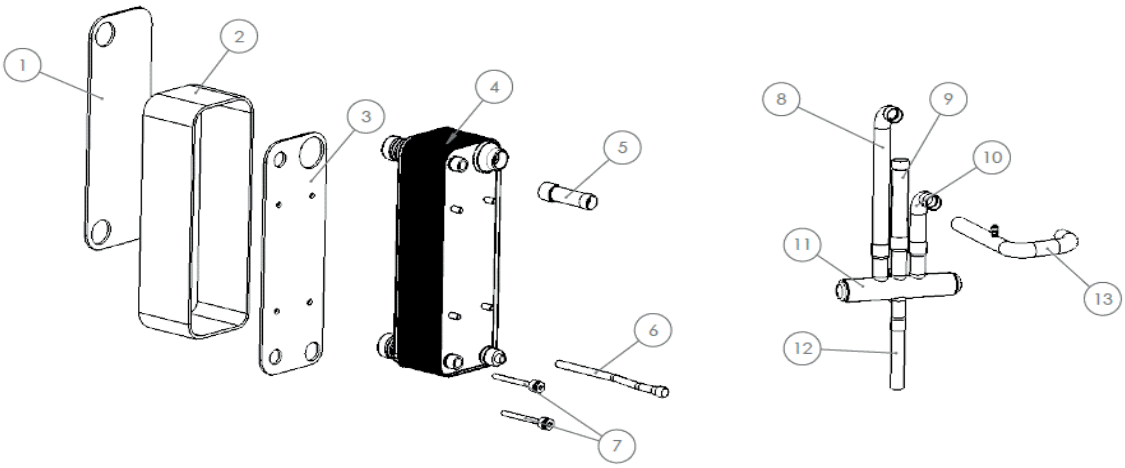

Pos.	Codice	Descrizione
1	ZK000062	Assieme scambiatore CHCC-FD-SC-0441 + isolamenti
2	ZK000062	Assieme scambiatore CHCC-FD-SC-0441 + isolamenti
3	ZK000062	Assieme scambiatore CHCC-FD-SC-0441 + isolamenti
4	ZK000062	Assieme scambiatore CHCC-FD-SC-0441 + isolamenti
5	CH-AST-2203	Tronchetto RS ø35
6	CH-AST-3230	Tronchetto di tubo RS 12,7-16
7	CH-AST-3211	Tubo porta sonda ø8 (øi 6,5) L utile 115 mm
8	CH-AST-1957	Tronchetto di tubo 4WV_RS/RD_ø35
9	CH-AST-1946	Tronchetto di tubo 4WV_ RS_02_ø35
10	CH-AST-3210	Tronchetto di tubo 4WV RS/RD_01_ø35
11	CHCC-FD-EV-0118	Valvola 4 vie taglia 70 49 bar Kv=25,3
12	CH-AST-1958	Tronchetto di tubo 4WV_RD ø22
13	CH-AST-3209	Tubo RS/RD_01_ø35

RE-PCM 70 R32 - Circuito idraulico attacco scambiatore

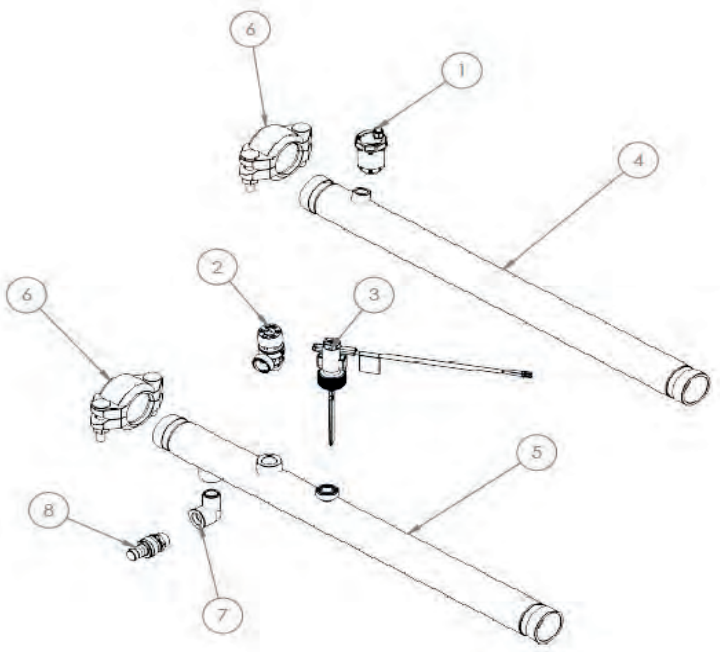

Pos.	Codice	Descrizione
1	CHCC-FD-SA-0003	Valvola automatica di sfogo aria
2	CHCC-FD-SE-0001	Valvola di sicurezza – 6 bar
3	CHCC-FD-FL-0003	Flussostato
4	CH-AST-1931	Tubo acciaio entrata acqua utenza
4	CH-AQR-0031	Tubo acqua in rame per scambiatore a piastre
5	CH-AST-1932	Tubo acciaio uscita acqua utenza
6	CHCC-M-CS-0044	Giunto victaulic 1-1/2” - DN40
7	CHCC-FD-RC-0084	Gomito filettato M-F G1/2”
8	CHCC-FD-RB-0001	Rubinetto scarico con tappo mod. RSC/T 1/2”

RE-PCM 70 R32 - Circuito idraulico con pompa

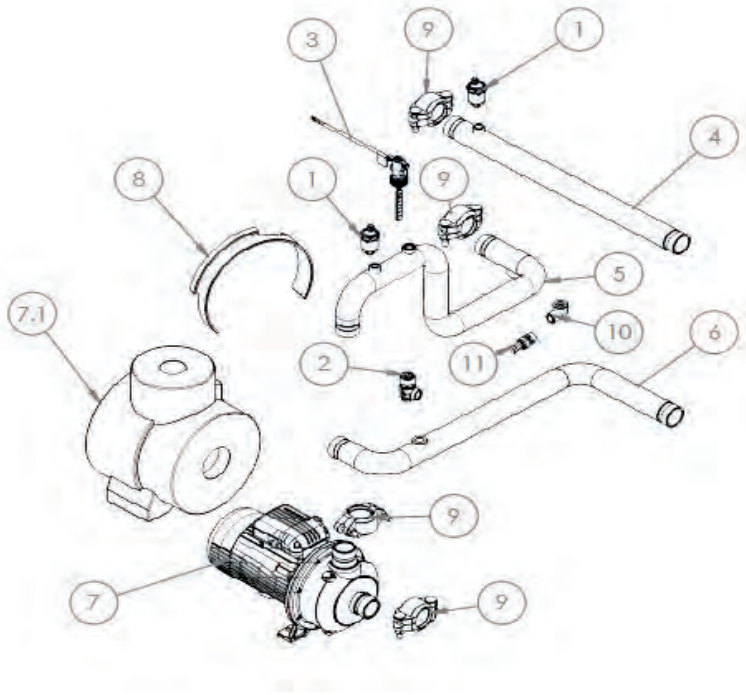

Pos.	Codice	Descrizione
1	CHCC-FD-SA-0003	Valvola automatica di sfogo aria
2	CHCC-FD-SE-0001	Valvola di sicurezza – 6 bar
3	CHCC-FD-FL-0003	Flussostato
4	CH-AST-1931	Tubo acciaio entrata acqua utenza
4	CH-AQR-0031	Tubo acqua in rame per scambiatore a piastre
5	CH-AST-1934	Tubo acciaio 1-1/2”_03_ ingresso acqua utenza
6	CH-AST-1935	Tubo acciaio 1-1/2”_01_ ingresso acqua utenza
7	CHCC-FD-PU-0086	Elettropompa centrifuga CEA210/3V/D
7	CHCC-FD-PU-0083	Elettropompa centrifuga CIE210/3
7.1	CH-IL-0229	Isolamento pompa CEA 210
8	CHCC-EL-RE-0024	Resistenza antigelo per pompa
9	CHCC-M-CS-0044	Giunto victaulic 1-1/2” - DN40
10	CHCC-FD-RC-0084	Gomito filettato M-F G1/2”
11	CHCC-FD-RB-0001	Rubinetto scarico con tappo mod. RSC/T 1/2”

RE-PCM 70 R32 - Circuito idraulico con doppia pompa

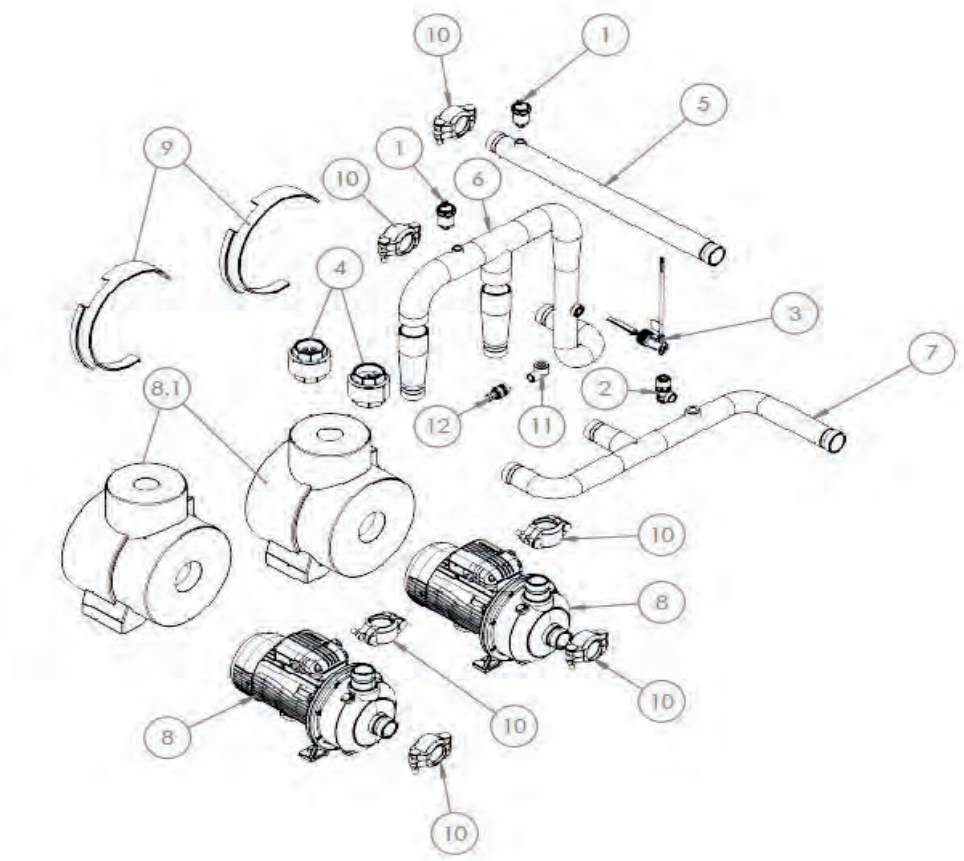

Pos.	Codice	Descrizione
1	CHCC-FD-SA-0003	Valvola automatica di sfogo aria
2	CHCC-FD-SE-0001	Valvola di sicurezza – 6 bar
3	CHCC-FD-FL-0003	Flussostato
4	CHCC-FD-NR-0021	Valvola di ritegno
5	CH-AST-1931	Tubo acciaio entrata acqua utenza
5	CH-AQR-0031	Tubo acqua in rame per scambiatore a piastre
6	CH-AST-1928	Tubo acciaio 2”_03_ ingresso acqua utenza
7	CH-AST-1930	Tubo acciaio 2”_01_ ingresso acqua utenza
8	CHCC-FD-PU-0087	Elettropompa centrifuga CEA210/2V/D
8	CHCC-FD-PU-0081	Elettropompa centrifuga CIE210/2
8.1	CH-IL-0229	Isolamento pompa CEA 210
9	CHCC-EL-RE-0024	Resistenza antigelo per pompa
10	CHCC-M-CS-0044	Giunto victaulic 1-1/2” - DN40
11	CHCC-FD-RC-0084	Gomito filettato M-F G1/2”
12	CHCC-FD-RB-0001	Rubinetto scarico con tappo mod. RSC/T 1/2”

RE-PCM 70 R32 - Circuito idraulico con pompa EC

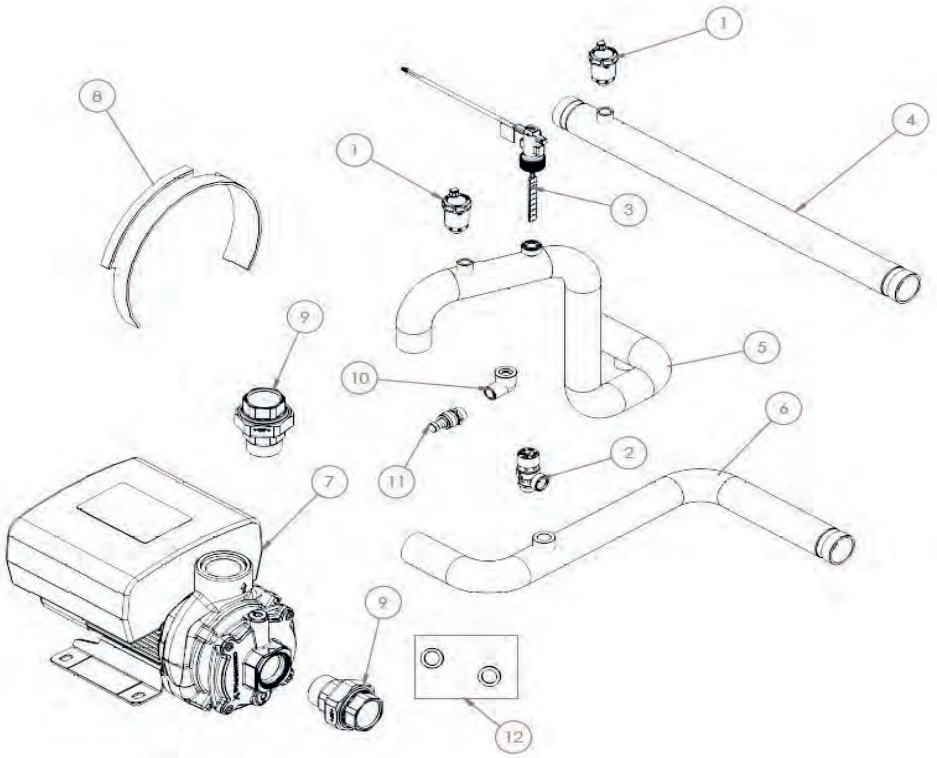

Pos.	Codice	Descrizione
1	CHCC-FD-SA-0003	Valvola automatica di sfogo aria
2	CHCC-FD-SE-0001	Valvola di sicurezza – 6 bar
3	CHCC-FD-FL-0003	Flussostato
4	CH-AST-1931	Tubo acciaio entrata acqua utenza
4	CH-AQR-0031	Tubo acqua in rame per scambiatore a piastre
5	CH-AST-1989	Tubo acciaio 1-1/2”_03_ ingresso acqua utenza
6	CH-AST-1988	Tubo acciaio 1-1/2”_01_ ingresso acqua utenza
7	CHCC-FD-PU-0076	Pompa centrifuga CME
8	CHCC-EL-RE-0024	Resistenza antigelo per pompa
9	CHCC-FD-RC-0371	Bocchettone a sede piana M/F 1-1/2”
10	CHCC-FD-RC-0084	Gomito filettato M-F G1/2”
11	CHCC-FD-RB-0001	Rubinetto scarico con tappo mod. RSC/T 1/2”
12	ZK000459	Kit ricambio guarnizioni pompa EC

RE-PCM 70 R32 - Circuito idraulico con pompa e kit serbatoio

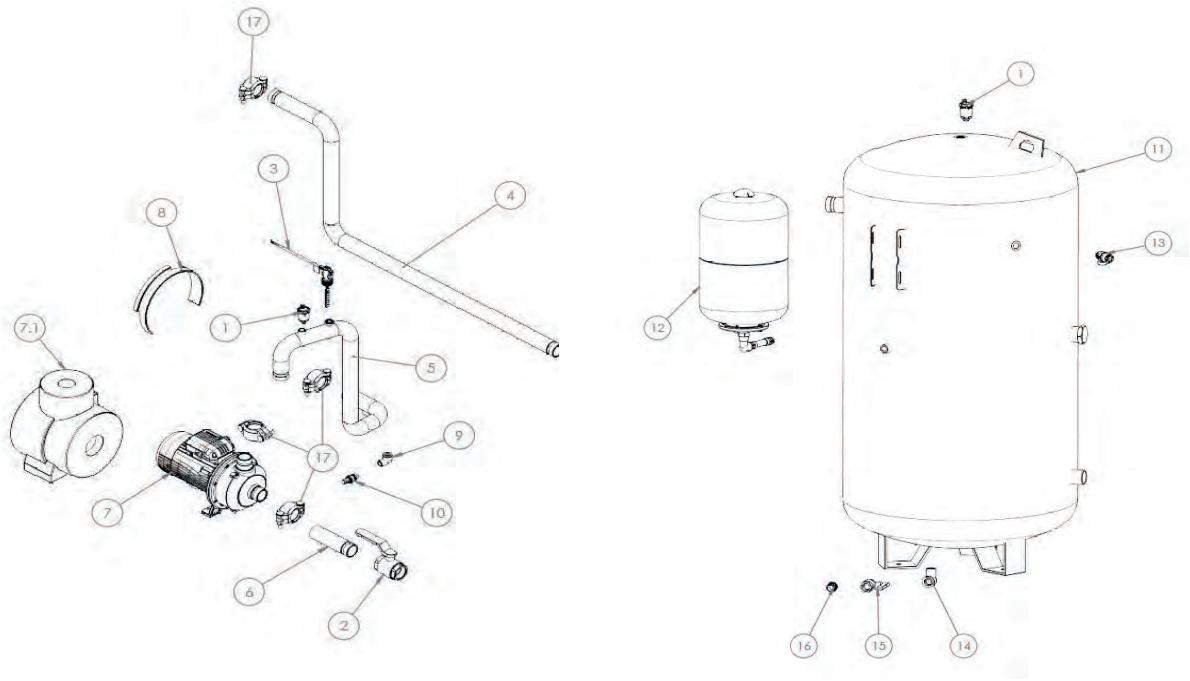

Pos.	Codice	Descrizione
1	CHCC-FD-SA-0003	Valvola automatica di sfogo aria
2	CHCC-FD-RB-0044	Rubinetto a sfera 1” 1/2 F-F
3	CHCC-FD-FL-0003	Flussostato
4	CH-AST-1927	Tubo acciaio 1-1/2” uscita acqua utenza
4	CH-AQA-0017	Tubo acciaio 1-1/2” uscita acqua utenza per pompa + serbatoio
5	CH-AST-1933	Tubo acciaio 1-1/2”_03 ingresso acqua utenza
6	CH-AST-1923	Tubo acciaio 1-1/2”_01_ ingresso acqua utenza
7	CHCC-FD-PU-0086	Elettropompa centrifuga CEA210/3V/D
7	CHCC-FD-PU-0083	Elettropompa centrifuga CIE210/3
7.1	CH-IL-0229	Isolamento pompa CEA 210
8	CHCC-EL-RE-0024	Resistenza antigelo per pompa
9	CHCC-FD-RC-0084	Gomito filettato M-F G1/2”
10	CHCC-FD-RB-0001	Rubinetto scarico con tappo mod. RSC/T 1/2”
11	CH-SE-0025	Serbatoio 400 litri
12	ZK000455	Kit vaso espansione 24 litri
13	CHCC-FD-SE-0001	Valvola di sicurezza – 6 bar
14	CHCC-FD-RC-0405	Gomito a 90° filettato M-F 3/4” zincato
15	CHCC-FD-RB-0070	Valvola a sfera M/F 3/4”
16	CHCC-FD-RC-0406	Raccordo portagomma maschio 3/4”x 20 mm
17	CHCC-M-CS-0044	Giunto victaulic 1-1/2” - DN40

RE-PCM 70 R32 - Circuito idraulico con doppia pompa e kit serbatoio

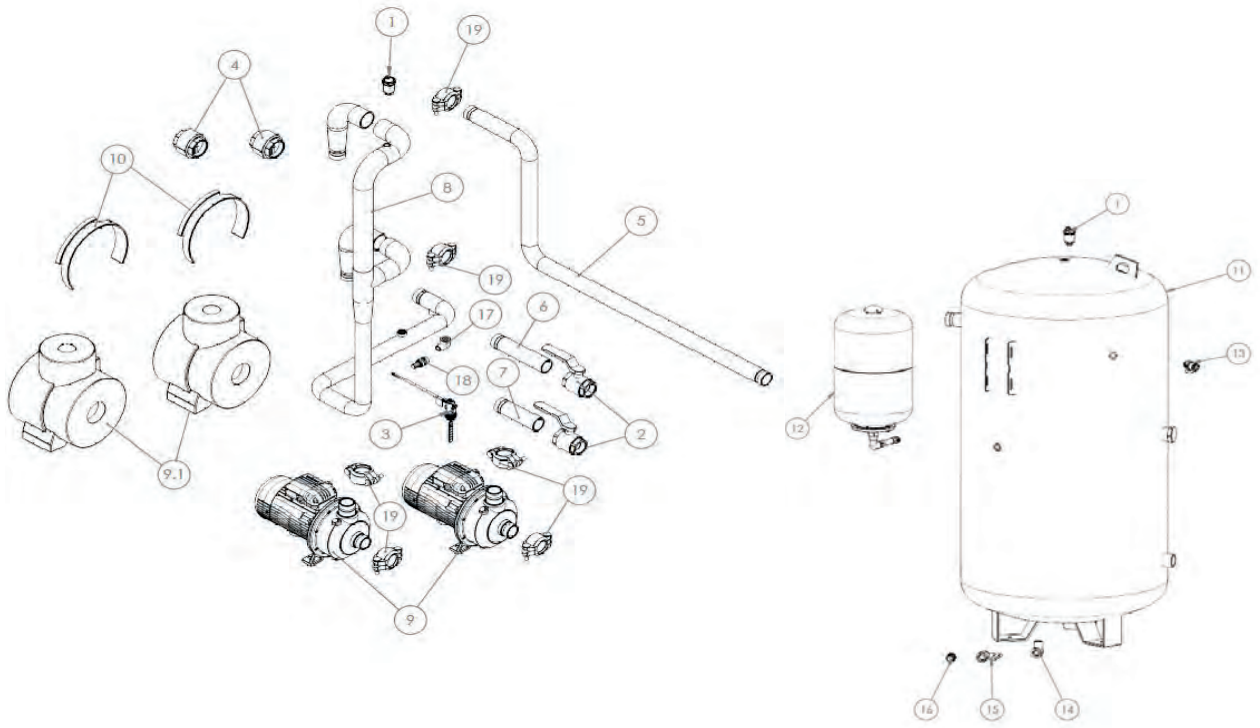

Pos.	Codice	Descrizione
1	CHCC-FD-SA-0003	Valvola automatica di sfogo aria
2	CHCC-FD-RB-0044	Rubinetto a sfera 1” 1/2 F-F
3	CHCC-FD-FL-0003	Flussostato
4	CHCC-FD-NR-0021	Valvola di ritegno
5	CH-AST-1927	Tubo acciaio 1-1/2” uscita acqua utenza
5	CH-AQA-0017	Tubo acciaio 1-1/2” uscita acqua utenza per pompa + serbatoio
6	CH-AST-1924	Tubo acciaio 1-1/2”_02_ ingresso acqua utenza
7	CH-AST-1923	Tubo acciaio 1-1/2”_01_ ingresso acqua utenza
8	CH-AST-1925	Tubo acciaio 2”_03_ ingresso acqua utenza
9	CHCC-FD-PU-0086	Elettropompa centrifuga CEA210/3V/D
9	CHCC-FD-PU-0083	Elettropompa centrifuga CIE210/3
10	CHCC-EL-RE-0024	Resistenza antigelo per pompa
11	CH-SE-0025	Serbatoio 400 litri
12	ZK000455	Kit vaso espansione 24 litri
13	CHCC-FD-SE-0001	Valvola di sicurezza – 6 bar
14	CHCC-FD-RC-0405	Gomito a 90° filettato M-F 3/4” zincato
15	CHCC-FD-RB-0070	Valvola a sfera M/F 3/4”
16	CHCC-FD-RC-0406	Raccordo portagomma maschio 3/4”x20 mm
17	CHCC-FD-RC-0084	Gomito filettato M-F G1/2”
18	CHCC-FD-RB-0001	Rubinetto scarico con tappo mod. RSC/T 1/2”
19	CHCC-M-CS-0044	Giunto victaulic 1-1/2” - DN40

RE-PCM 70 R32 - Circuito idraulico con pompa EC e kit serbatoio

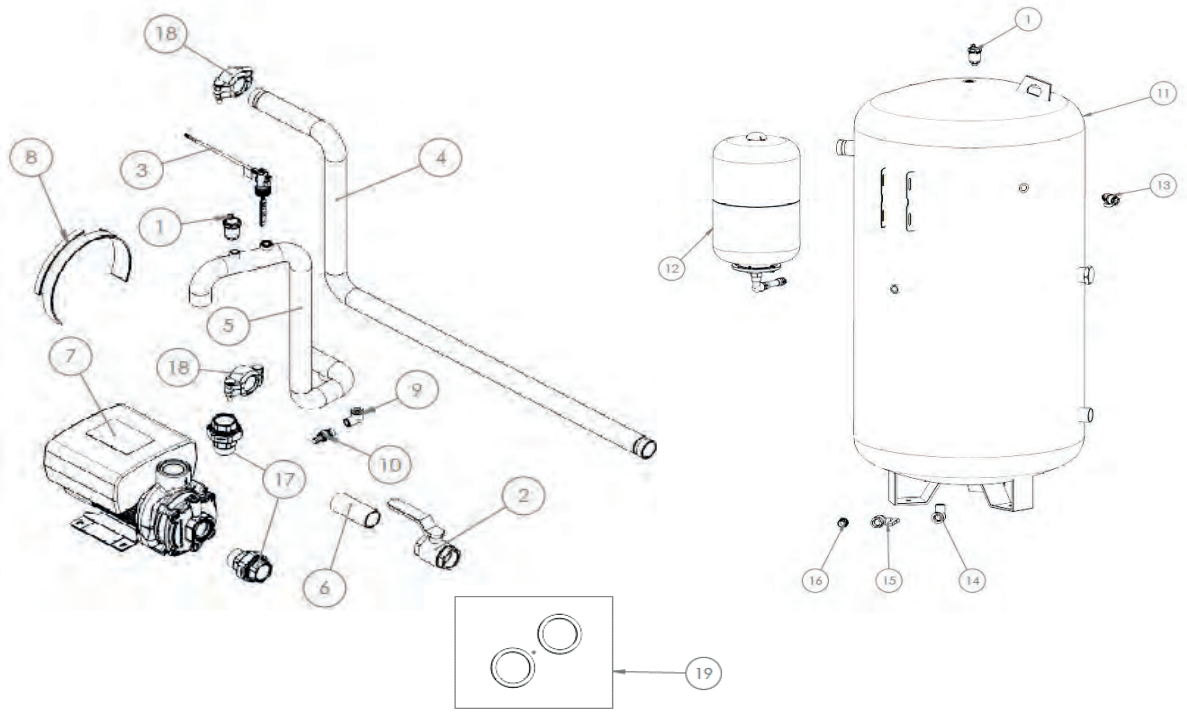

Pos.	Codice	Descrizione
1	CHCC-FD-SA-0003	Valvola automatica di sfogo aria
2	CHCC-FD-RB-0044	Rubinetto a sfera 1” 1/2 F-F
3	CHCC-FD-FL-0003	Flussostato
4	CH-AST-1927	Tubo acciaio 1-1/2” uscita acqua utenza
4	CH-AQA-0017	Tubo acciaio 1-1/2” uscita acqua utenza per pompa + serbatoio
5	CH-AST-1936	Tubo acciaio 2”_02_ ingresso acqua utenza
6	CH-AST-1937	Tubo acciaio 2”_01_ ingresso acqua utenza
7	CHCC-FD-PU-0076	Pompa centrifuga CME
8	CHCC-EL-RE-0024	Resistenza antigelo per pompa
9	CHCC-FD-RC-0084	Gomito filettato M-F G1/2”
10	CHCC-FD-RB-0001	Rubinetto scarico con tappo mod. RSC/T 1/2”
11	CH-SE-0025	Serbatoio 400 litri
12	ZK000455	Kit vaso espansione 24 litri
13	CHCC-FD-SE-0001	Valvola di sicurezza – 6 bar
14	CHCC-FD-RC-0405	Gomito a 90° filettato M-F 3/4” zincato
15	CHCC-FD-RB-0070	Valvola a sfera M/F 3/4”
16	CHCC-FD-RC-0406	Raccordo portagomma maschio 3/4”x20 mm
17	CHCC-FD-RC-0371	Bocchettone a sede piana M/F 1-1/2”
18	CHCC-M-CS-0044	Giunto victaulic 1-1/2” - DN40
19	ZK000459	Kit ricambio guarnizioni pompa EC

RE-PCM 70 R32 - Pannelli - VERSIONE STANDARD

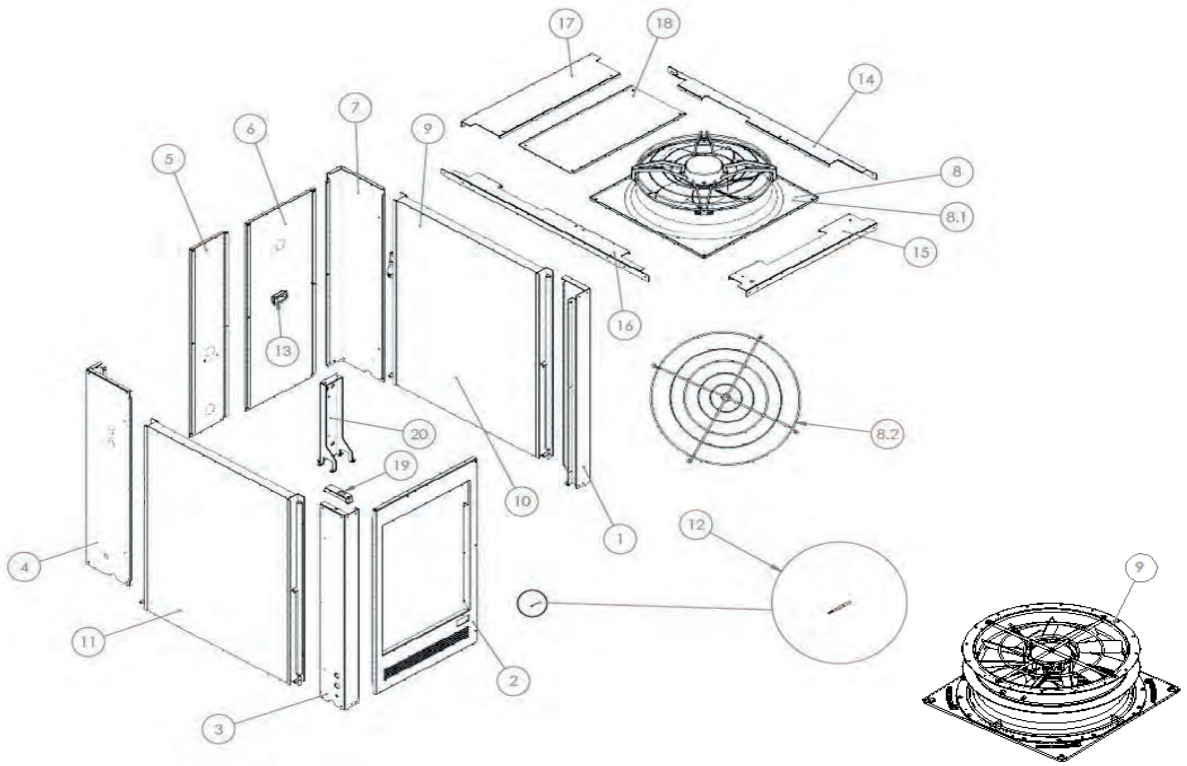

Pos.	Codice	Descrizione
1	CH-LV-1706 R7035	Montante frontale DX
2	CH-LV-1835 R7035	Porta in lamiera
3	CH-LV-1689 R7035	Montante frontale SX
4	CH-LV-1688 R7035	Montante posteriore SX
5	CH-LV-1699 R7035	Pannello posteriore DX
6	CH-LV-1700 R7035	Pannello posteriore SX
7	CH-LV-1687 R7035	Montante posteriore DX
8	ZK000456	Assieme ventilatore + griglia di protezione
8.1	CH-ASMC-0075	Ventilatore EC - d.800 mm 3,10 kW
8.2	CHCC-EM-VT-0029	Griglia di protezione ventilatore
9	CH-ASMC-0093	Ventilatore EC - ZaPlus - d.800 mm 3,10 kW
10	CHCC-FD-SC-0324	Batteria SX 4 ranghi
10	CHCC-FD-SC-0345	Batteria SX 4 ranghi con trattamento
11	CHCC-FD-SC-0323	Batteria DX 4 ranghi
11	CHCC-FD-SC-0344	Batteria DX 4 ranghi con trattamento
12	CHCC-EN-ST-0018	Sensore di temperatura
13	CHCC-M-CS-0025	Maniglia ad incasso
14	CH-LV-1707 R7035	Traverso superiore DX
15	CH-LV-1669 R7035	Pannello superiore frontale
16	CH-LV-1671 R7035	Traverso superiore SX
17	CH-LV-1695 R7035	Pannello superiore posteriore
18	CH-LV-1690 R7035	Pannello superiore di tamponamento per kit idronico
19	CH-LV-1842 R7035	Staffa porta sonda aria esterna
20	CH-LV-1710 R7035	Supporto per scambiatore
20	CH-LV-2670 R7035	Lamiera supporto scambiatore a piastre

RE-PCM 70 R32 - Pannelli - KIT SERBATOIO

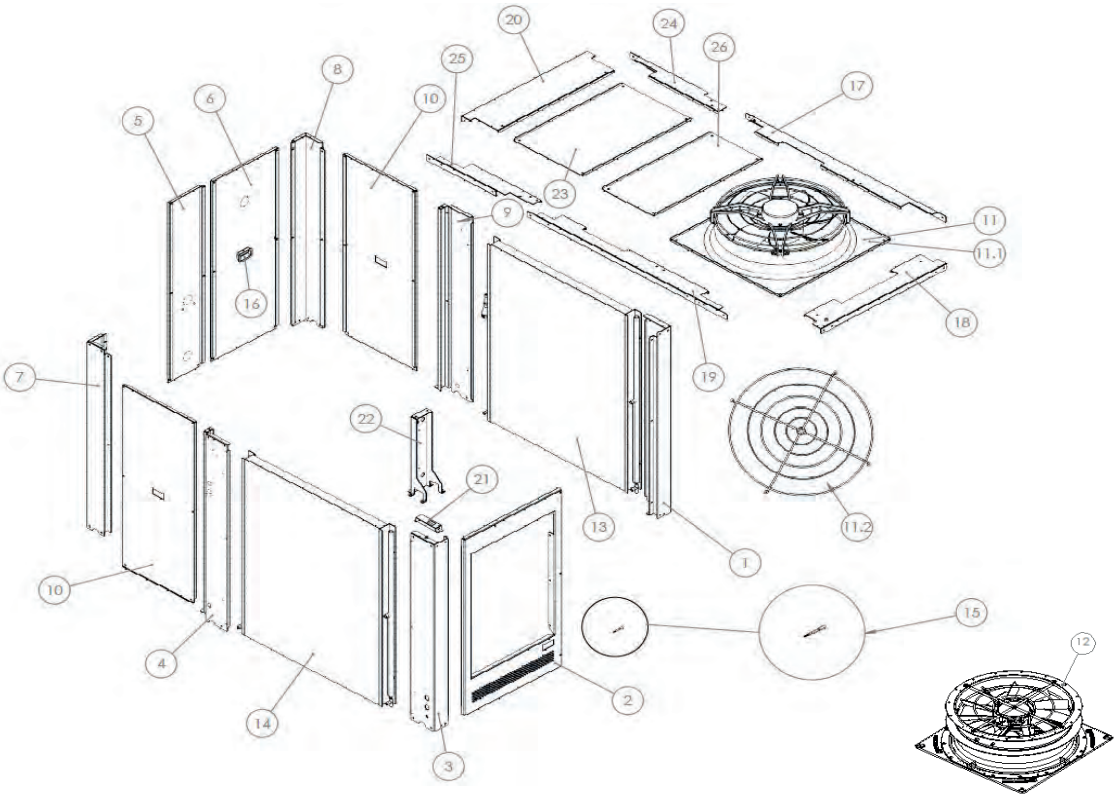

Pos.	Codice	Descrizione
1	CH-LV-1706 R7035	Montante frontale DX
2	CH-LV-1835 R7035	Porta in lamiera
3	CH-LV-1689 R7035	Montante frontale SX
4	CH-LV-1696 R7035	Montante frontale SX per kit serbatoio
5	CH-LV-1699 R7035	Pannello posteriore DX
6	CH-LV-1700 R7035	Pannello posteriore SX
7	CH-LV-1685 R7035	Montante posteriore SX
8	CH-LV-1705 R7035	Montante posteriore DX
9	CH-LV-1697 R7035	Montante frontale DX versione kit serbatoio
10	CH-LV-1701 R7035	Pannello posteriore DX
11	ZK000456	Assieme ventilatore + griglia di protezione
11.1	CH-ASMC-0075	Ventilatore EC - d.800 mm 3,10 kW
11.2	CHCC-EM-VT-0029	Griglia di protezione ventilatore
12	CH-ASMC-0093	Ventilatore EC - ZaPlus - d.800 mm 3,10 kW
13	CHCC-FD-SC-0323	Batteria DX 4 ranghi
13	CHCC-FD-SC-0344	Batteria DX 4 ranghi con trattamento
14	CHCC-FD-SC-0324	Batteria SX 4 ranghi
14	CHCC-FD-SC-0345	Batteria SX 4 ranghi con trattamento
15	CHCC-EN-ST-0018	Sensore di temperatura
16	CHCC-M-CS-0025	Maniglia ad incasso
17	CH-LV-1707 R7035	Traverso superiore DX
18	CH-LV-1669 R7035	Pannello superiore frontale
19	CH-LV-1671 R7035	Traverso superiore DX
20	CH-LV-1695 R7035	Pannello superiore posteriore
21	CH-LV-1842 R7035	Staffa porta sonda aria esterna
22	CH-LV-1710 R7035	Supporto per scambiatore
22	CH-LV-2670 R7035	Lamiera supporto scambiatore a piastre
23	CH-LV-1698 R7035	Pannello superiore di tamponamento per kit idronico
24	CH-LV-1693 R7035	Traverso superiore DX per kit idronico
25	CH-LV-1694 R7035	Traverso superiore SX per kit idronico
26	CH-LV-1690 R7035	Pannello superiore di tamponamento per kit idronico

RE-PCM 70 R32 - Circuito desurriscaldatore-recupero parziale

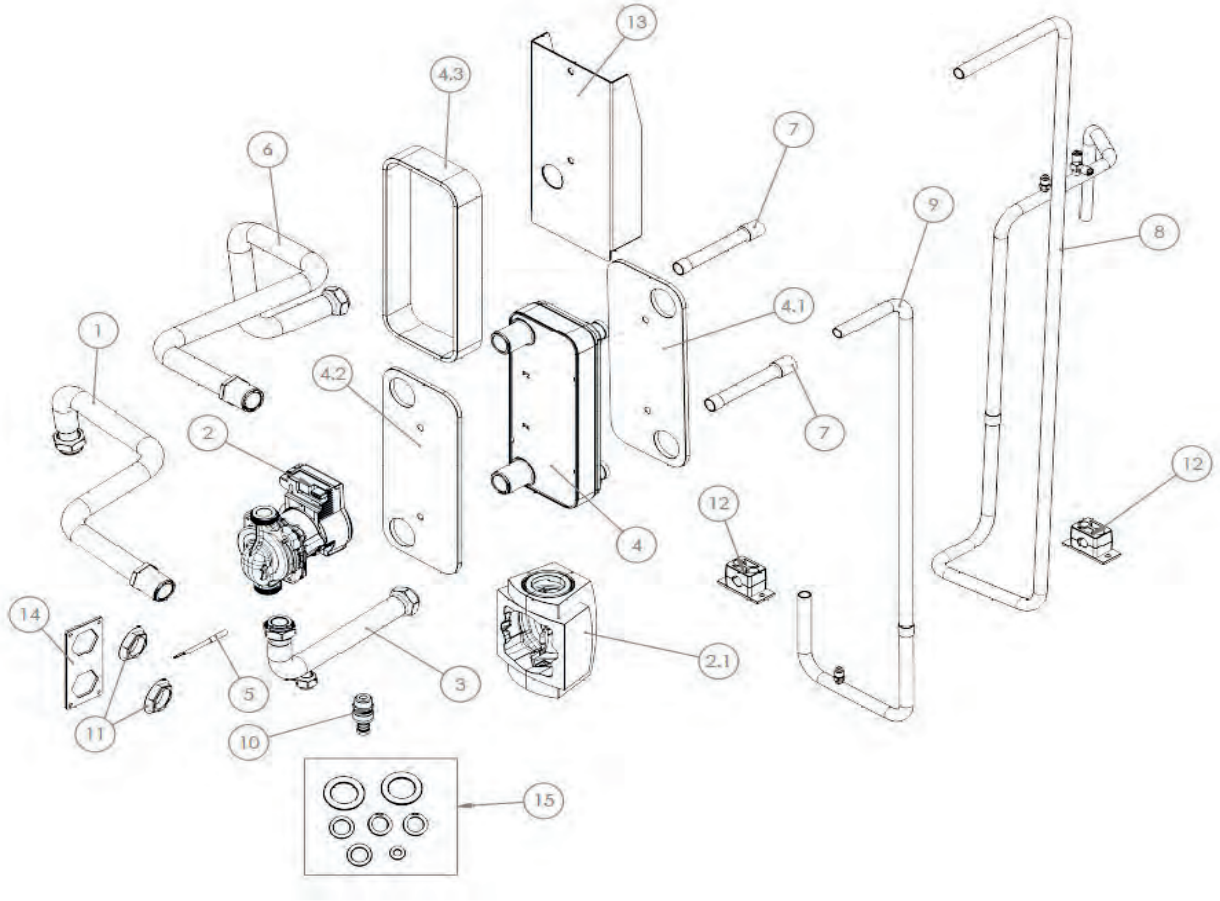

Pos.	Codice	Descrizione
1	CH-AST-1941	Tubo ingresso acqua utenza_01_ø28
2	CHCC-FD-PU-0071	Circolatore UPML 25-105 130 PWM ADV 3H
2.1	CH-IL-0007	Rivestimento per circolatore Grundfos UPSO 25-65/UPMGEO 25-85 130 mm E GPA25
3	CH-AST-1964	Tubo ingresso acqua utenza_02_ø28
4	CHCC-FD-SC-0299	Scambiatore di calore a piastre
4.1	CH-IL-0216	Isolamento frontale scambiatore B12MT
4.2	CH-IL-0218	Isolamento posteriore scambiatore B12MT
4.3	CH-IL-0222	Isolamento laterale B12MTx18
5	CHCC-EN-ST-0018	Sensore di temperatura
6	CH-AST-1963	Tubo uscita acqua utenza_ø28
7	CH-AST-2207	Tronchetto di tubo desurriscaldatore_RD_ø22
8	CH-AST-1962	Tubo RD entrata desurriscaldatore ø22
9	CH-AST-1961	Tubo RD uscita desurriscaldatore ø22
10	CHCC-FD-RB-0001	Rubinetto scarico con tappo mod. RSC/T 1/2”
11	CH-IKB0078.00	Controdado esagonale con flangetta filettata 1”
12	CHCC-M-CS-0034	Collare fermatubi per D.22 mm con lamiera allungata e due viti di fissaggio
13	CH-LV-1724 R7035	Lamiera supporto scambiatore B12MT
14	CH-LG-1779	Piastra per connessioni acqua desurriscaldatore
15	ZK000458	Kit ricambio guarnizioni desurriscaldatore
-	CH-ASE-0254	Cavo alimentazione pompa
-	CH-ASE-0258	Cavo segnale pompa

RE-PCM 70 R32 - Quadro elettrico

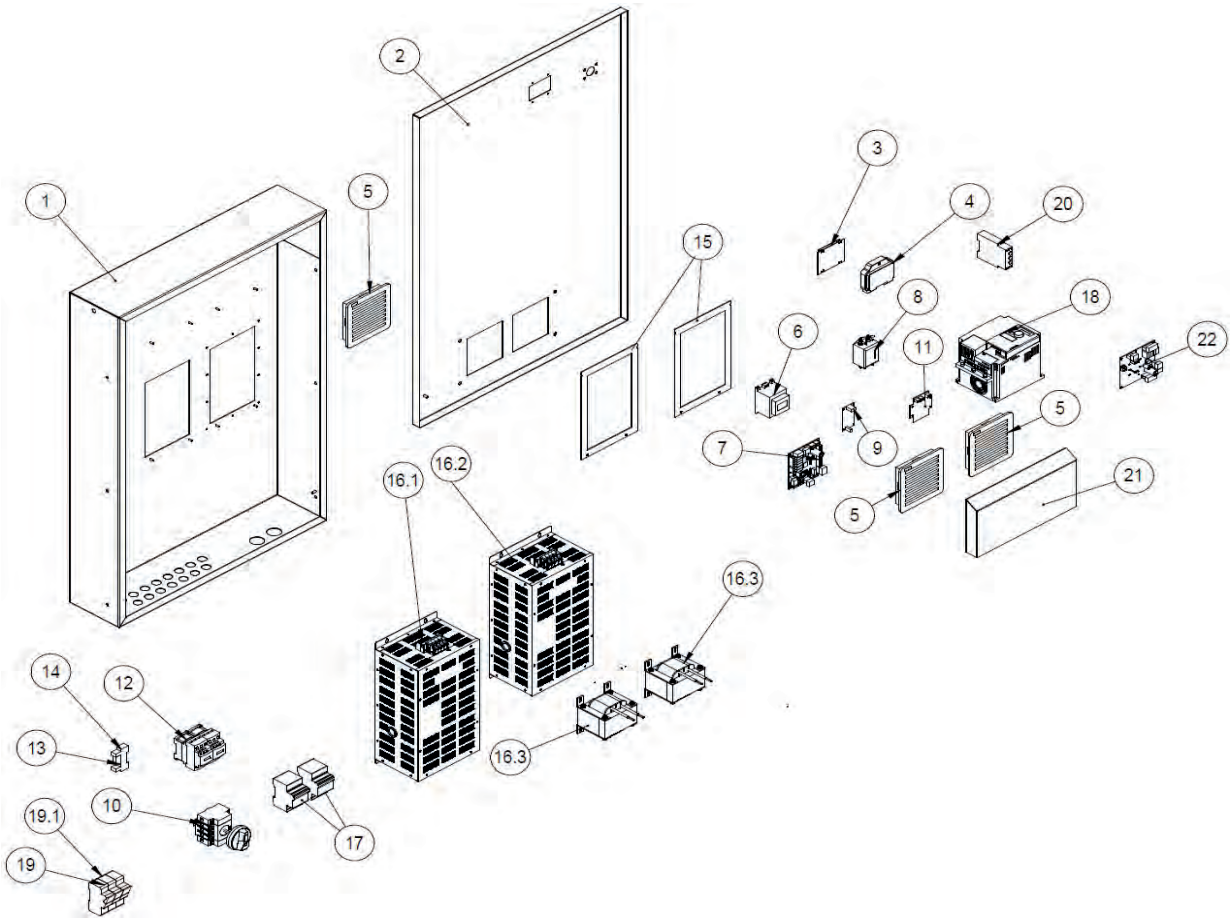

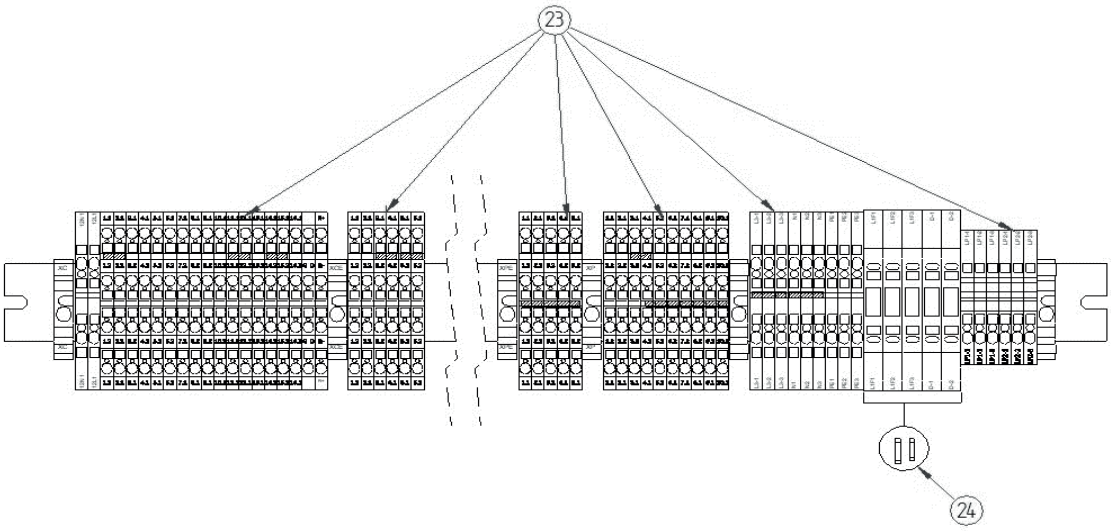

RE-PCM 70 R32 - Quadro elettrico

Pos.	Codice	Descrizione
1	CH-LV-1664 R7035	Cassa quadro elettrico
2	CH-LV-1665 R7035	Porta quadro elettrico
3	CHCC-EN-SC-0119	Display
4	CH-IKB0001.00	Sportello trasparente
5	CHCC-EM-SC-0022	Filtro + griglia 150x150
6	CHCC-EL-TR-0001	Trasformatore
7	CHCC-EN-SC-0027_SP30	Scheda controllo Ver415
7	CHCC-EN-SC-0027_SP31	Scheda controllo Ver415
8	CH-IKB0008.01	Filtro elettrico per inverter 3HP
9	ZK000299	Ricambio alimentatore (scheda + cavi) 12V
10	CH-ASE-0027	Sezionatore
11	ZK000078	Kit ricambio optoisolatore 12V
12	CHCC-EM-CM-0091	Contattore 38A
13	CHCC-EM-SC-0002	Bobina relè
14	CHCC-EM-SC-0001	Zoccolo per relè
15	CHCC-IS-0077	Guarnizione adesiva
16.1	ZK000097	Kit driver - compressore 2
16.2	ZK000096	Kit driver - compressore 1
16.3	CHCC-EL-IN-0023	Induttanza 45A
17	CHCC-EM-SC-0003	Interruttore magnetotermico
18	CHCC-EN-SC-0083	Inverter pompa
19	CHCC-EL-FU-0001	Portafusibile sez. 3x51 50A 690V 3ph.
19.1	CHCC-EL-FU-0010	Fusibile BT AM 14x51 500VAC 50A
20	CHCC-EM-CM-0053	Relè controllo sequenza fasi
21	CH-LV-1841 R7035	Lamiera protezione doppio filtro
22	CHCC-EN-SC-0033	Scheda espansione Ver415
23	ZK000090	Kit morsetti ricambio per morsettiera
24	ZK000091	Kit fusibili ricambio per morsettiera
25	ZK000096	Kit driver - compressore 1
26	ZK000097	Kit driver - compressore 2
-	CHCC-EL-CV-0136	Ricambio cavo di comunicazione lato inverter
-	CHCC-EL-CV-0137	Ricambio cavo di comunicazione lato controllo
-	CH-ASE-0425	Kit cablaggio bordo macchina doppio compressore

RE-PCM 70 R32 - Circuito desurriscaldatore-recupero parziale

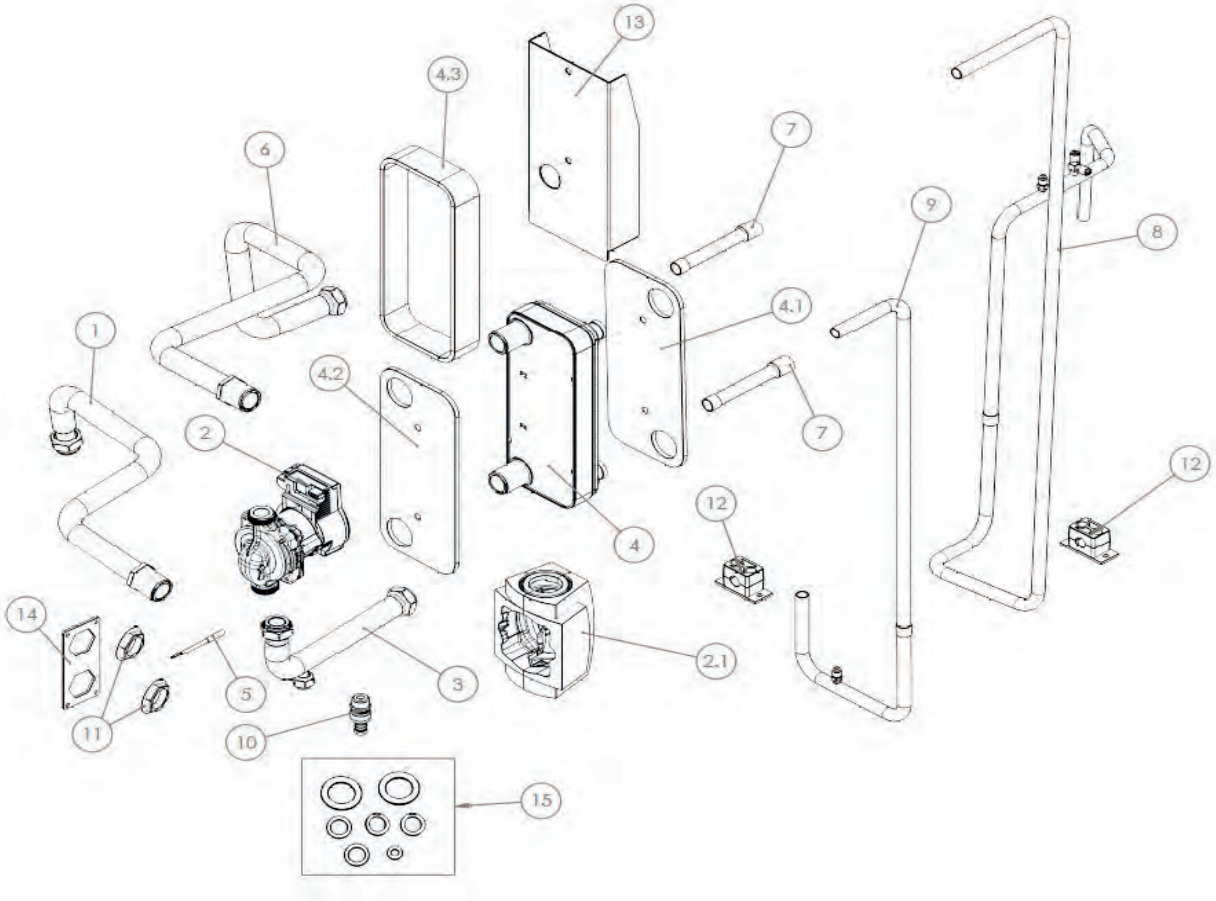

Pos.	Codice	Descrizione
1	CH-AST-1941	Tubo ingresso acqua utenza_01_ø28
2	CHCC-FD-PU-0071	Circolatore UPML 25-105 130 PWM ADV 3H
2.1	CH-IL-0007	Rivestimento per circolatore Grundfos UPSO 25-65/UPMGEO 25-85 130 mm E GPA25
3	CH-AST-1964	Tubo ingresso acqua utenza_02_ø28
4	CHCC-FD-SC-0299	Scambiatore di calore a piastre
4.1	CH-IL-0216	Isolamento frontale scambiatore B12MT
4.2	CH-IL-0218	Isolamento posteriore scambiatore B12MT
4.3	CH-IL-0222	Isolamento laterale B12MTx18
5	CHCC-EN-ST-0018	Sensore di temperatura
6	CH-AST-1963	Tubo uscita acqua utenza_ø28
7	CH-AST-2207	Tronchetto di tubo desurriscaldatore_RD_ø22
8	CH-AST-1962	Tubo RD entrata desurriscaldatore ø22
9	CH-AST-1961	Tubo RD uscita desurriscaldatore ø22
10	CHCC-FD-RB-0001	Rubinetto scarico con tappo mod. RSC/T 1/2”
11	CH-IKB0078.00	Controdado esagonale con flangetta filettata 1”
12	CHCC-M-CS-0034	Collare Fermatubi per D.22 mm con lamiera allungata e due viti di fissaggio
13	CH-LV-1724 R7035	Lamiera supporto scambiatore B12MT
14	CH-LG-1779	Piastra per connessioni acqua desurriscaldatore
15	ZK000458	Kit ricambio guarnizioni desurriscaldatore
-	CH-ASE-0254	Cavo alimentazione pompa
-	CH-ASE-0258	Cavo segnale pompa

RE-PCM 6 R290 - Pannelli

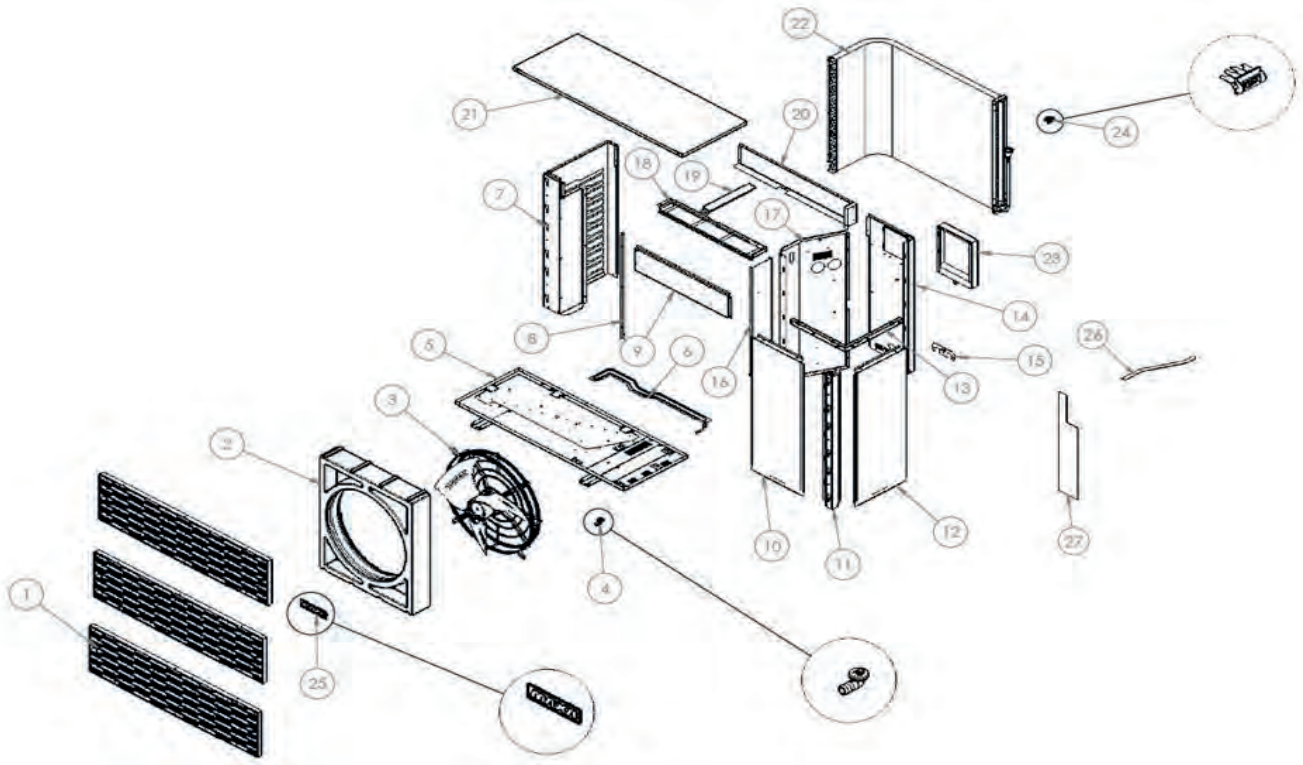

Pos.	Codice	Descrizione
1	ZK000114	Modulo griglia frontale R290
2	ZK000115	Boccaglio in polistirolo
3	ZK000116	Ventilatore con griglia e cavi
4	Z000122	Raccordo scarico
5	ZK000118	Assieme basamento piegato
6	ZK000119	Resistenza basamento
7	ZK000120	Pannello lato batteria curva
8	ZK000121	Angolare SX fissaggio boccaglio
9	ZK000122	Pannello frontale
10	ZK000123	Pannello lato circuito idronico
11	ZK000124	Montante DX frontale
12	ZK000125	Pannello lato circuito idronico
13	ZK000126	Rinforzo pannello e montante
14	ZK000127	Pannello posteriore lato circuitoidronico
15	ZK000128	Lamiera fissaggio connessioni acqua
16	ZK000129	Assieme pannello divisorio R9005
17	ZK000129	Assieme pannello divisorio R9005
18	ZK000131	Pannello interno appoggio
19	ZK000132	Traversina fissaggio
20	ZK000133	Pannello posteriore
21	ZK000134	Coperchio
22	ZK000135	Batteria
23	ZK000563	Kit scatola scheda ausiliaria + guarnizioni
24	Z400-12100303000143	Porta sensore di temperatura
25	ZK000138	Supporto marchio
25	ZK000139	Supporto marchio NEUTRO 170x45
26	ZK000267	Guarnizione per pannello divisorio
27	ZK000266	Isolamento pannello posteriore

RE-PCM 6 R290 - Quadro elettrico

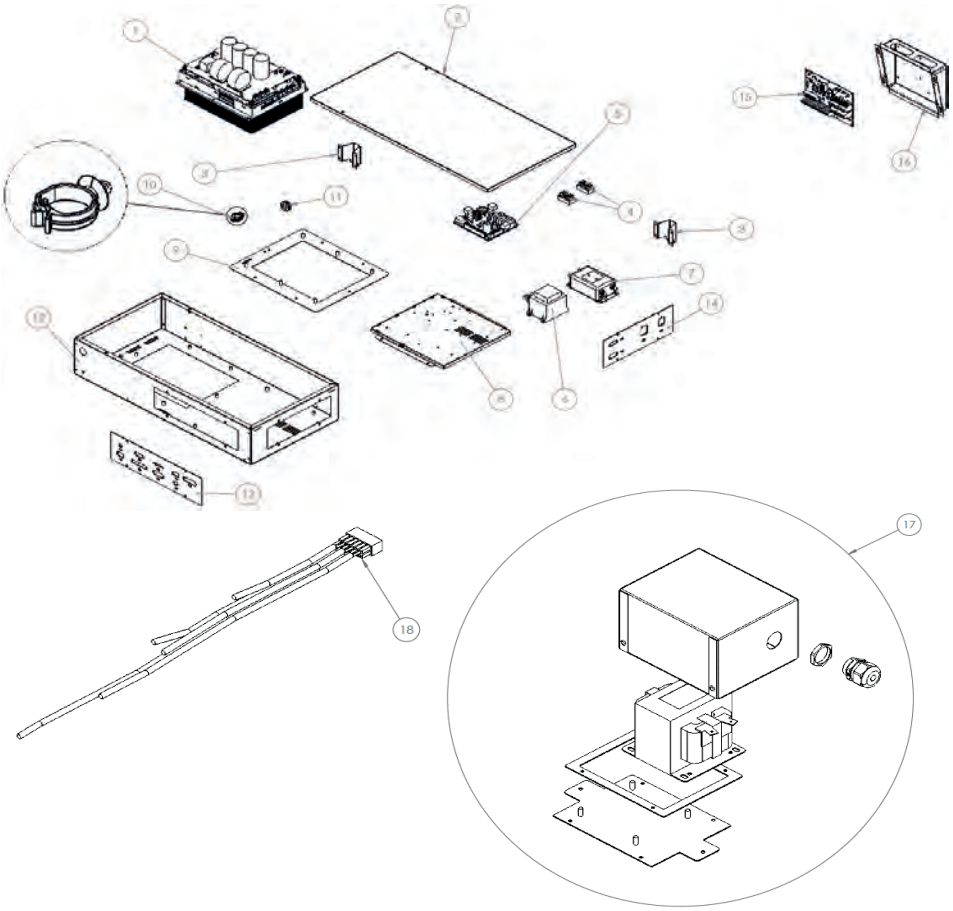

Pos.	Codice	Descrizione
1	ZK000140	Driver compressore
2	ZK000141	Coperchio quadro elettrico
3	ZK000142	Staffa fissaggio
4	ZK000143	Connettore-ponte 4 vie
5	ZK000144	Scheda controllo V415 programmata
6	ZK000145	Trasformatore
7	ZK000146	Filtro EMI
8	ZK000147	Controflangia fissaggio componenti
9	ZK000148	Flangia per driver
10	ZK000149	Fermacavo
11	ZK000150	Passacavo a membrana
12	ZK000151	Base scatola elettrica
13	ZK000152	Flangia frontale per connettori
14	ZK000153	Flangia laterale per connettori
15	ZK000154	PCB V415 ed elettronica senza relè
16	ZK000155	Scatola morsettiera
17	ZK000156	Kit induttanza+cavo
18	ZK000157	Kit sonde
-	ZK000158	Kit cavo alimentazione compressore
-	ZK000159	Kit cavo termostato
-	ZK000160	Kit cavo flussimetro
-	ZK000161	Kit cavo trasduttore
-	ZK000162	Kit cavo circolatore (segnale+potenza)
-	ZK000163	Adattatore a pannello per valvola diespansione
-	Z001043	Cavo alimentazione scheda ausiliaria
-	Z001044	Cavo DO scheda ausiliaria
-	Z001045	Cavo segnali scheda ausiliaria

RE-PCM 6 R290 - Circuito frigorifero e idraulico

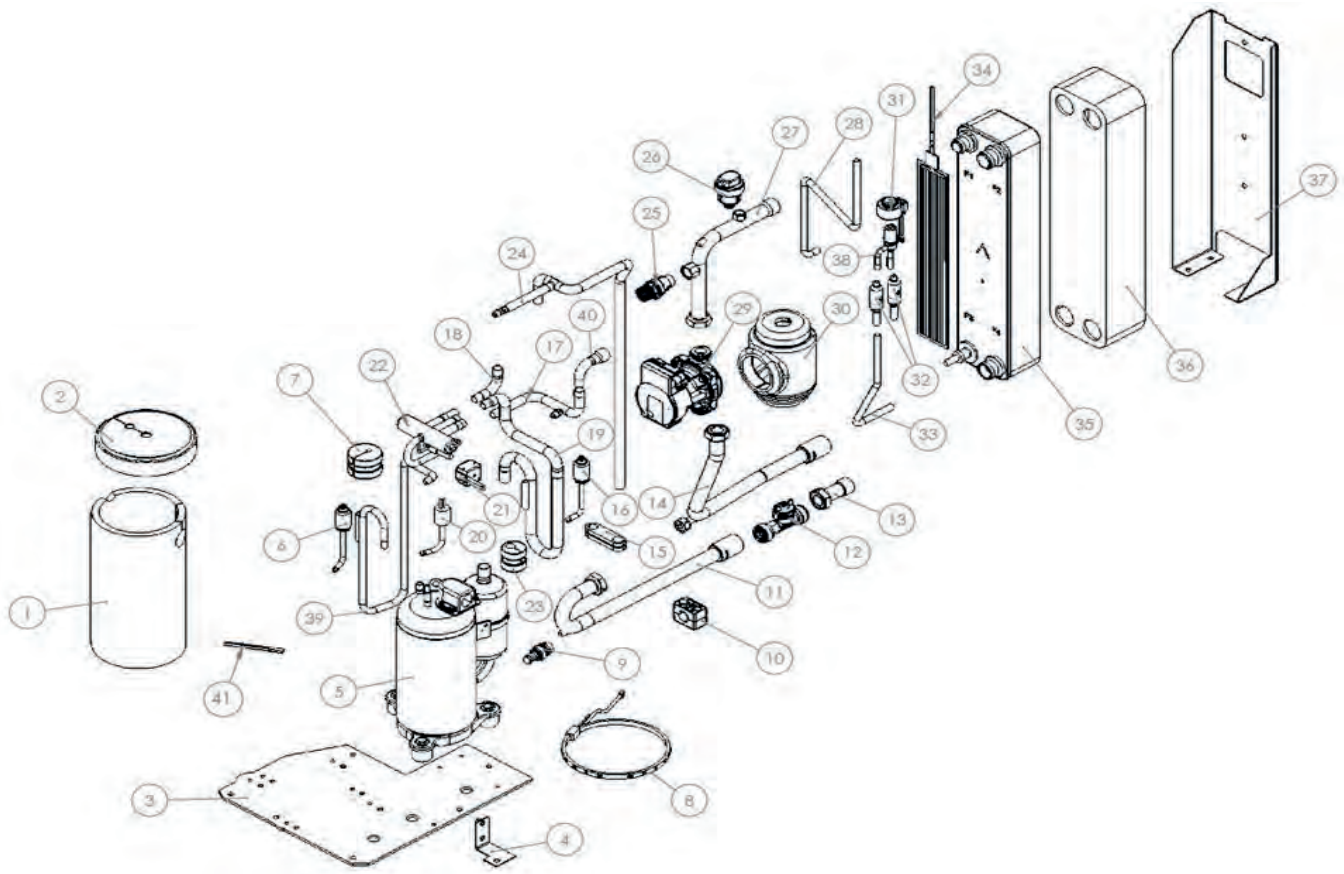

Pos.	Codice	Descrizione
1	ZK000164	Cappottino termoacustico - corpo
2	ZK000165	Cappottino termoacustico - cover
3	ZK000166	Supporto kit idronico
4	ZK000167	Staffa supporto collare tubo acqua Ø220
5	ZK000168	Compressore
6	ZK000169	Trasduttore di pressione 0-34 bar
7	ZK000170	Blocco contrappeso in gomma
8	ZK000171	Resistenza carter
9	ZK000172	Rubinetto scarico con tappo
10	ZK000173	Collare fermatubi Ø22 senza staffa
11	ZK000174	Tubo ingresso acqua utenza_02_Ø220
12	ZK000175	Flussimetro
13	ZK000176	Tubo ingresso acqua utenza_03_Ø220
14	ZK000177	Tubo uscita acqua utenza_4_Ø22
15	ZK000178	Antivibrante
16	ZK000179	Trasduttore di pressione 0-16 bar
17	ZK000180	Tubo RS/RD_2_14
18	ZK000181	Tubo mandata RD/RS_1_Ø14
19	ZK000182	Tubo aspirazione_01_Ø16
20	ZK000183	Pressostato riarmo automatico
21	Z001050	Kit bobina 4 vie + cavo
22	ZK000185	Valvola 4 vie
23	ZK000186	Blocco contrappeso in gomma

RE-PCM 6 R290 - Circuito frigorifero e idraulico

Pos.	Codice	Descrizione
24	ZK000187	Prolunga per collettore - Tubo mandata RD/RS_1_Ø14x1
25	ZK000188	Valvola di sicurezza
25	ZK000189	Raccordo portagomma maschio
26	ZK000190	Valvola automatica di sfogo aria
27	ZK000191	Tubo uscita acqua utenza_1_Ø22
28	ZK000192	Tubo liquido RL_2_Ø9,52
29	ZK000193	Circolatore
30	ZK000194	Guscio per pompa
31	ZK000195	Bobina
32	ZK000196	Filtro
33	ZK000197	Tubo liquido RL_1_Ø9,52
34	ZK000198	Resistenza scambiatore
35	ZK000199	Scambiatore a piastre
36	ZK000200	Isolamento esterno adesivo scambiatore
37	ZK000201	Lamiera supporto scambiatore
38	ZK000202	Valvola espansione elettronica
39	ZK000203	Tubo mandata_1_Ø9,52
40	ZK000204	Tubo RS/RD_1_Ø14
41	ZK000205	Sensore di temperatura

RE-PCM 9 R290 - Pannelli

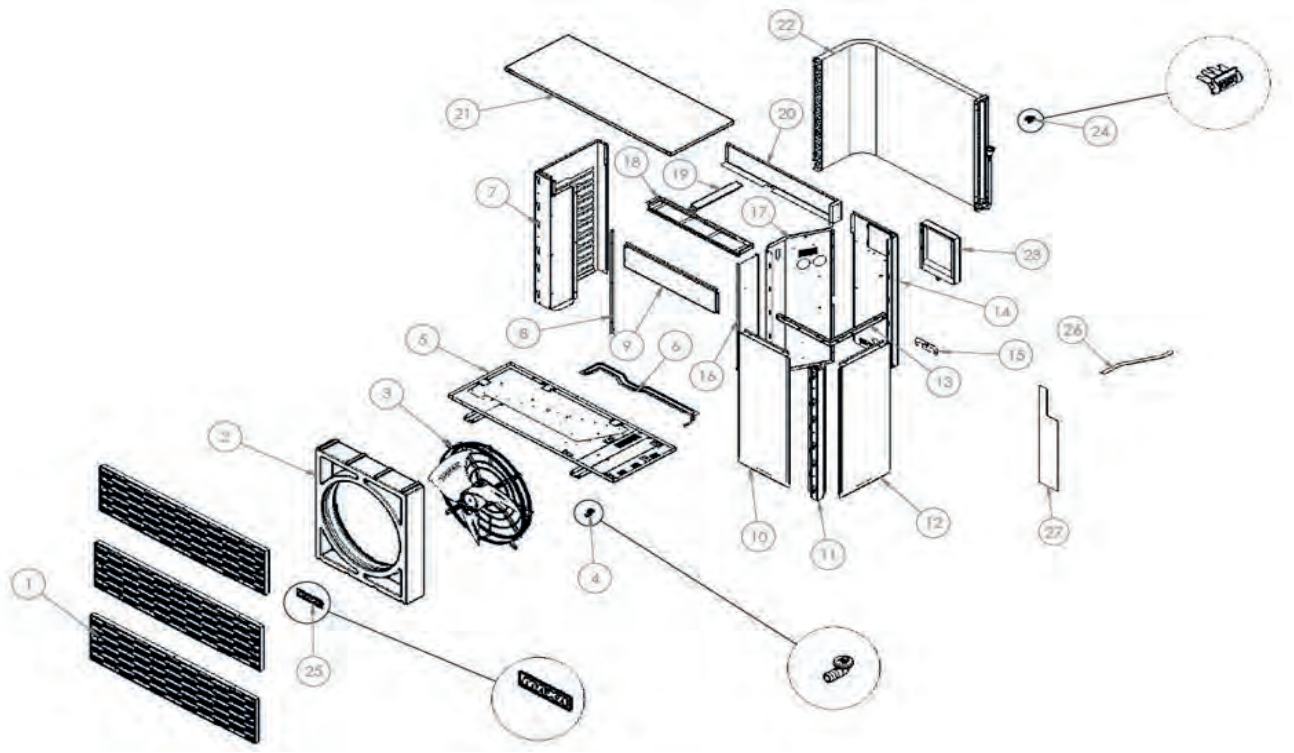

Pos.	Codice	Descrizione
1	ZK000114	Modulo griglia frontale
2	ZK000115	Boccaglio in polistirolo
3	ZK000116	Ventilatore con griglia e cavi
4	Z000122	Raccordo scarico
5	ZK000118	Assieme basamento piegato
6	ZK000119	Resistenza basamento
7	ZK000206	Pannello lato batteria curva
8	ZK000121	Angolare SX fissaggio boccaglio
9	ZK000122	Pannello frontale
10	ZK000123	Pannello lato circuito idronico
11	ZK000124	Montante DX frontale
12	ZK000125	Pannello lato circuito idronico
13	ZK000126	Rinforzo pannello e montante
14	ZK000127	Pannello posteriore lato circuitoidronico
15	ZK000128	Lamiera fissaggio connessioni acqua
16	ZK000129	Assieme pannello divisorio R9005
17	ZK000129	Assieme pannello divisorio R9005
18	ZK000131	Pannello interno appoggio
19	ZK000132	Traversina fissaggio
20	ZK000133	Pannello posteriore
21	ZK000134	Coperchio
22	ZK000207	Batteria
23	ZK000563	Kit scatola scheda ausiliaria + guarnizioni
24	Z400-12100303000143	Porta sensore di temperatura
24	ZK000138	Supporto marchio
25	ZK000139	Supporto marchio NEUTRO 170x45
26	ZK000267	Guarnizione per pannello divisorio
27	ZK000266	Isolamento pannello posteriore

RE-PCM 9 R290 - Quadro elettrico

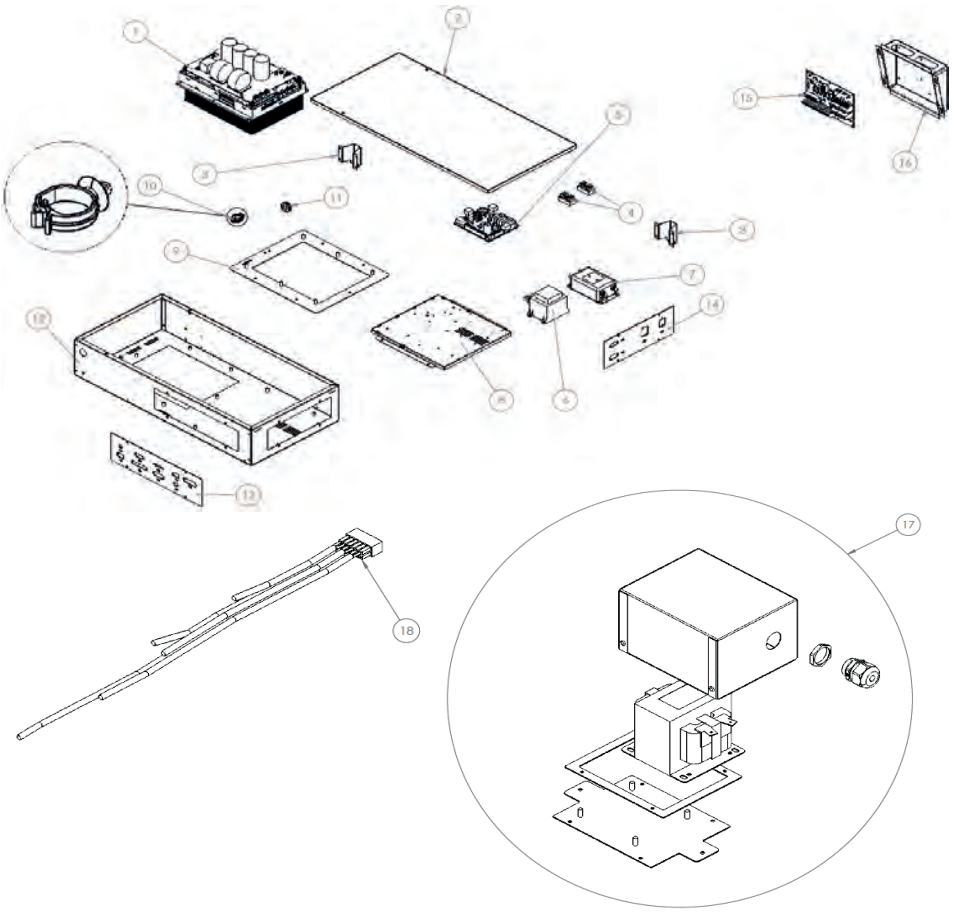

Pos.	Codice	Descrizione
1	ZK000208	Driver compressore
2	ZK000141	Coperchio quadro elettrico
3	ZK000142	Staffa fissaggio
4	ZK000143	Connettore-ponte 4 vie
5	ZK000209	Scheda controllo V415 programmata
6	ZK000145	Trasformatore
7	ZK000210	Filtro EMI
8	ZK000147	Controflangia fissaggio componenti
9	ZK000148	Flangia per driver
10	ZK000149	Fermacavo
11	ZK000150	Passacavo a membrana
12	ZK000151	Base scatola elettrica
13	ZK000152	Flangia frontale per connettori
14	ZK000153	Flangia laterale per connettori
15	ZK000154	PCB V415 ed elettronica senza relè
16	ZK000155	Scatola morsettiera
17	ZK000211	Kit induttanza+cavo
18	ZK000157	Kit sonde
-	ZK000158	Kit cavo alimentazione compressore
-	ZK000159	Kit cavo termostato
-	ZK000160	Kit cavo flussimetro
-	ZK000161	Kit cavo trasduttore
-	ZK000162	Kit cavo circolatore (segnale+potenza)
-	ZK000163	Adattatore a pannello per valvola diespansione
-	Z001043	Cavo alimentazione scheda ausiliaria
-	Z001044	Cavo DO scheda ausiliaria
-	Z001045	Cavo segnali scheda ausiliaria

RE-PCM 9 R290 - Circuito frigorifero e idraulico

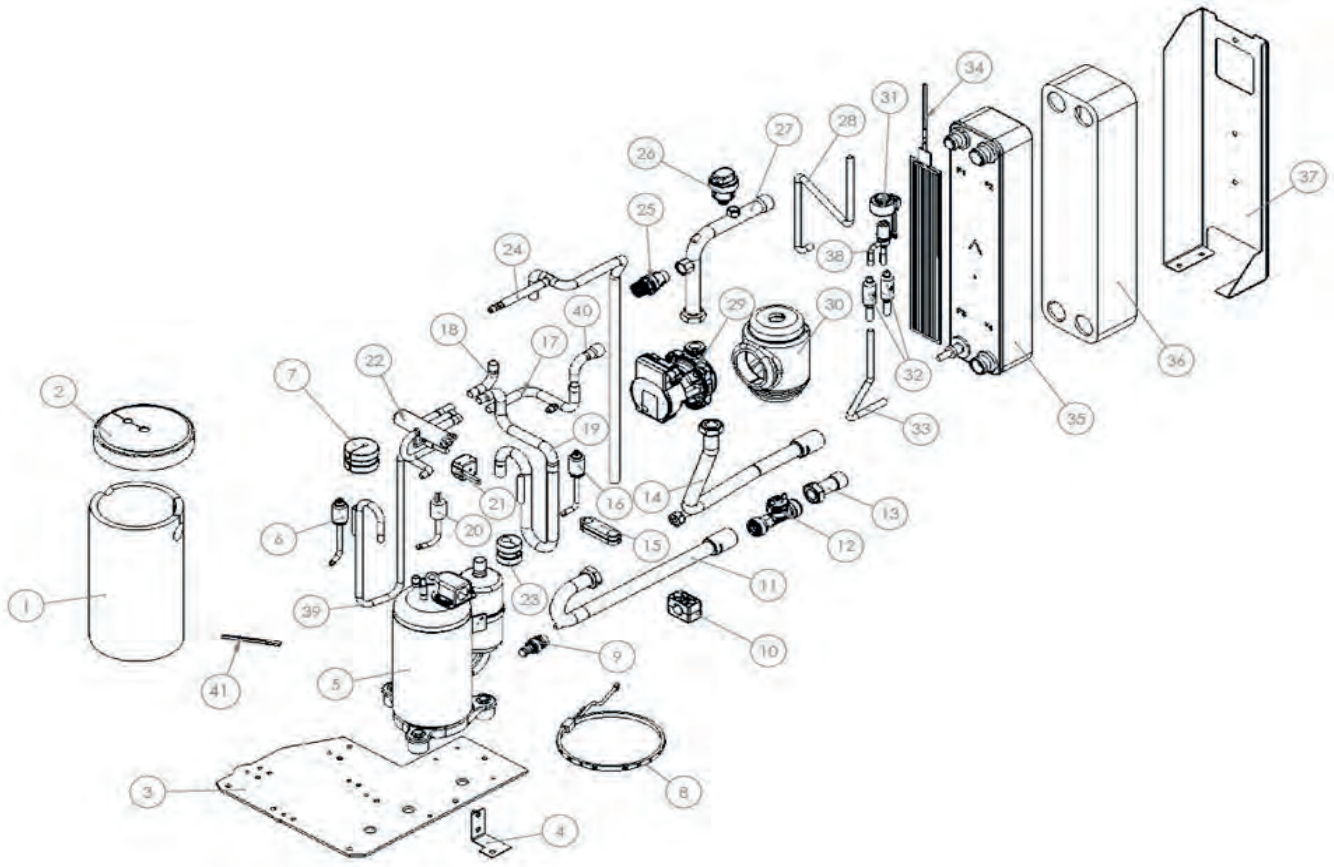

Pos.	Codice	Descrizione
1	ZK000164	Cappottino termoacustico - corpo
2	ZK000165	Cappottino termoacustico - cover
3	ZK000166	Supporto kit idronico
4	ZK000167	Staffa supporto collare tubo acqua Ø220
5	ZK000212	Compressore
6	ZK000169	Trasduttore di pressione 0-34 bar
7	ZK000170	Blocco contrappeso in gomma
8	ZK000171	Resistenza carter
9	ZK000172	Rubinetto scarico con tappo
10	ZK000173	Collare fermatubi Ø22 senza staffa
11	ZK000174	Tubo ingresso acqua utenza_02_Ø220
12	ZK000175	Flussimetro
13	ZK000176	Tubo ingresso acqua utenza_03_Ø220
14	ZK000177	Tubo uscita acqua utenza_4_Ø22
15	ZK000178	Antivibrante
16	ZK000179	Trasduttore di pressione 0-16 bar
17	ZK000180	Tubo RS/RD_2_14
18	ZK000181	Tubo mandata RD/RS_1_Ø14
19	ZK000182	Tubo aspirazione_01_Ø16
20	ZK000183	Pressostato riarmo automatico
21	Z001050	Kit bobina 4 vie + cavo
22	ZK000185	Valvola 4 vie
23	ZK000186	Blocco contrappeso in gomma
24	ZK000187	Prolunga per collettore - Tubo mandataRD/RS_1_Ø14x1

RE-PCM 9 R290 - Circuito frigorifero e idraulico

Pos.	Codice	Descrizione
25	ZK000188	Valvola di sicurezza
25	ZK000189	Raccordo portagomma maschio
26	ZK000190	Valvola automatica di sfogo aria
27	ZK000191	Tubo uscita acqua utenza_1_Ø22
28	ZK000192	Tubo liquido RL_2_Ø9,52
29	ZK000193	Circolatore
30	ZK000194	Guscio per pompa
31	ZK000195	Bobina
32	ZK000196	Filtro
33	ZK000197	Tubo liquido RL_1_Ø9,52
34	ZK000198	Resistenza scambiatore
35	ZK000213	Scambiatore a piastre
36	ZK000214	Isolamento esterno adesivo scambiatore
37	ZK000201	Lamiera supporto scambiatore
38	ZK000216	Valvola espansione elettronica
39	ZK000203	Tubo mandata_1_Ø9,52
40	ZK000215	Tubo RS/RD_1_Ø14
41	ZK000205	Sensore di temperatura
-	Z001045	Cavo segnali scheda ausiliaria

RE-PCM 12 R290 - Pannelli

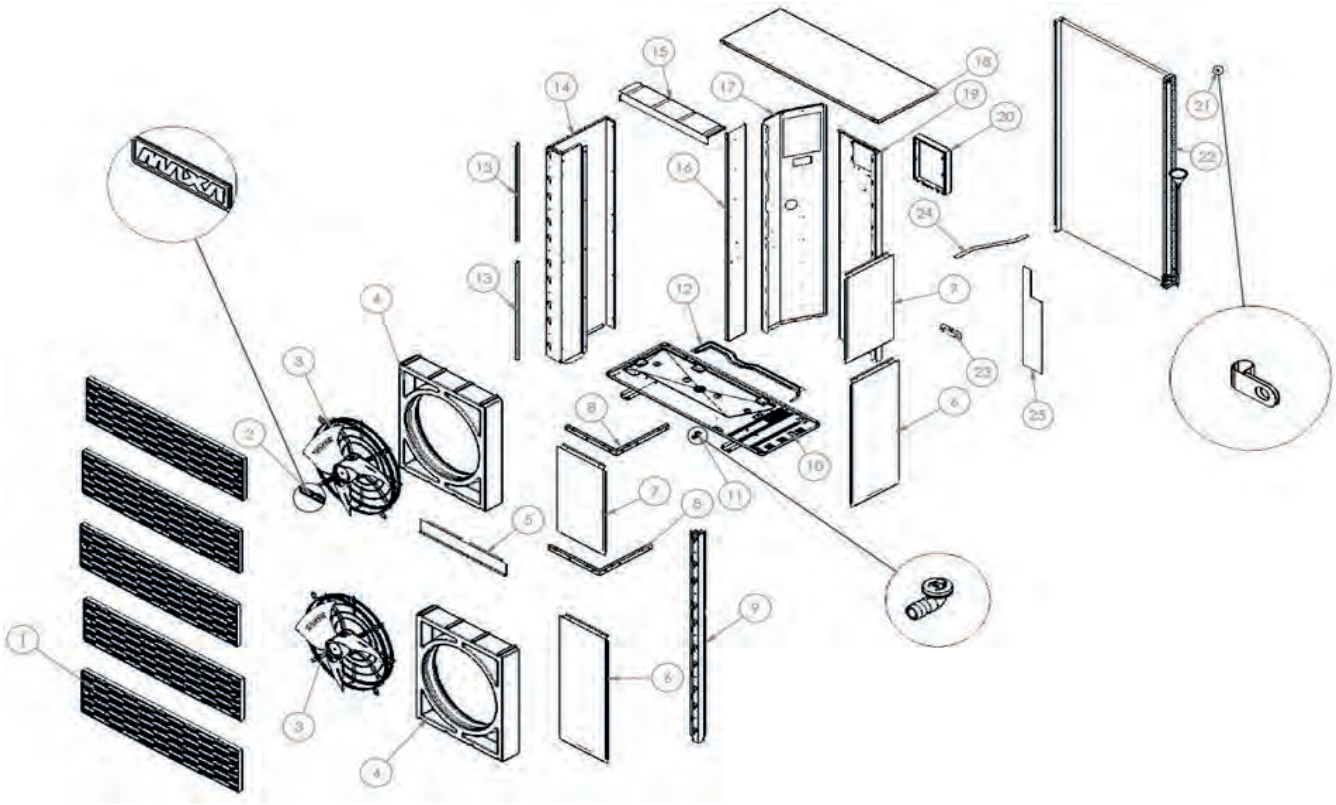

Pos.	Codice	Descrizione
1	ZK000114	Modulo griglia frontale
2	ZK000139	Supporto marchio NEUTRO 170x45
3	ZK000116	Ventilatore con griglia e cavi
4	ZK000115	Boccaglio in polistirolo
5	ZK000217	Traversina centrale di rinforzo
6	ZK000123	Pannello lato circuito idronico
7	ZK000218	Pannello lato circuito idronico
8	ZK000126	Rinforzo pannello e montante
9	ZK000268	Montante DX frontale
10	ZK000118	Assieme basamento piegato
11	Z000122	Raccordo scarico
12	ZK000119	Resistenza basamento
13	ZK000121	Angolare SX fissaggio boccaglio
14	ZK000219	Pannello lato batteria dritta
15	ZK000131	Pannello interno appoggio
16	ZK000220	Lamiera guida per boccaglio
17	ZK000221	Divisorio per lato idronico
18	ZK000134	Coperchio
19	ZK000222	Pannello posteriore lato circuitoidronico
19	ZK000223	Isolamento pannello posteriore
20	ZK000563	Kit scatola scheda ausiliaria + guarnizioni
21	Z400-12100303000143	Porta sensore di temperatura
22	ZK000224	Batteria
23	ZK000128	Lamiera fissaggio connessioni acqua
24	ZK000267	Guarnizione per pannello divisorio
25	ZK000266	Isolamento pannello posteriore

RE-PCM 12 R290 - Quadro elettrico

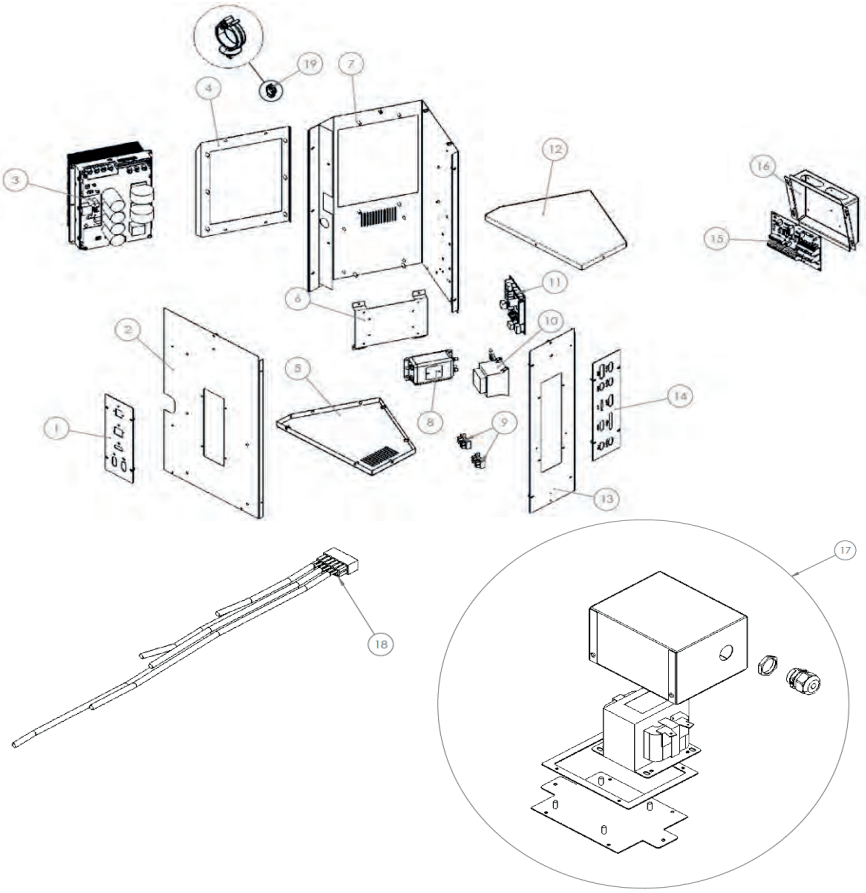

Pos.	Codice	Descrizione
1	ZK000225	Flangia laterale per connettori
2	ZK000226	Fiancata lato connettori
3	ZK000208	Driver compressore
4	ZK000227	Piastra fissaggio driver
5	ZK000228	Base scatola elettrica
6	ZK000229	Contropiastra fissaggio filtro
7	ZK000230	Fiancata lato driver per quadro elettrico
8	ZK000210	Filtro EMI
9	ZK000143	Connettore-ponte 4 vie
10	ZK000145	Trasformatore
11	ZK000231	Scheda controllo V415 programmata
12	ZK000232	Coperchio quadro elettrico
13	ZK000233	Fiancata lato connettori
14	ZK000234	Flangia per connettori
15	ZK000154	PCB V415 ed elettronica senza relè
16	ZK000155	Scatola morsettiera
17	ZK000211	Kit induttanza+cavo
18	ZK000235	Kit sonde
19	ZK000149	Fermacavo
-	ZK000158	Kit cavo alimentazione compressore
-	ZK000159	Kit cavo termostato
-	ZK000160	Kit cavo flussimetro
-	ZK000161	Kit cavo trasduttore
-	ZK000236	Kit cavo circolatore (segnale+potenza)
-	ZK000163	Adattatore a pannello per valvola diespansione
-	Z001046	Cavo alimentazione scheda ausiliaria
-	Z001047	Cavo DO scheda ausiliaria
-	Z001048	Cavo segnali scheda ausiliaria

RE-PCM 12 R290 - Circuito frigorifero e idraulico

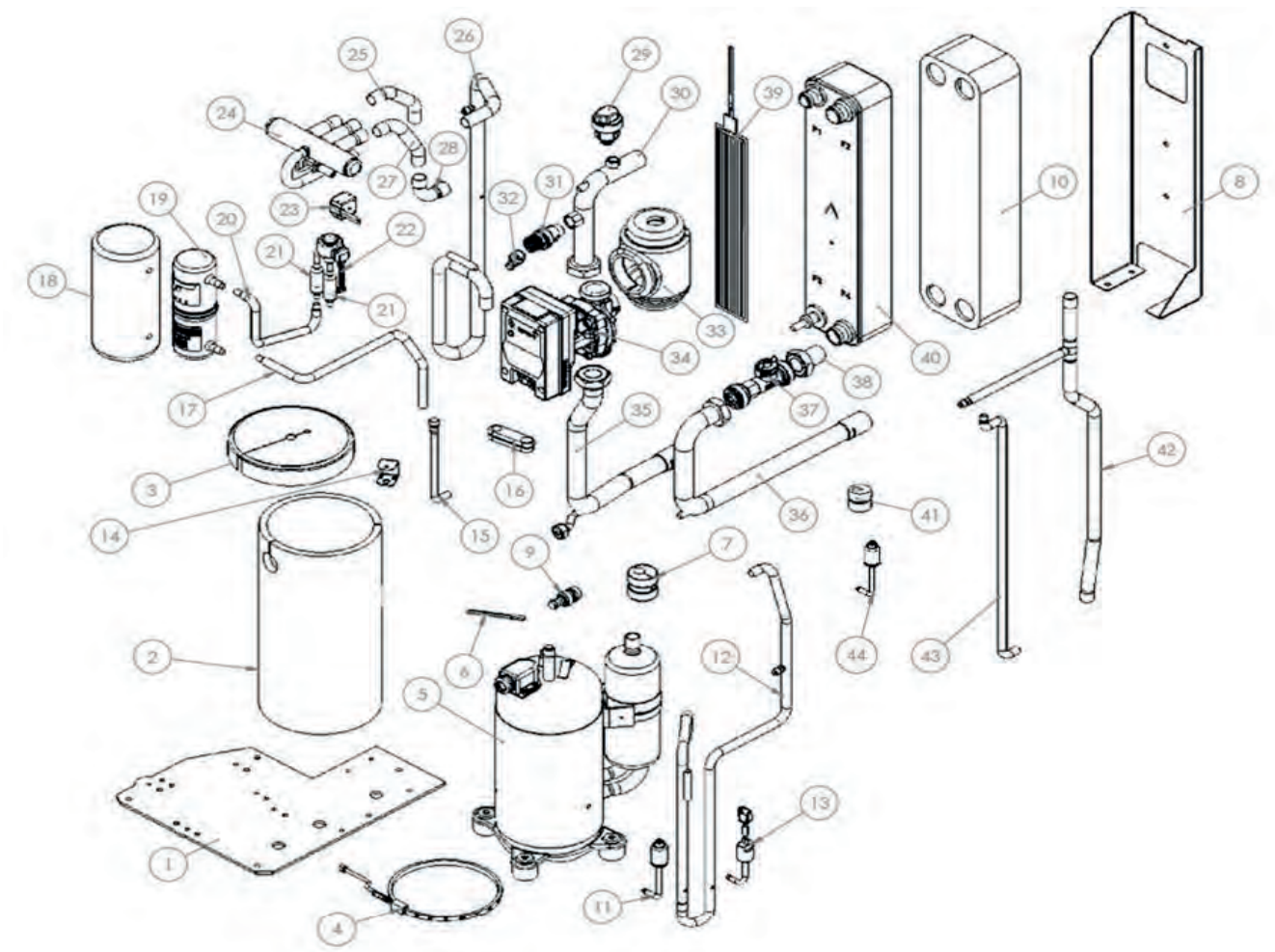

Pos.	Codice	Descrizione
1	ZK000166	Supporto kit idronico
2	ZK000240	Cappottino termoacustico - corpo
3	ZK000241	Cappottino termoacustico - cover
4	ZK000242	Resistenza carter
5	ZK000243	Compressore
6	ZK000205	Sensore di temperatura
7	ZK000244	Blocco contrappeso in gomma
8	ZK000201	Lamiera supporto scambiatore
9	ZK000172	Rubinetto scarico con tappo
10	ZK000214	Isolamento esterno adesivo scambiatore
11	ZK000169	Trasduttore di pressione 0-34 bar
12	ZK000245	Tubo mandata RD_01_Ø12,7
13	ZK000183	Pressostato riarmo automatico
14	ZK000246	Staffa bloccaggio termostato
15	ZK000187	Prolunga per collettore - Tubo mandataRD/RS_1_Ø14x1
16	ZK000178	Antivibrante
17	ZK000247	Tubo liquido RL_2_Ø12
18	ZK000248	Rivestimento ricevitore di liquido
19	ZK000249	Ricevitore di liquido
20	ZK000250	Tubo liquido RL_2_Ø8
21	ZK000196	Filtro

RE-PCM 12 R290 - Circuito frigorifero e idraulico

Pos.	Codice	Descrizione
22	ZK000195	Bobina
22	ZK000251	Valvola espansione elettronica
23	Z001050	Kit bobina 4 vie + cavo
24	ZK000252	Valvola 4 vie
25	ZK000253	Tubo mandata RD/RS_2_Ø19,05
26	ZK000254	Tubo aspirazione_Ø19,05
27	ZK000255	Tubo RS/RD_2_Ø19,05
28	ZK000256	Tubo RS/RD_1_Ø19,05
29	ZK000190	Valvola automatica di sfogo aria
30	ZK000257	Tubo uscita acqua utenza_1_Ø28
31	ZK000188	Valvola di sicurezza
32	ZK000189	Raccordo portagomma maschio
33	ZK000194	Guscio per pompa
34	ZK000258	Circolatore
35	ZK000259	Tubo uscita acqua utenza_3_Ø28
36	ZK000260	Tubo ingresso acqua utenza_01_Ø28
37	ZK000261	Flussimetro
38	ZK000262	Tubo uscita acqua utenza_3_Ø28
39	ZK000198	Resistenza scambiatore
40	ZK000213	Scambiatore a piastre
41	ZK000263	Blocco contrappeso in gomma
42	ZK000264	Tubo mandata RD/RS_1_Ø19,05
43	ZK000265	Tubo liquido RL_Ø12
44	ZK000179	Trasduttore di pressione 0-16 bar

RE-PCM 15T R290 - Pannelli

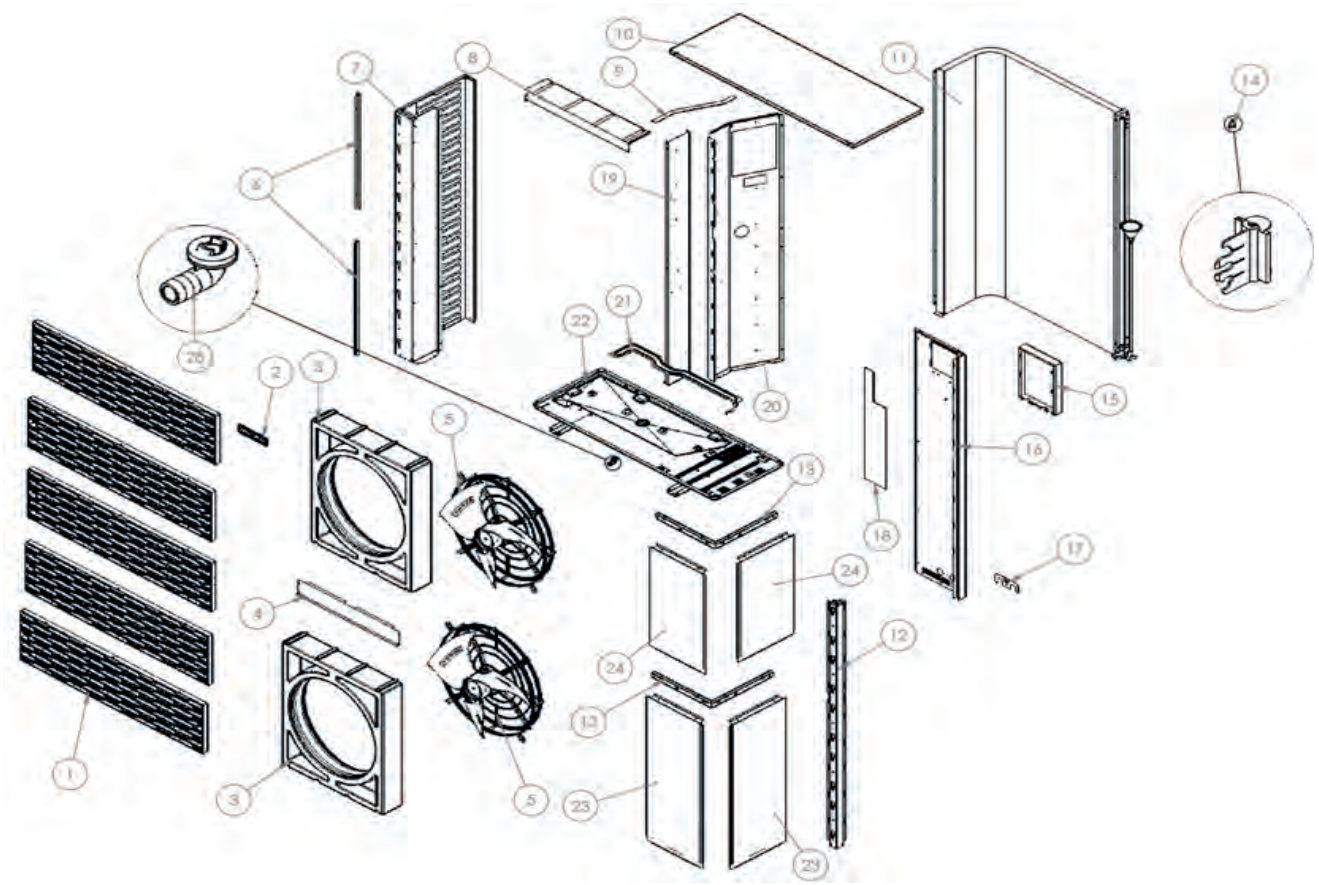

Pos.	Codice	Descrizione
1	ZK000114	Modulo griglia frontale
2	ZK000139	Supporto marchio NEUTRO 170x45
3	ZK000115	Boccaglio in polistirolo
4	ZK000217	Traversina centrale di rinforzo
5	ZK000116	Ventilatore con griglia e cavi
6	ZK000118	Assieme basamento piegato
7	ZK000269	Pannello lato batteria curva
8	ZK000131	Pannello interno appoggio
9	ZK000267	uarnizione per pannello divisorio
10	ZK000134	Coperchio
11	ZK000270	Batteria
12	ZK000268	Montante DX frontale
13	ZK000126	Rinforzo pannello e montante
14	Z400-12100303000143	Porta sensore di temperatura
15	ZK000563	Kit scatola scheda ausiliaria + guarnizioni
16	ZK000222	Pannello posteriore lato circuito idronico
17	ZK000128	Lamiera fissaggio connessioni acqua
18	ZK000266	Isolamento pannello posteriore
19	ZK000220	Lamiera guida per boccaglio
20	ZK000221	Divisorio per lato idronico
21	ZK000119	Resistenza basamento
22	ZK000118	Assieme basamento piegato
23	ZK000123	Pannello lato circuito idronico
24	ZK000218	Pannello lato circuito idronico
5	Z000122	Raccordo scarico

RE-PCM 15T R290 - Quadro elettrico

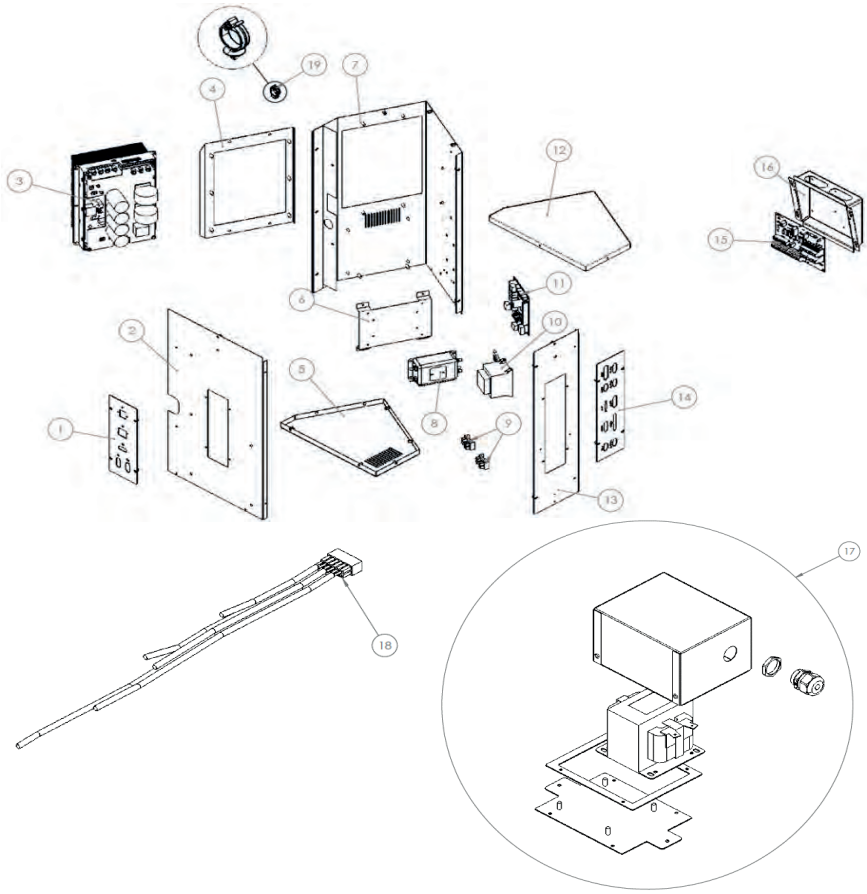

Pos.	Codice	Descrizione
1	ZK000225	Flangia laterale per connettori
2	ZK000226	Fiancata lato connettori
3	ZK000271	Driver compressore
4	ZK000272	Piastra fissaggio driver
5	ZK000228	Base scatola elettrica
6	ZK000229	Contropiastra fissaggio filtro
7	ZK000230	Fiancata lato driver per quadro elettrico
8	ZK000273	Filtro EMI
9	ZK000143	Connettore-ponte 4 vie
10	ZK000145	Trasformatore
11	ZK000274	Scheda controllo V415 programmata
12	ZK000232	Coperchio quadro elettrico
13	ZK000233	Fiancata lato connettori
14	ZK000234	Flangia per connettori
15	ZK000154	PCB V415 ed elettronica senza relè
16	ZK000155	Scatola morsettiera
17	ZK000275	Kit induttanza+cavo
18	ZK000235	Kit sonde
19	ZK000149	Fermacavo
-	ZK000158	Kit cavo alimentazione compressore
-	ZK000159	Kit cavo termostato
-	ZK000160	Kit cavo flussimetro
-	ZK000161	Kit cavo trasduttore
-	ZK000236	Kit cavo circolatore (segnale+potenza)
-	ZK000163	Adattatore a pannello per valvola di espansione
-	Z001049	Cavo alimentazione scheda ausiliaria
-	Z001047	Cavo DO scheda ausiliaria
-	Z001048	Cavo segnali scheda ausiliaria

RE-PCM 15T R290 - Circuito frigorifero e idraulico

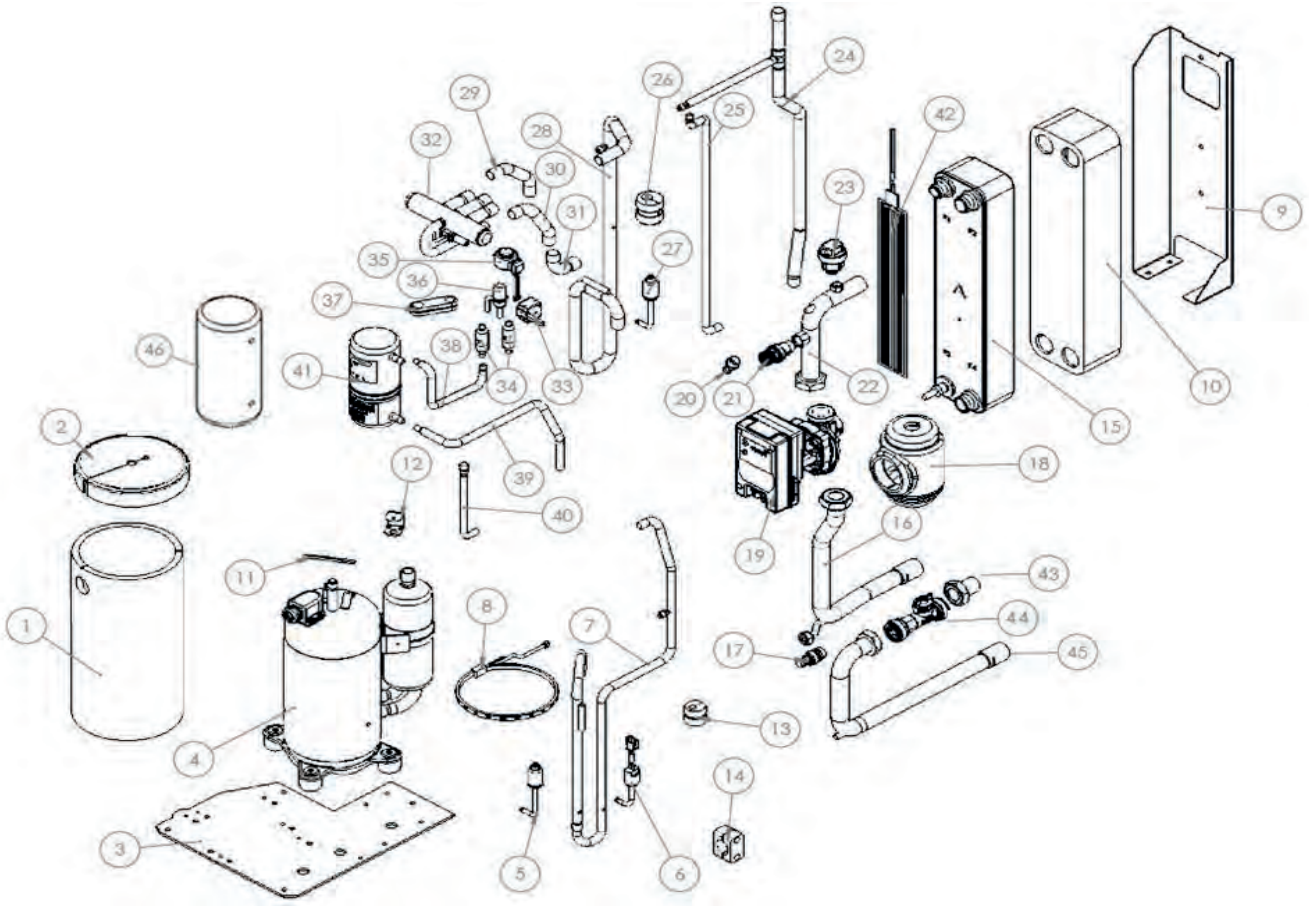

Pos.	Codice	Descrizione
1	ZK000240	Cappottino termoacustico - corpo
2	ZK000241	Cappottino termoacustico - cover
3	ZK000166	Supporto kit idronico
4	ZK000281	Compressore
5	ZK000169	Trasduttore di pressione 0-34 bar
6	ZK000183	Pressostato riarmo automatico
7	ZK000245	Tubo mandata RD_01_Ø12,7
8	ZK000242	Resistenza carter
9	ZK000201	Lamiera supporto scambiatore
10	ZK000214	Isolamento esterno adesivo scambiatore
11	ZK000205	Termostato
12	ZK000246	Staffa bloccaggio termostato
13	ZK000244	Blocco contrappeso in gomma
14	ZK000276	Collare fermatubi
15	ZK000213	Scambiatore a piastre
16	ZK000259	Tubo uscita acqua utenza_3_Ø28
17	ZK000172	Rubinetto scarico con tappo
18	ZK000194	Guscio per pompa
19	ZK000258	Circolatore
20	ZK000189	Raccordo portagomma maschio
21	ZK000188	Valvola di sicurezza
22	ZK000257	Tubo uscita acqua utenza_1_Ø28
23	ZK000190	Valvola automatica di sfogo aria
24	ZK000253	Tubo mandata RD/RS_2_Ø19,05
25	ZK000265	Tubo liquido RL_Ø12

RE-PCM 15T R290 - Circuito frigorifero e idraulico

Pos.	Codice	Descrizione
26	ZK000244	Blocco contrappeso in gomma
27	ZK000179	Trasduttore di pressione 0-16 bar
28	ZK000254	Tubo aspirazione_Ø19,05
29	ZK000253	Tubo mandata RD/RS_2_Ø19,05
30	ZK000255	Tubo RS/RD_2_Ø19,05
31	ZK000256	Tubo RS/RD_1_Ø19,05
32	ZK000252	Valvola 4 vie
33	Z001050	Kit bobina 4 vie + cavo
34	ZK000196	Filtro
35	ZK000195	Bobina
36	ZK000277	Valvola espansione elettronica
37	ZK000178	Antivibrante
38	ZK000247	Tubo liquido RL_2_Ø12
39	ZK000279	Tubo liquido RL_2_Ø12
40	ZK000187	Prolunga per collettore - Tubo mandataRD/RS_1_Ø14x1
41	ZK000280	Ricevitore di liquido
42	ZK000198	Resistenza scambiatore
43	ZK000262	Tubo uscita acqua utenza_3_Ø28
44	ZK000261	Flussimetro
45	ZK000260	Tubo ingresso acqua utenza_01_Ø28
46	ZK000248	Rivestimento ricevitore di liquido

RE-PCM 18T R290 - Pannelli

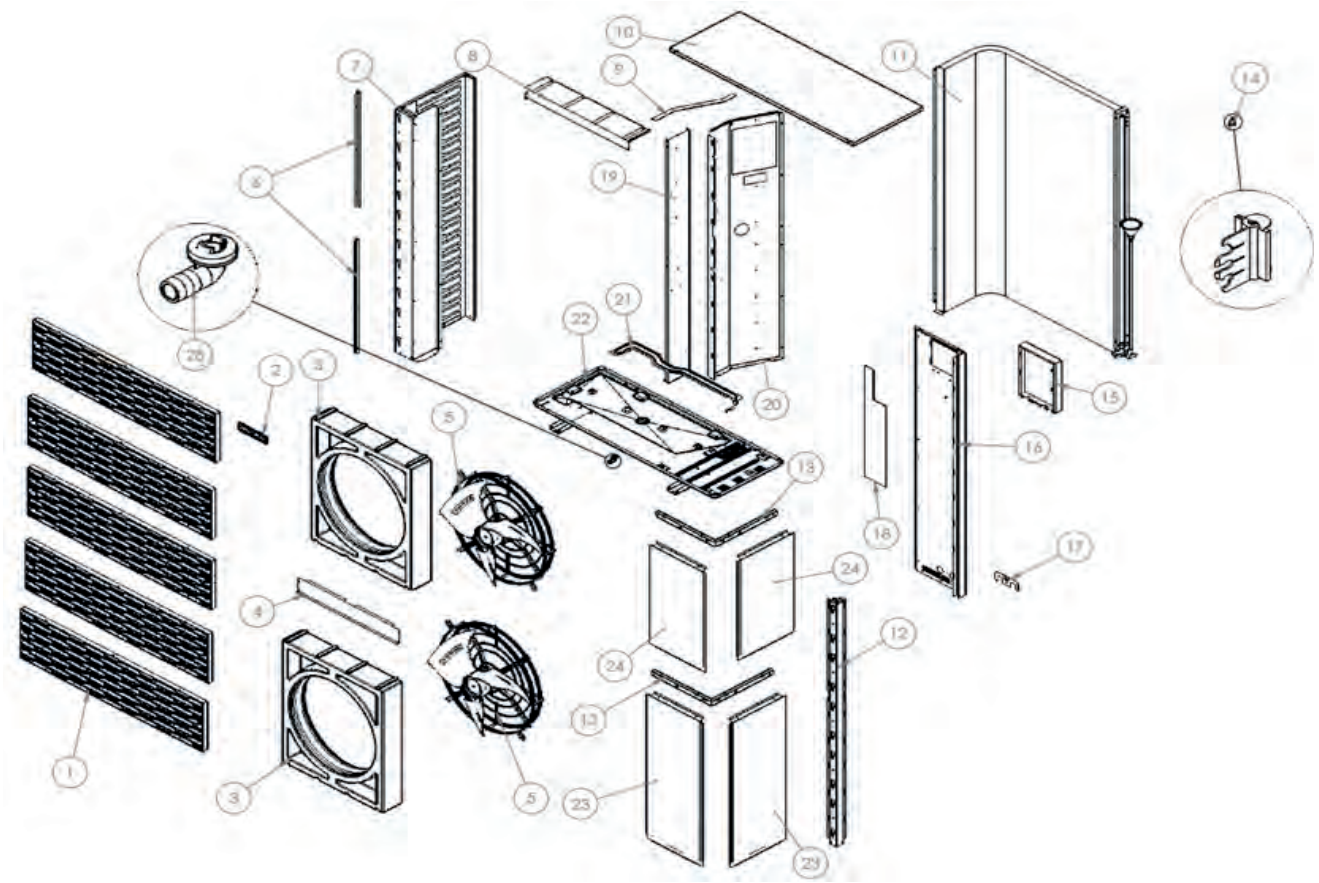

Pos.	Codice	Descrizione
1	ZK000114	Modulo griglia frontale
2	ZK000139	Supporto marchio NEUTRO 170x45
3	ZK000115	Boccaglio in polistirolo
4	ZK000217	Traversina centrale di rinforzo
5	ZK000116	Ventilatore con griglia e cavi
6	ZK000118	Assieme basamento piegato
7	ZK000269	Pannello lato batteria curva
8	ZK000131	Pannello interno appoggio
9	ZK000267	Guarnizione per pannello divisorio
10	ZK000134	Coperchio
11	ZK000270	Batteria
12	ZK000268	Montante DX frontale
13	ZK000126	Rinforzo pannello e montante
14	Z400-12100303000143	Porta sensore di temperatura
15	ZK000563	Kit scatola scheda ausiliaria + guarnizioni
16	ZK000222	Pannello posteriore lato circuito idronico
17	ZK000128	Lamiera fissaggio connessioni acqua
18	ZK000266	Isolamento pannello posteriore
19	ZK000220	Lamiera guida per boccaglio
20	ZK000221	Divisorio per lato idronico
21	ZK000119	Resistenza basamento
22	ZK000118	Assieme basamento piegato
23	ZK000123	Pannello lato circuito idronico
24	ZK000218	Pannello lato circuito idronico
25	Z000122	Raccordo scarico

RE-PCM 18T R290 - Quadro elettrico

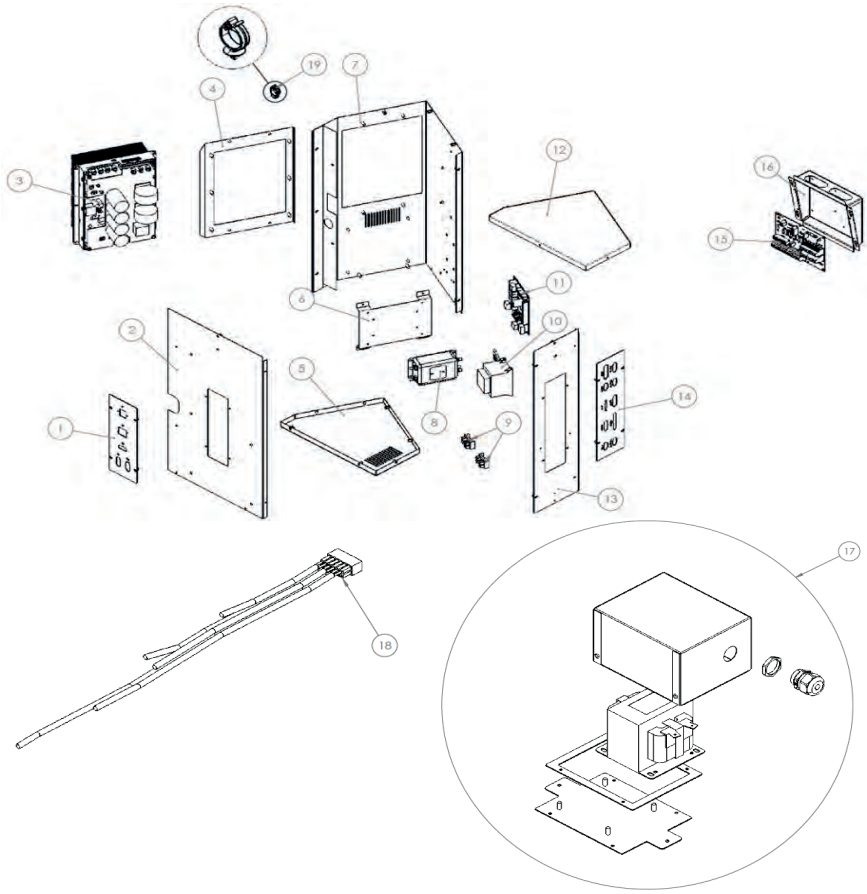

Pos.	Codice	Descrizione
1	ZK000225	Flangia laterale per connettori
2	ZK000226	Fiancata lato connettori
3	ZK000271	Driver compressore
4	ZK000272	Piastra fissaggio driver
5	ZK000228	Base scatola elettrica
6	ZK000229	Contropiastra fissaggio filtro
7	ZK000230	Fiancata lato driver per quadro elettrico
8	ZK000273	Filtro EMI
9	ZK000143	Connettore-ponte 4 vie
10	ZK000145	Trasformatore
11	ZK000282	Scheda controllo V415 programmata
12	ZK000232	Coperchio quadro elettrico
13	ZK000233	Fiancata lato connettori
14	ZK000234	Flangia per connettori
15	ZK000154	PCB V415 ed elettronica senza relè
16	ZK000155	Scatola morsettiera
17	ZK000275	Kit induttanza+cavo
18	ZK000235	Kit sonde
19	ZK000149	Fermacavo
-	ZK000158	Kit cavo alimentazione compressore
-	ZK000159	Kit cavo termostato
-	ZK000160	Kit cavo flussimetro
-	ZK000161	Kit cavo trasduttore
-	ZK000236	Kit cavo circolatore (segnale+potenza)
-	ZK000163	Adattatore a pannello per valvola diespansione
-	Z001049	Cavo alimentazione scheda ausiliaria
-	Z001047	Cavo DO scheda ausiliaria
-	Z001048	Cavo segnali scheda ausiliaria

RE-PCM 18T R290 - Circuito frigorifero e idraulico

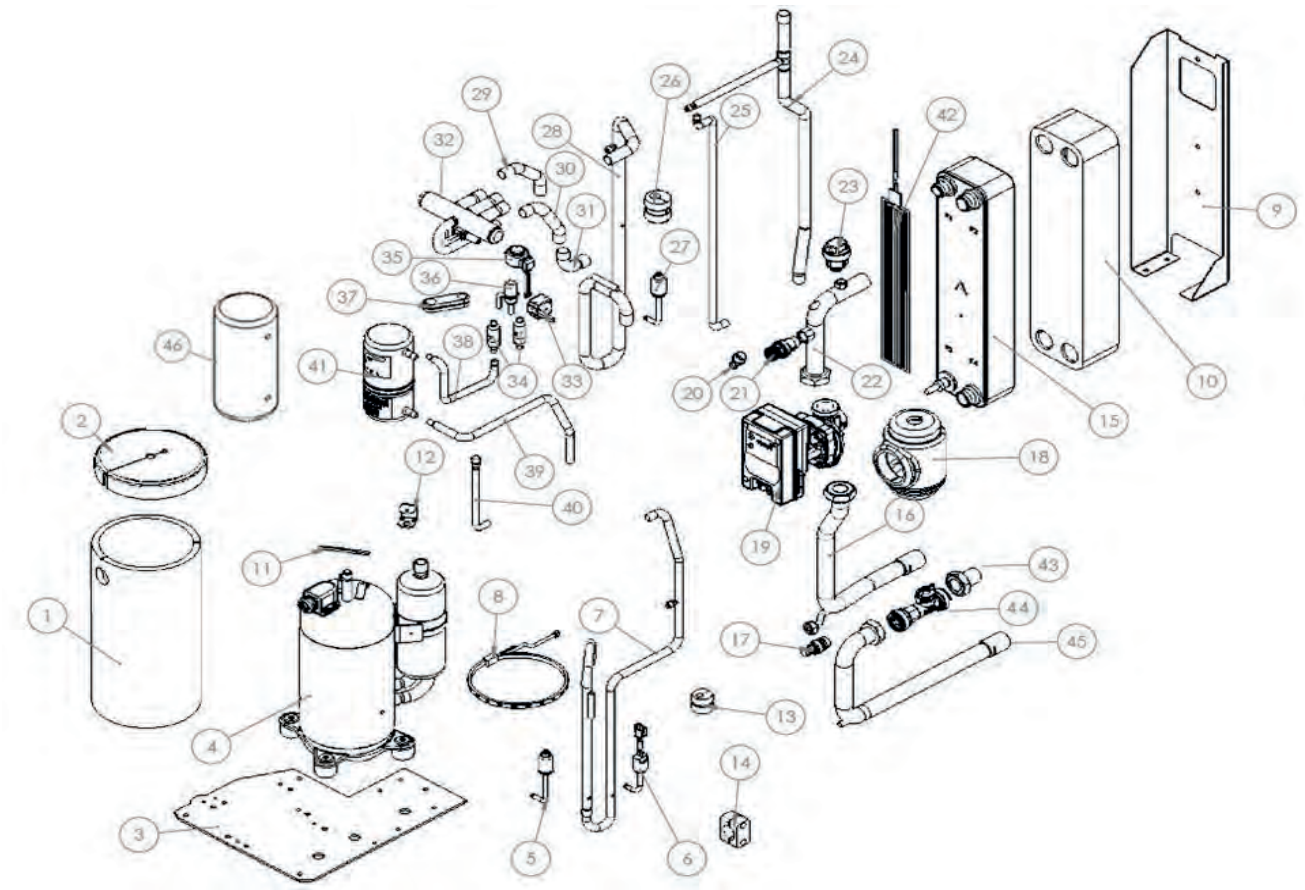

Pos.	Codice	Descrizione
1	ZK000240	Cappottino termoacustico - corpo
2	ZK000241	Cappottino termoacustico - cover
3	ZK000166	Supporto kit idronico
4	ZK000281	Compressore
5	ZK000169	Trasduttore di pressione 0-34 bar
6	ZK000183	Pressostato riarmo automatico
7	ZK000245	Tubo mandata RD_01_Ø12,7
8	ZK000242	Resistenza carter
9	ZK000201	Lamiera supporto scambiatore
10	ZK000214	Isolamento esterno adesivo scambiatore
11	ZK000205	Termostato
12	ZK000246	Staffa bloccaggio termostato
13	ZK000244	Blocco contrappeso in gomma
14	ZK000276	Collare fermatubi
15	ZK000213	Scambiatore a piastre
16	ZK000259	Tubo uscita acqua utenza_3_Ø28
17	ZK000172	Rubinetto scarico con tappo
18	ZK000194	Guscio per pompa
19	ZK000258	Circolatore
20	ZK000189	Raccordo portagomma maschio
21	ZK000188	Valvola di sicurezza
22	ZK000257	Tubo uscita acqua utenza_1_Ø28
23	ZK000190	Valvola automatica di sfogo aria
24	ZK000253	Tubo mandata RD/RS_2_Ø19,05
25	ZK000265	Tubo liquido RL_Ø12

RE-PCM 21 - 23 - 25 - 27 R290 - Pannelli

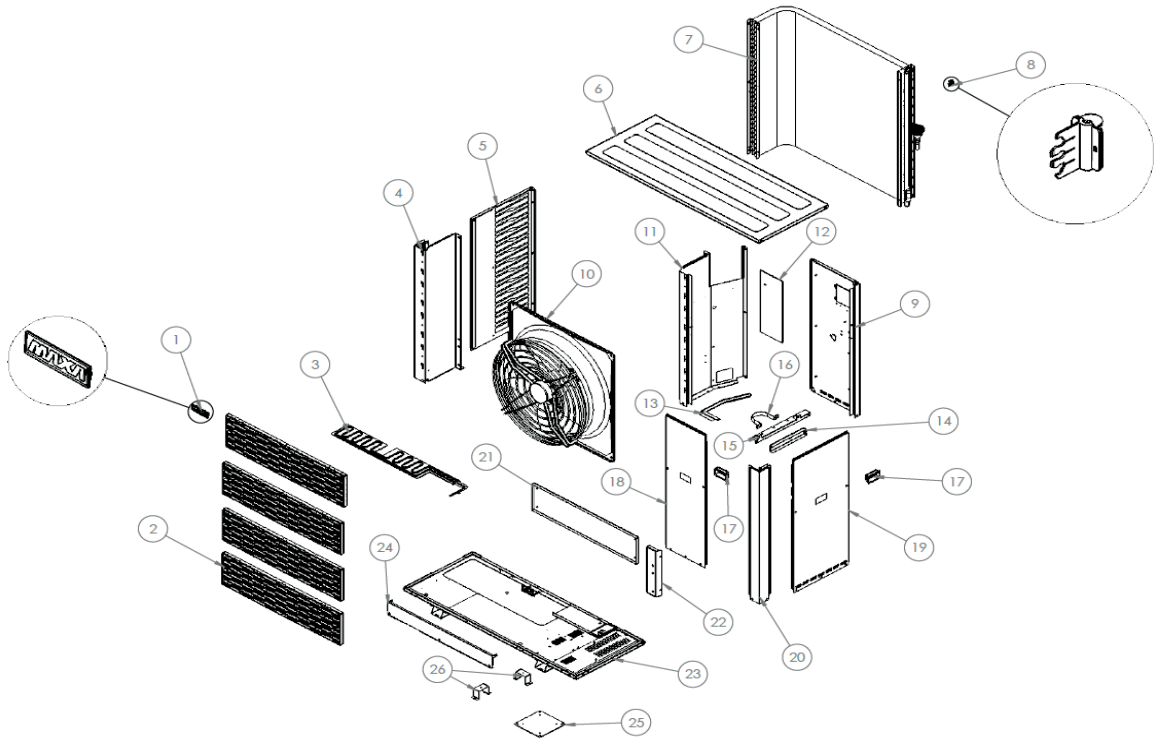

Pos.	Codice	Descrizione
1	ZK000138	Supporto marchio
1	ZK000139	Supporto marchio NEUTRO 170x45
2	ZK000114	Modulo griglia frontale R290
3	ZK000318	Resistenza basamento (2 pezzi)
4	ZK000319	Montante sinistro macchina
5	ZK000320	Pannello sinistro con gelosie
6	ZK000321	Coperchio
7	ZK000322	Batteria
8	Z400-12100303000143	Porta sensore di temperatura
9	ZK000416*	Lamiera posteriore utenza
9	ZK000323**	Lamiera posteriore utenza
10	ZK000324	Ventilatore+cavi EC
10	Z001434	Boccaglio RAL_9005 per ventilatore CH-ASVT-0010
11	ZK000417*	Pannello divisorio interno
11	ZK000325**	Pannello divisorio interno
12	ZK000326	Isolamento capillari batteria
13	ZK000327	Angolare supporto quadro
14	ZK000328	Montante per antitorsione disaeratore1”1/2
15	ZK000329	Staffa sorreggi quadro elettrico (4 pezzi)
16	ZK000330	Omega antirotazione per disaeratore1”1/2
17	ZK000340	Maniglia
18	ZK000438*	Pannello ispezione frontale macchina
18	ZK000331**	Pannello ispezione frontale macchina
19	ZK000439*	Pannello ispezione laterale macchina
19	ZK000332**	Pannello ispezione laterale macchina
20	ZK000440	Montante destro macchina
20	ZK000333**	Montante destro macchina
21	ZK000334	Lamiera sorreggi ventilatore
22	ZK000335	Montante destro ventilatore
23	ZK000441*	Assieme basamento
23	ZK000336**	Assieme basamento
24	ZK000337	Lamiera di copertura inferiore parte ventilante
25	ZK000338	Piastra antivibrante per compressore
26	ZK000339	Omega sorreggi ricevitore/separatore

* Per versione PRD01.1
**Per versione PRD

RE-PCM 21 - 23 - 25 - 27 R290 - Quadro elettrico

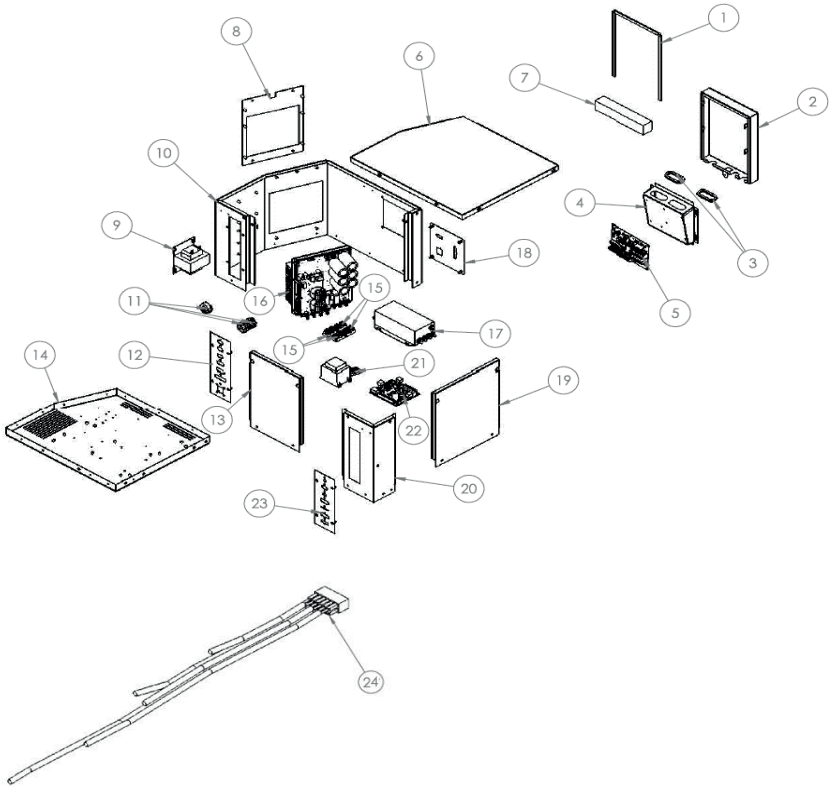

Pos.	Codice	Descrizione
1	ZK000342	Guarnizione scatola morsettiera
2	ZK000563	Kit scatola scheda ausiliaria + guarnizioni
3	ZK000343	Passacavo (2 pezzi)
4	ZK000155	Scatola morsettiera i-290
5	ZK000154	PCB V415 ed elettronica senza relè
6	ZK000344	Coperchio quadro elettrico
7	ZK000345	Guarnizione per fondo scatola scheda
8	ZK000346	Lamiera scheda driver
9	ZK000347	Trasformatore
10	ZK000348	Pannello quadro elettrico
11	ZK000349	Toroide
12	ZK000350	Piastra connettori
13	ZK000351	Pannello di ispezione laterale quadroelettrico
14	ZK000352	Basamento quadro elettrico
15	ZK000143	Connettore-ponte 4 vie (4 pezzi)
16	ZK000353	Driver
17	ZK000354	Filtro
18	ZK000355	Piastra connettori
19	ZK000356	Pannello di ispezione laterale quadroelettrico
20	ZK000357	Lamiera angolare quadro elettrico
21	ZK000358	Trasformatore
22	ZK000448	Scheda controllo V415 programmata RE-PCM 21
22	ZK000449	Scheda controllo V415 programmata RE-PCM 23
22	ZK000359	Scheda controllo V415 programmata RE-PCM 25
22	ZK000415	Scheda controllo V415 programmata RE-PCM 27
23	ZK000360	Piastra connettori
24	ZK000412	Kit sonde
-	ZK000414	Kit cavo alimentazione compressore
-	ZK000413	Kit cavo circolatore (segnale+potenza)
-	Z001083	Cavo alimentazione scheda ausiliaria
-	Z001356	Kit ricambio nuovo cavo uscite digitali aux
-	Z001355	Kit ricambio nuovo cavo segnali aux
-	ZK000475	Cavo segnale ventilatore
-	ZK000476	Cavo alimentazione ventilatore
-	ZK000477	Fusibile
-	ZK000159	Kit cavo termostato
-	ZK000160	Kit cavo flussimetro
-	ZK000161	Kit cavo trasduttore
-	Z001111	Cavo comunicazione modbus modulo esterno GI3

RE-PCM 21 - 23 R290 - Circuito frigorifero e idraulico

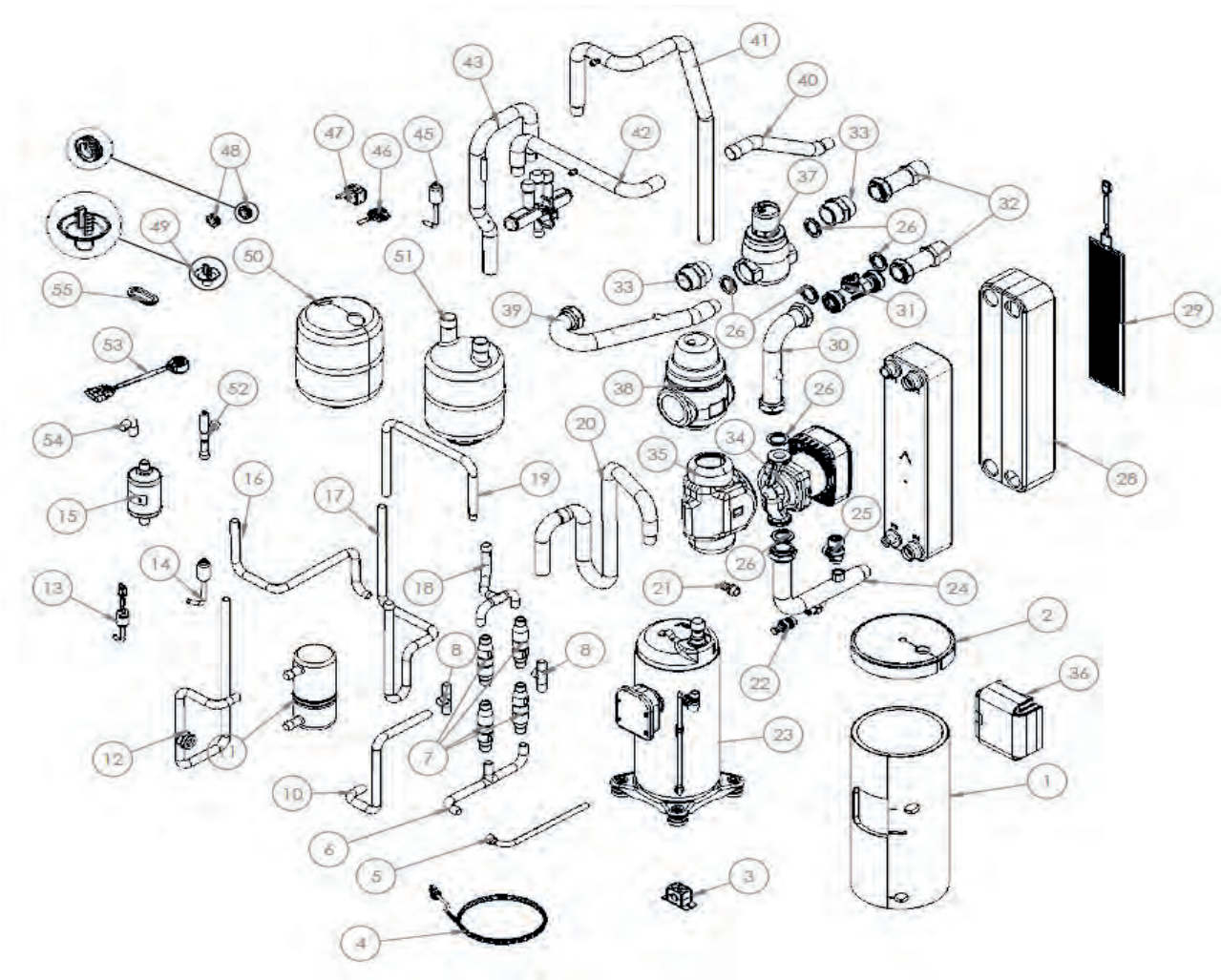

Pos.	Codice	Descrizione
1	ZK000442*	Corpo cappottino compressore
1	ZK000361**	Corpo cappottino compressore
2	ZK000443*	Cover cappottino compressore
2	ZK000362**	Cover cappottino compressore
3	ZK000363	Collare fermatubi Ø16 con staffa
4	ZK000364	Resistenza carter
5	ZK000418	Tubazione dallo scambiatore al grupponon ritorno
6	ZK000366	Tubazione dal gruppo 4 vie alloscambiatore
7	ZK000367	Valvola di non ritorno (4 pezzi)
8	ZK000368	Tubazione tra valvole di non ritorno (2 pezzi)
10	ZK000419	Tubazione dal ricevitore al gruppo nonritorno
11	ZK000420	Ricevitore di liquido
12	ZK000421	Tubo dal ricevitore al filtro
13	ZK000373	Pressostato riarmo automatico
14	ZK000169	Trasduttore di pressione 0-34 bar
15	ZK000375	Filtro deidratore
16	ZK000376	Tubo da gruppo non ritorno a valvolaespansione
17	ZK000422	Tubo da 4 vie al compressore
18	ZK000452	Tubazione dalla batteria al gruppo nonritorno
19	ZK000423	Tubo da 4 vie al compressore
20	ZK000424*	Tubazione dal separatore alcompressore
20	ZK000451**	Tubazione dal separatore alcompressore
21	ZK000189	Raccordo portagomma maschio
22	ZK000172	Rubinetto scarico con tappo

RE-PCM 21 - 23 R290 - Circuito frigorifero e idraulico

Pos.	Codice	Descrizione
23	ZK000425	Compressore
24	ZK000426	Tubazione da circolatore a scambiatore
25	ZK000383	Valvola di sicurezza
26	ZK000384	Guarnizione (6 pezzi)
27	ZK000427	Scambiatore
28	ZK000428	Isolamento esterno adesivo scambiatore
29	ZK000387	Resistenza scambiatore
30	ZK000388	Tubo Ø35 da flussimetro a circolatore
31	ZK000389	Flussimetro
32	ZK000390	Tubo da disaeratore a uscita utenza (2 pezzi)
33	ZK000391	Nipple ottone (2 pezzi)
34	ZK000392	Circolatore
35	ZK000393	Isolamento pompa
36	ZK000444	Scatola cappottino compressore
37	ZK000571	Disaeratore
38	ZK000396	Coibentazione a guscio disaeratore
39	ZK000453	Tubo dallo scambiatore al disaeratore
40	ZK000429	Tubo1 dallo scambiatore alla 4 vie
41	ZK000430	Tubo dalla batteria alla 4 vie
42	ZK000431	Tubo2 dallo scambiatore alla 4 vie
43	ZK000432	Tubo da separatore a 4 vie_Ø28
44	ZK000433	Valvola 4 vie
45	ZK000179	Trasduttore di pressione 0-16 bar
46	ZK000404	Cavo prolunga EEV con connettoreMOLEX
47	Z001080	Kit bobina 4 vie + cavo
48	ZK000445	Passacavo (2 pezzi)
49	ZK000406	Scarico condensa con portagomma
50	ZK000434	Rivestimento separatore di liquido
51	ZK000435	Separatore di liquido
52	ZK000436	Valvola di espansione
53	ZK000437	Bobina per valvola di espansione
54	ZK000411	Tubo da filtro a valvola espansione
55	ZK000343	Passacavo

* Per versione PRD01.1

**Per versione PRD

RE-PCM 25 - 27 R290 - Circuito frigorifero e idraulico

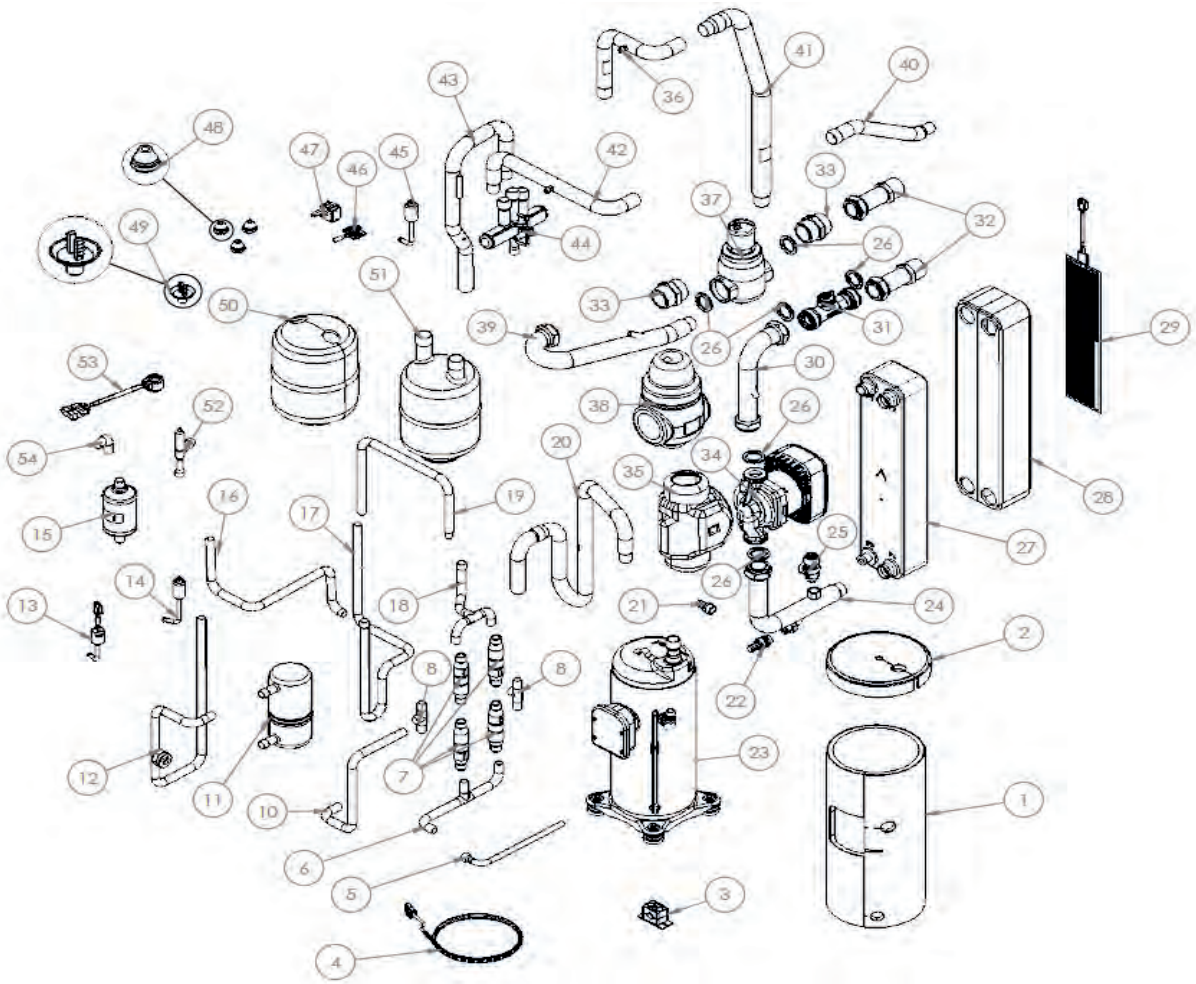

Pos.	Codice	Descrizione
1	ZK000442*	Corpo cappottino compressore
1	ZK000361**	Corpo cappottino compressore
2	ZK000443*	Cover cappottino compressore
2	ZK000362**	Cover cappottino compressore
3	ZK000363	Collare fermatubi Ø16 con staffa
4	ZK000364	Resistenza carter
5	ZK000365	Tubazione dallo scambiatore al grupponon ritorno
6	ZK000366	Tubazione dal gruppo 4 vie alloscambiatore
7	ZK000367	Valvola di non ritorno (4 pezzi)
8	ZK000368	Tubazione tra valvole di non ritorno (2 pezzi)
10	ZK000370	Tubazione dal ricevitore al gruppo nonritorno
11	ZK000371	Ricevitore di liquido
12	ZK000372	Tubo dal ricevitore vie al filtro
13	ZK000373	Pressostato riarmo automatico
14	ZK000169	Trasduttore di pressione 0-34 bar
15	ZK000375	Filtro deidratore
16	ZK000376	Tubo da gruppo non ritorno a valvolaespansione
17	ZK000377	Tubo da 4 vie al compressore
18	ZK000378	Tubazione dalla batteria al gruppo nonritorno
19	ZK000379	Tubo dalla 4 vie al compressore
20	ZK000450*	Tubazione dal separatore alcompressore
20	ZK000380**	Tubazione dal separatore alcompressore
21	ZK000189	Raccordo portagomma maschio
22	ZK000172	Rubinetto scarico con tappo

RE-PCM 25 - 27 R290 - Circuito frigorifero e idraulico

Pos.	Codice	Descrizione
23	ZK000381	Compressore
24	ZK000382	Tubazione da circolatore a scambiatore
25	ZK000383	Valvola di sicurezza
26	ZK000384	Guarnizione (6 pezzi)
27	ZK000385	Scambiatore
28	ZK000386	Isolamento esterno adesivo scambiatore
29	ZK000387	Resistenza scambiatore
30	ZK000388	Tubo Ø35 da flussimetro a circolatore
31	ZK000389	Flussimetro
32	ZK000390	Tubo da disaeratore a uscita utenza (2 pezzi)
33	ZK000391	Nipple ottone (2 pezzi)
34	ZK000392	Circolatore
35	ZK000393	Isolamento pompa
36	ZK000447	Tubo 2 dalla batteria alla 4 vie
37	ZK000571	Disaeratore
38	ZK000396	Coibentazione a guscio disaeratore
39	ZK000397	Tubo dallo scambiatore al disaeratore
40	ZK000398	Tubo1 dallo scambiatore alla 4 vie
41	ZK000399	Tubo dalla batteria alla 4 vie
42	ZK000400	Tubo2 dallo scambiatore alla 4 vie
43	ZK000401	Tubo da separatore a 4 vie_Ø28
44	ZK000402	Valvola 4 vie
45	ZK000179	Trasduttore di pressione 0-16 bar
46	ZK000404	Cavo prolunga EEV con connettoreMOLEX
47	Z001080	Kit bobina 4 vie + cavo
48	ZK000405	Passacavo (3 pezzi)
49	ZK000406	Scarico condensa con portagomma
50	ZK000407	Rivestimento separatore di liquido
51	ZK000408	Separatore di liquido
52	ZK000409	Valvola di espansione
53	ZK000410	Bobina per valvola di espansione
54	ZK000411	Tubo da filtro a valvola espansione

* Per versione PRD01.1

**Per versione PRD

RE-PCM 40 - 50 R290 - Tandem

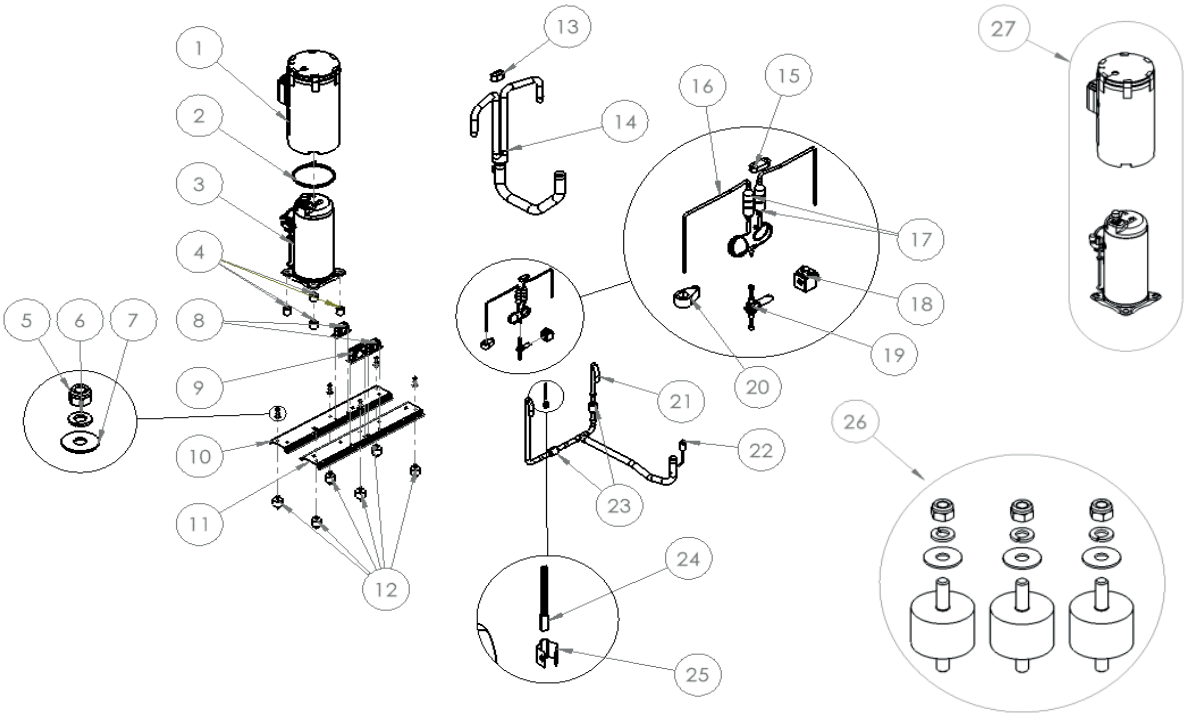

Pos.	Codice	Descrizione
1	ZK000672	Kit cappottino compressore
2	ZK000671	Resistenza compressore
3	ZK000817	Compressore RE-PCM 40
3	ZK000830	Compressore RE-PCM 50
4	ZK000659	Distanziali supporto compressore (4 pezzi)
5	ZK000663	Dado rail tandem
6	ZK000664	Rondella grower rail tandem
7	ZK000665	Rondella rail tandem
8	ZK000667	Collare da 22 RE-PCM 40
8	ZK000834	Collare da 22 RE-PCM 50
9	ZK000666	Collare da 42
10	ZK000818	Rail compressore sotto la scatola elettrica
11	ZK000819	Rail compressore opposta alla scatola eletrica
12	ZK000662	Antivibranti in gomma per rail tandem
13	ZK000820	Antivibrante tubo aspirazione tandem
14	ZK000647	Tubo di aspirazione tandem RE-PCM 40
14	ZK000768	Tubo di aspirazione tandem RE-PCM 50
15	ZK000656	Antivibrante equalizzazione olio tandem
16	ZK000653	Tubi di equalizzazione olio tandem
17	ZK000821	Valvola di non ritorno equalizzazione olio tandem
18	ZK000652	Bobina valvola solenoide + connettore
19	ZK000658	valvola solenoide equalizzazione olio
20	ZK000822	Antivibrante tra aspirazione e equalizzazione olio RE-PCM 40
20	ZK000835	Antivibrante tra aspirazione e equalizzazione olio RE-PCM 50
21	ZK000649	Tubo di mandata tandem RE-PCM 40
21	ZK000770	Tubo di mandata tandem RE-PCM 50
22	ZK000169	Trasduttore di pressione 0-34 bar
23	ZK000648	Valvola di non ritorno tandem RE-PCM 40
23	ZK000769	Valvola di non ritorno tandem RE-PCM 50
24	ZK000840	Termostato
25	ZK000651	Supporto per termostato
26	ZK000670	Kit 3 antivibranti, 3 dadi, 3 rondelle grower e 3rondelle per fissaggio rail
27	ZK000823	Kit Compressore + cappottino RE-PCM 40
27	ZK000831	Kit Compressore + cappottino RE-PCM 50

RE-PCM 40 - 50 R290 - Valvola di scarico antigelo

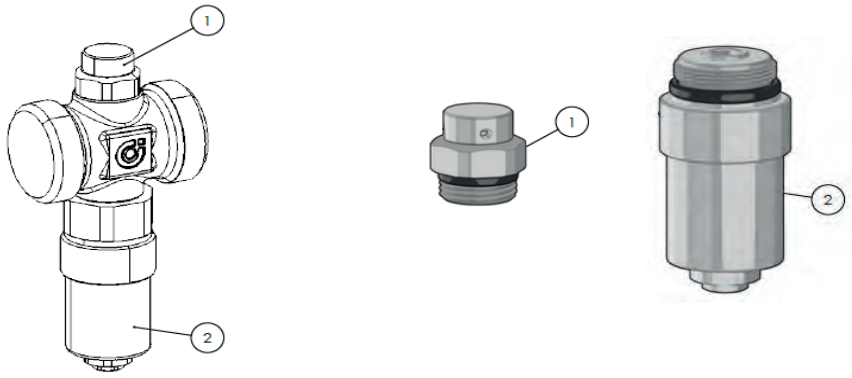

Pos.	Codice	Descrizione
1	Z001411	Ricambio per valvola di scarico antigelo VSA -Rompivuoto
2	Z001412	Ricambio per valvola di scarico antigelo VSA -Cartuccia termostatica

RE-PCM 40 - 50 R290 - Valvola 4 vie

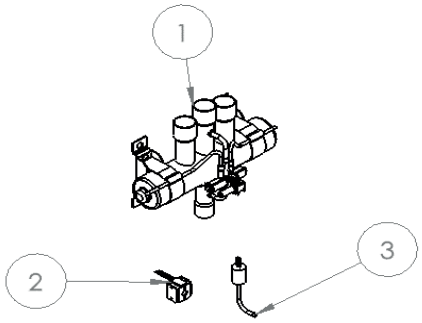

Pos.	Codice	Descrizione
1	ZK000824	Valvola 4 vie
2	ZK000841	Bobina valvola 4 vie
3	ZK000842	Pressostato di alta pressione

RE-PCM 40 - 50 R290 - Lamiere + ventilatori + batterie

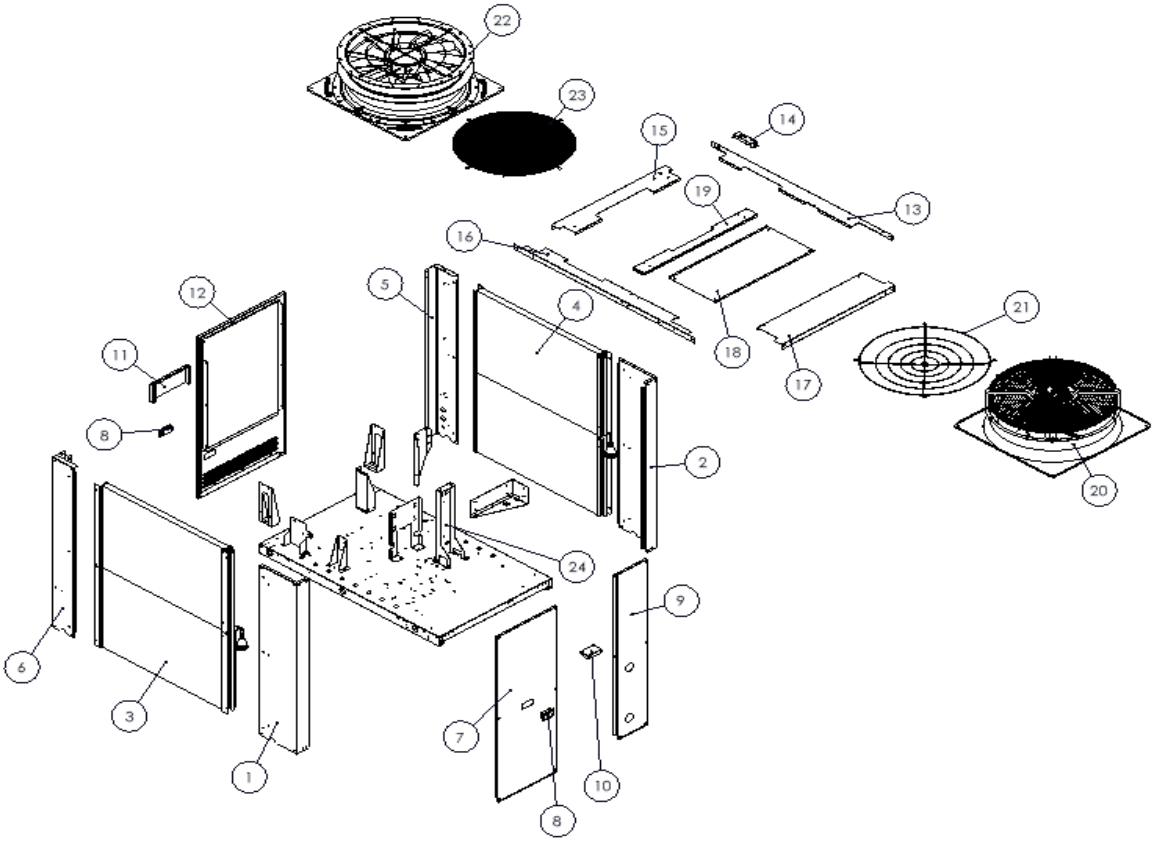

Pos.	Codice	Descrizione
1	ZK000801	Lamiera_1 R7035 + etichette
2	ZK000802	Lamiera_2 R7035 + etichette
3	ZK000675	Batteria destra (vista dal quadro) RE-PCM 40
3	ZK000771	Batteria destra (vista dal quadro) RE-PCM 50
4	ZK000676	Batteria sinistra (vista dal quadro) RE-PCM 40
4	ZK000772	Batteria sinistra (vista dal quadro) RE-PCM 50
5	ZK000803	Lamiera_3 R7035
6	ZK000804	Lamiera_4 R7035
7 + 8	ZK000805	Lamiera_5 + maniglia 7035
8	ZK000340	Maniglia di plastica
9 + 10	ZK000806	Lamiera_6 R7035 + lamiera di supporto per tubazioneuscita utenza + etichette
8 + 11 + 12	ZK000807	Lamiera_7 R7035 + lamiera per filtri quadro + maniglia+ etichette
11	ZK000808	Lamiera_8 R7035 + etichette
13 + 14	ZK000809	Lamiera_9 R7035
13	ZK000810	Lamiera_10 R7035
15	ZK000811	Lamiera_11 R7035
16	ZK000812	Lamiera_12 R7035
17	ZK000813	Lamiera_13 R7035
18	ZK000814	Lamiera_14 R7035
19	ZK000815	Lamiera_15 R7035
20	ZK000690	Ventilatore SL
21	ZK000691	Griglia ventilatore SL
22	ZK000692	Ventilatore SLL
23	ZK000693	Griglia ventilatore SLL
24	ZK000694	Lamiera_16 R9005

RE-PCM 40 - 50 R290 - Lamiere + ventilatori + batterie con serbatoio

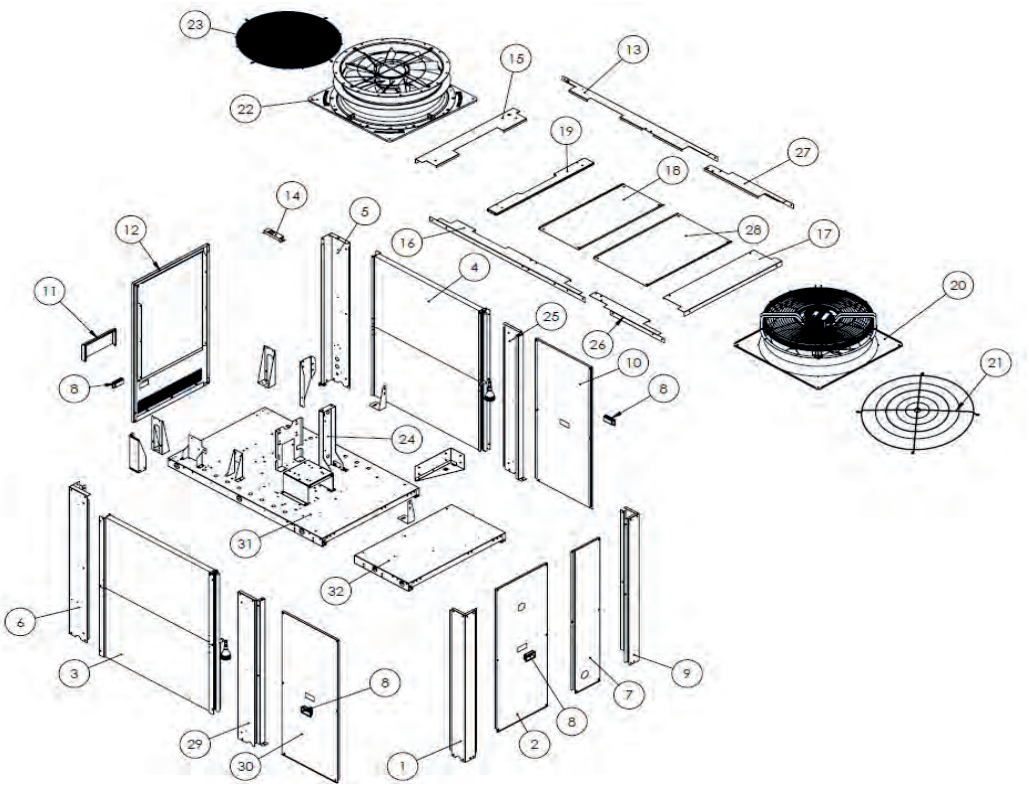

Pos.	Codice	Descrizione
1	ZK000902	Montante posteriore DX
2	ZK000903	Pannello posteriore SX di copertura
3	ZK000675	Batteria destra (vista dal quadro) RE-PCM 40
3	ZK000771	Batteria destra (vista dal quadro) RE-PCM 50
4	ZK000676	Batteria sinistra (vista dal quadro) RE-PCM 40
4	ZK000772	Batteria sinistra (vista dal quadro) RE-PCM 50
5	ZK000803	Lamiera_3 R7035
6	ZK000804	Lamiera_4 R7035
7	ZK000904	Pannello posteriore DX di copertura
8	ZK000340	Maniglia di plastica
9	ZK000905	Montante posteriore SX
10	ZK000906	Pannello posteriore di copertura
8 + 11 + 12	ZK000807	Lamiera_7 R7035 + lamiera per filtri quadro + maniglia+ etichette
11	ZK000808	Lamiera_8 R7035 + etichette
13 + 14	ZK000809	Lamiera_9 R7035
13	ZK000810	Lamiera_10 R7035
15	ZK000811	Lamiera_11 R7035
16	ZK000812	Lamiera_12 R7035
17	ZK000813	Lamiera_13 R7035
18	ZK000814	Lamiera_14 R7035
19	ZK000815	Lamiera_15 R7035
20	ZK000690	Ventilatore SL
21	ZK000691	Griglia ventilatore SL
22	ZK000692	Ventilatore SLL
23	ZK000693	Griglia ventilatore SLL
24	ZK000694	Lamiera_16 R9005
25	ZK000907	Montante centrale SX
26	ZK000908	Traverso superiore DX
27	ZK000909	Traverso superiore SX
28	ZK000910	Pannello superiore di tamponamento
29	ZK000911	Montante frontale DX
30	ZK000912	Pannello posteriore di copertura

RE-PCM 40 - 50 R290 - Circuito frigo

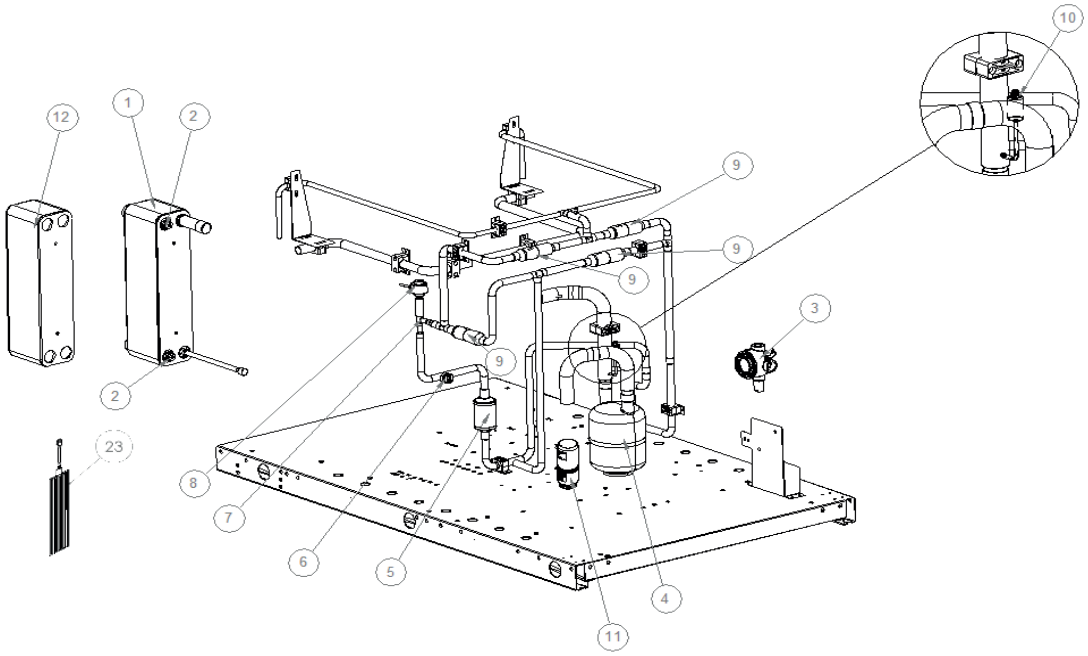

Pos.	Codice	Descrizione
1	ZK000827	Scambiatore + isolamento + etichetta RE-PCM 40
1	ZK000832	Scambiatore + isolamento + etichetta RE-PCM 50
2	ZK000698	Pozzetto porta sonda RE-PCM 40
2	ZK000838	Pozzetto porta sonda RE-PCM 50
3	ZK000699	Sensore R290 + cablaggio
4	ZK000700	Separatore + isolamento
5	ZK000701	Filtro deidratatore
6	ZK000702	Spia di liquido
7	ZK000828	Valvola d'espansione RE-PCM 40
7	ZK000833	Valvola d'espansione RE-PCM 50
8	ZK000843	Bobina valvola d'espansione RE-PCM 40
8	ZK000844	Bobina valvola d'espansione RE-PCM 50
9	ZK000704	Valvola di non ritorno linea liquido
10	ZK000179	Trasduttore di pressione 0-16 bar 0106
11	ZK000705	Ricevitore di liquido
12	ZK000706	Isolamento scambiatore RE-PCM 40
12	ZK000850	Isolamento scambiatore RE-PCM 50
23	ZK000707	Resistenza elettrica per scambiatore
24	ZK000708	Kit valvole schrader (10 pezzi)

RE-PCM 40 - 50 R290 - Circuito idraulico attacco scambiatore

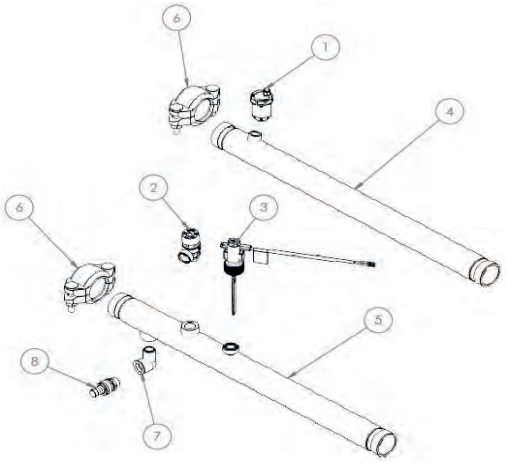

Pos.	Codice	Descrizione
1	ZK000709	Valvola di sfiato aria
2	ZK000710	Valvola di sicurezza acqua 6 bar
3	ZK000711	Flussostato
4	ZK000712	Tubo acqua_1 PS
5	ZK000531	Tubo acciaio 1-1/2” uscita acqua utenza
6	ZK000718	Attacco victaulic
7 + 8	ZK000719	Gomito 90° + rubinetto di scarico

RE-PCM 40 - 50 R290 - Circuito idraulico pompa PSI e PS

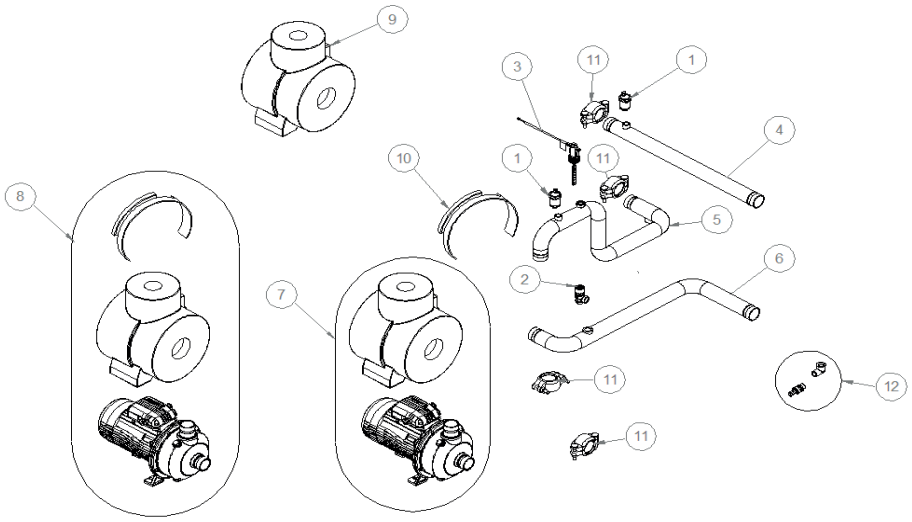

Pos.	Codice	Descrizione
1	ZK000709	Valvola di sfiato aria
2	ZK000710	Valvola di sicurezza acqua 6 bar
3	ZK000711	Flussostato
4	ZK000712	Tubo acqua_1 PS
5	ZK000713	Tubo acqua_2 PS
6	ZK000714	Tubo acqua_3 PS
7	ZK000829	Circolatore + isolamento
8	ZK000715	Circolatore + isolamento + resistenza
9	ZK000716	Isolamento pompa PS
10	ZK000717	Resistenza circolatore
11	ZK000718	Attacco victaulic
12	ZK000719	Gomito 90° + rubinetto di scarico

RE-PCM 40 - 50 R290 - Circuito idraulico pompa PSEC

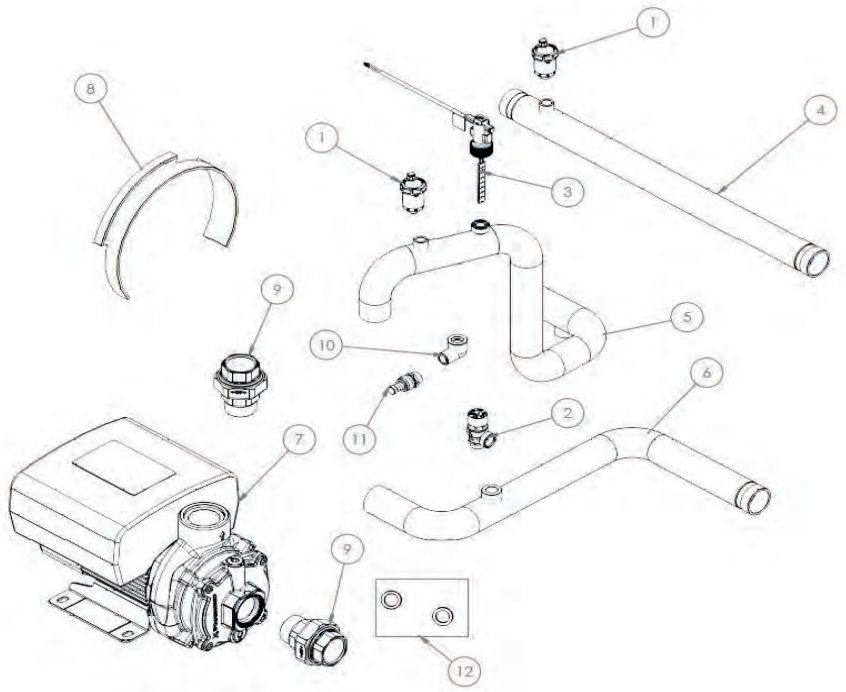

Pos.	Codice	Descrizione
1	ZK000709	Valvola di sfiato aria (2 pezzi)
2	ZK000710	Valvola di sicurezza acqua 6 bar
3	ZK000711	Flussostato
4	ZK000712	Tubo acqua_1 PS
5	ZK000528	Tubo acciaio 1-1/2”
6	ZK000540	Tubo acciaio 1-1/2”
7	ZK000541	Circolatore
8	ZK000717	Resistenza circolatore
9	ZK000542	Bocchettone a sede piana M/F 1-1/2” (2 pezzi)
10 + 11	ZK000719	Gomito 90° + rubinetto di scarico
12	ZK000459	Kit ricambio guarnizioni pompa EC

RE-PCM 40 - 50 R290 - Circuito idraulico pompa PSI e PS e kit serbatoio

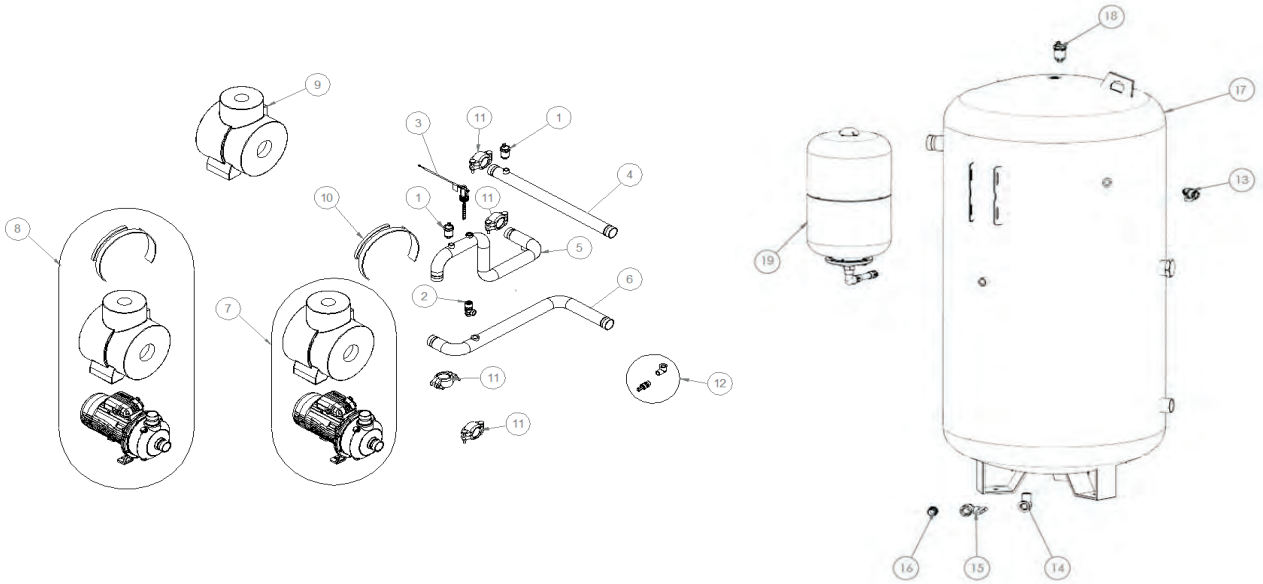

Pos.	Codice	Descrizione
1	ZK000709	Valvola di sfiato aria
2	ZK000710	Valvola di sicurezza acqua 6 bar
3	ZK000711	Flussostato
4	ZK000712	Tubo acqua_1 PS
5	ZK000713	Tubo acqua_2 PS
6	ZK000714	Tubo acqua_3 PS
7	ZK000829	Circolatore + isolamento
8	ZK000715	Circolatore + isolamento + resistenza
9	ZK000716	Isolamento pompa PS
10	ZK000717	Resistenza circolatore
11	ZK000718	Attacco victaulic
12	ZK000719	Gomito 90° + rubinetto di scarico
13	ZK000710	Valvola di sicurezza acqua 6 bar
14	ZK000548	Gomito 90° filettato M-F G3/4” zincato
15	ZK000549	Valvola a sfera MxF 3/4”
16	ZK000550	Raccordo portagomma maschio 3/4”x20
17	ZK000547	Serbatoio 400 litri
18	ZK000709	Valvola di sfiato aria
19	ZK000455	Kit vaso espansione 24 litri

RE-PCM 40 - 50 R290 - Circuito idraulico pompa PSEC e kit serbatoio

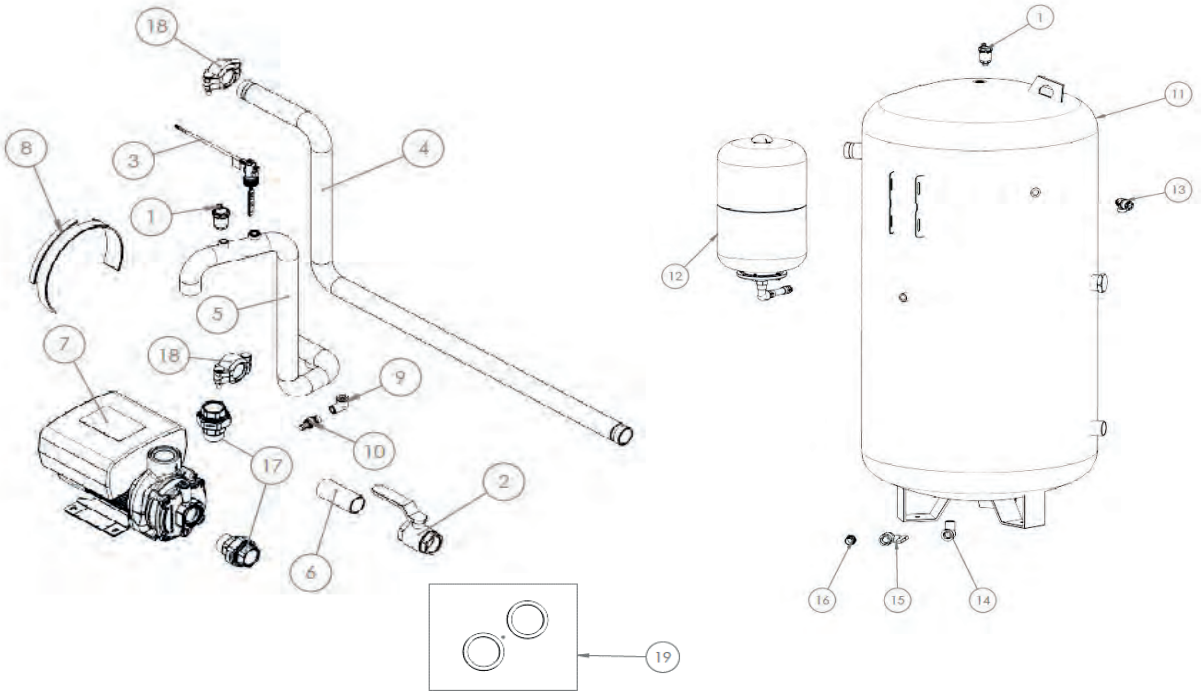

Pos.	Codice	Descrizione
1	ZK000709	Valvola di sfiato aria
2	ZK000543	Rubinetto a sfera 1” 1/2 in ottone
3	ZK000711	Flussostato
4	ZK000544	Tubo acciaio 1-1/2”
5	ZK000551	Tubo acciaio 1-1/2”
6	ZK000552	Tubo acciaio 1-1/2”
7	ZK000541	Circolatore
8	ZK000717	Resistenza circolatore
9 + 10	ZK000719	Gomito 90° + rubinetto di scarico
11	ZK000547	Serbatoio 400 litri
12	ZK000455	Kit vaso espansione 24 litri
13	ZK000710	Valvola di sicurezza acqua 6 bar
14	ZK000548	Gomito 90° filettato M-F G3/4” zincato
15	ZK000549	Valvola a sfera MxF 3/4”
16	ZK000550	Raccordo portagomma maschio 3/4”x20 mm
17	ZK000542	Bocchettone a sede piana M/F 1-1/2”
18	ZK000718	Attacco victaulic
19	ZK000459	Kit ricambio guarnizioni pompa EC

RE-PCM 40 - 50 R290 - Parte elettrica 1

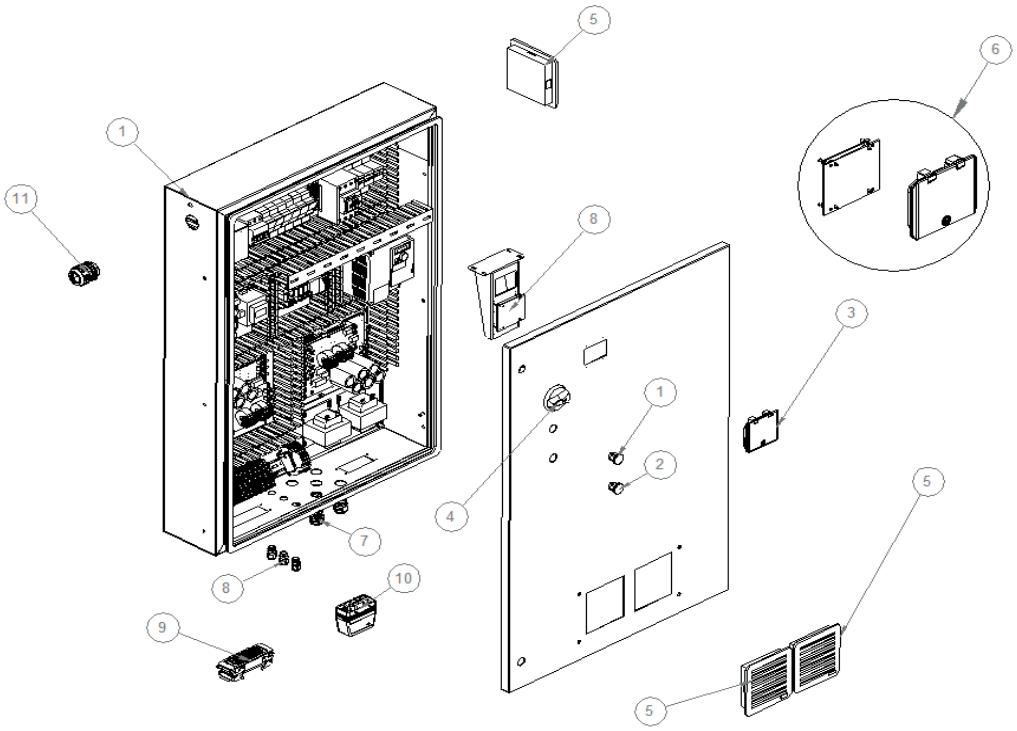

Pos.	Codice	Descrizione
1	ZK000721	Led_1 porta quadro elettrico
2	ZK000722	Led_2 porta quadro elettrico
3	ZK000723	Sportellino trasparente
4	ZK000741	Manovra di accensione
5	ZK000725	Filtro aria
6	ZK000726	“Kit display + sportellino + 4 supporti in plastica
7	ZK000727	Pressacavo ATEX M25 + controdado (2 pezzi)
8	ZK000728	Pressacavo ATEX M16 + controdado (3 pezzi)
9	ZK000729	Connettore di segnale (female)
10	ZK000730	Connettore di potenza (female)
11	ZK000731	Pressacavo ATEX M40 + controdado

RE-PCM 40 - 50 R290 - Parte elettrica 2

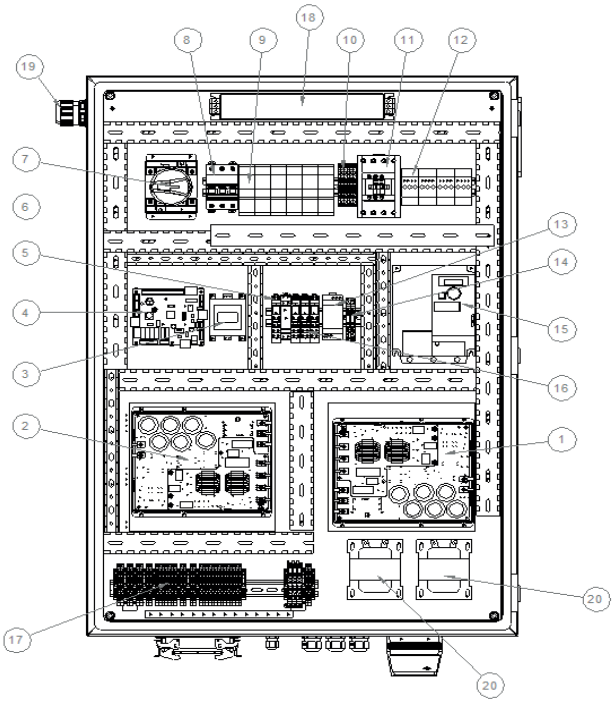

Pos.	Codice	Descrizione
1	ZK000762	Inverter per compressore programmato_1 RE-PCM 40
1	ZK000774	Inverter per compressore programmato_1 RE-PCM 50
2	ZK000763	Inverter per compressore programmato_2 RE-PCM 40
2	ZK000775	Inverter per compressore programmato_2 RE-PCM 50
3	ZK000764	Trasformatore elettrico
4	ZK000765	Scheda controllo programmata RE-PCM 40
4	ZK000776	Scheda controllo programmata RE-PCM 50
5	ZK000766	Relè 24V
6	ZK000740	Alimentatore
7	ZK000741	Sezionatore
8	ZK000742	Interruttore magneto termico
9	ZK000743	Portafusibile
10	ZK000744	Morsetto
11	ZK000745	Contattore
12	ZK000746	Ripartitore di potenza unipolare
13	ZK000888	Monitore di fase programmato per unità 3ph
14	ZK000748	Morsetto
15	ZK000884	Driver programmato per versione pompa modulatacon inverter (PSI)_R290
16	ZK000750	Relè 24V
17	ZK000751	Kit morsettiera
18	ZK000752	Filtro EMC
19	ZK000731	Pressacavo ATEX M40 + controdado
20	ZK000753	Induttanza
-	ZK000754	Kit fusibili 2x (2 pezzi)
-	ZK000989	Sonda NTC con tubo in acciaio (2 fili) (6 pezzi)
Cablaggi		
1	ZK000755	Cavo di comunicazione (inverter a scheda di controllo)
2	ZK000756	Cablaggio compressore
3	ZK000757	Cablaggio sensore R290
4	ZK000758	Kit dadi + viti + rondelle x10
Sensore R290		
1	ZK000735	Kit di calibrazione
2	ZK000777	Testa + cablaggio sensore R290

Pompa di calore RE-PCM TH 9 - 12 - 14 kW - Carpenteria

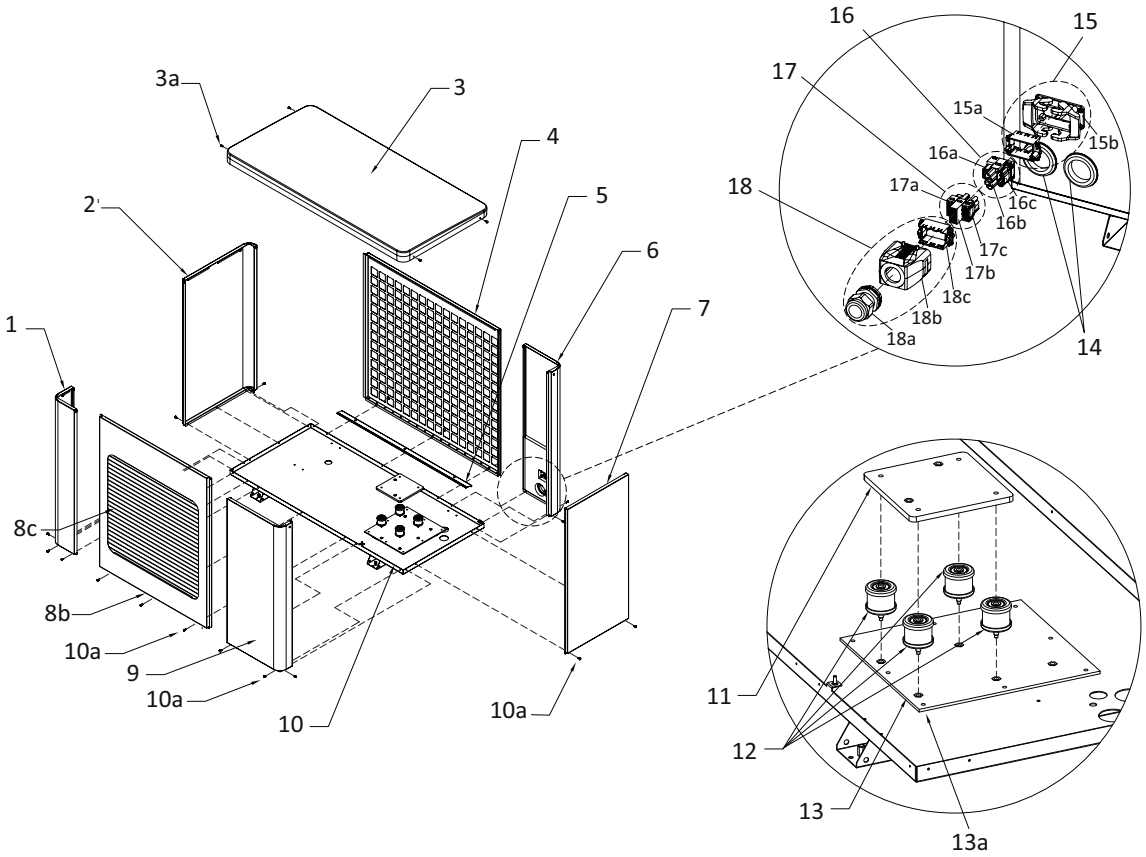

Pos.	Codice	Descrizione
1	F0200025	Pannello fisso corto laterale SX vern. RAL 7016 grigio antracite opaco
2	F0200021	Pannello fisso lungo laterale SX RAL 7016 grigio antracite opaco
3	F0100000	Cover PDC dimensione 1450 x 700
3a	Z0000004	Vite torx M5x16 fissaggio cover superiore
4	F0200035	Pannello posteriore proteggi batteria vern. RAL 7016 grigio antracite opaco
5	F0200063	Protezione EPP batteria vern. RAL 7016 grigio antracite opaco
6	F0200007	Assieme lamiera posteriore DX - Copertura tubi idraulici RAL 7016 grigio antracite opaco
7	F0200017	Assieme lamiera centrale spalla DX - compressore RAL 7016 grigio antracite opaco
8b	F0200037	Frontale copri ventilatore
8c	F0200038	Griglia aspirazione completa senza rompitratta
9	F0200013	Assieme lamiera anteriore spalla DX - compressore RAL 7016 grigio antracite opaco
10	F0200002	Base pompa di calore RAL 7016 grigio antracite opaco
10a	Z0000017	Vite autoforante 4x10
11	F0200075	Nuova piastra supporto compressore con rivetti
12	F0400005	Piedini piastra di base 110
13	F0200001	Piastra di base compressore separatore/ricevitore
13a	Z0000012	Vite di fissaggio EJOT M5 x 16 piastra compressore su EPP e Choke
14	Z0500000	Pressacavi in gomma per tubi acqua 1”
15a	E1200004	HC-M-B10-MFH-H - Cornici portamoduli
15b	E1200002	HC-STA-B10-BWD-ELC-AL – Custodia
16a	E1200007	HC-M-05-PT-M - Modulo portacontatti
16b	E1200008	HC-M-04-PT-M - Modulo portacontatti
16c	E1200006	HC-M-06-PT-M - Modulo portacontatti
17a	E1200011	HC-M-05-PT-F - Modulo portacontatti
17b	E1200010	HC-M-04-PT-F - Modulo portacontatti
17c	E1200009	HC-M-06-PT-F - Modulo portacontatti
18a	E1200005	Pressacavo bianco DN 20
18b	E1200003	HC-STA-B10-HHFD-1TTM32-EL-AL – Custodia
18c	E1200004	HC-M-B10-MFH-H - Cornici portamoduli

Pompa di calore RE-PCM TH 9 - 12 - 14 kW - EPP

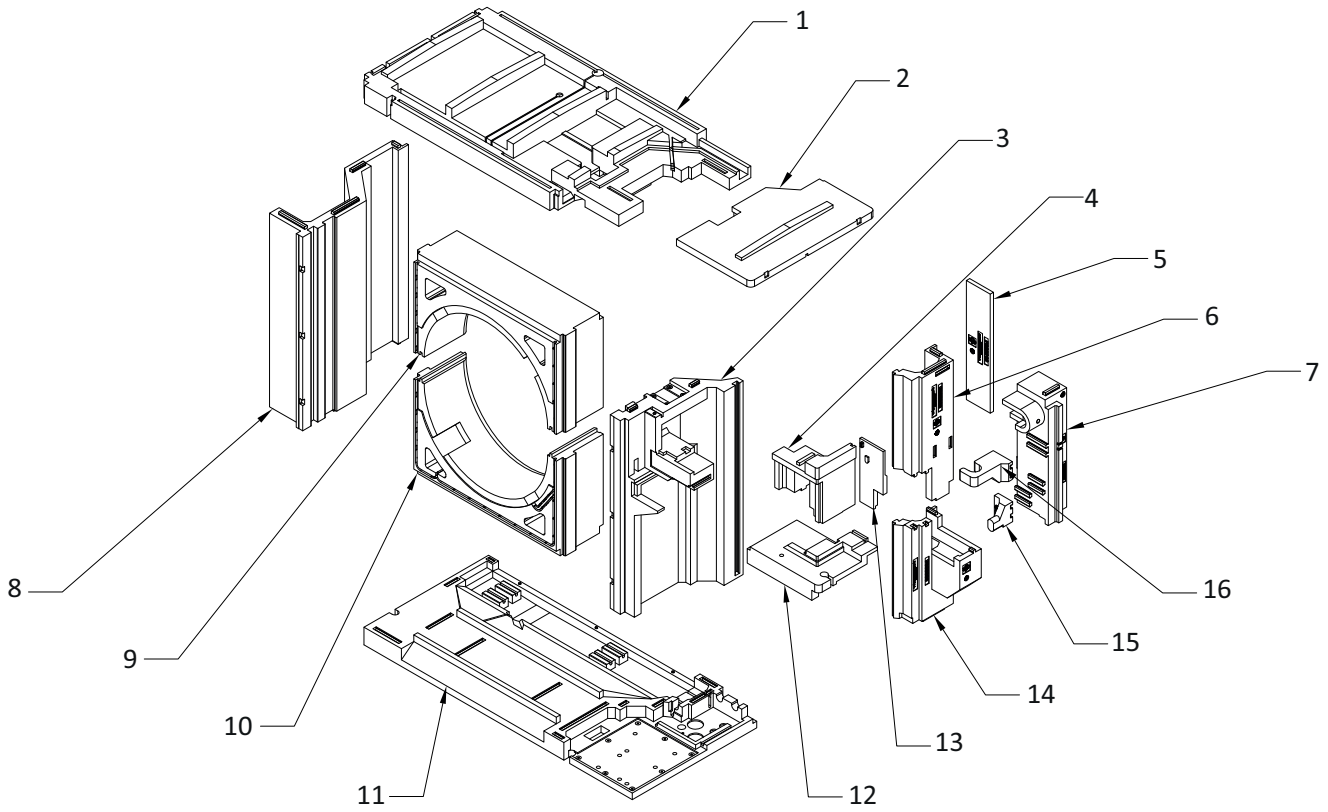

Pos.	Codice	Descrizione
1	F0000017	EPP coperchio batteria e ventilatore
2	F0000019	EPP coperchio gruppo gas
3	F0000016	EPP fianco DX
4	F0000021	EPP isolamento rigenerativo
5	F0000012	EPP spessore posteriore condensatore
6	F0000010	EPP copri ragno batteria
7	F0000022	EPP isolamento condensatore
8	F0000009	EPP fianco SX
9	F0000004	EPP Supporto superiore per ventilatore 630 mm
10	F0000003	EPP supporto inferiore per ventilatore 630 mm
11	F0000001	EPP basamento per PdC
12	F0000020	EPP supporto piastra schede elettroniche
13	F0000015	EPP chiusura vano elettrico
14	F0000000	EPP sostegno condensatore
15	F0000014	EPP supporto tubazione gruppo pompa
16	F0000013	EPP supporto degasatore

Pompa di calore RE-PCM TH 9 - 12 - 14 kW - Circuito idraulico

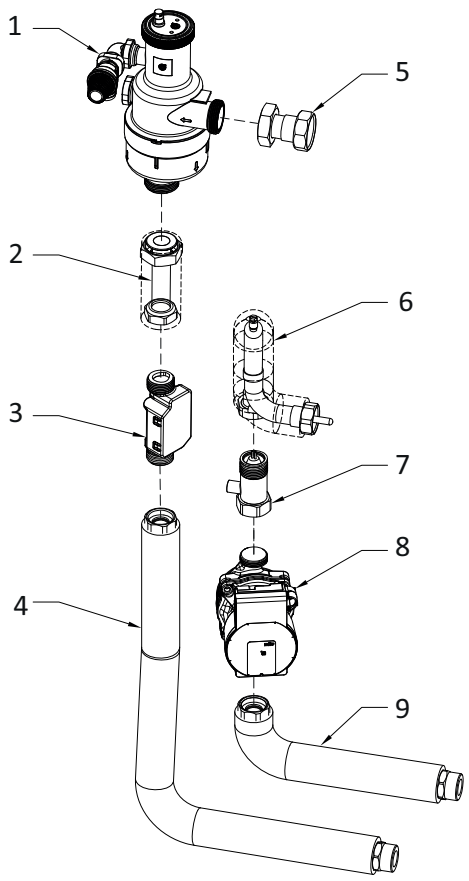

Pos.	Codice	Descrizione
1	H0500004	Disareatore stampato - 3 bar
2	R1400094	Slav tubo acqua out Cu22X1 D.10X0,9
2	H0300000	Guarnizione 1” piana
3	H0400000	Sensore di flusso ad ultrasuoni 1”M DN 20
3	H0300000	Guarnizione 1” piana
4	H0100005	Tubo AISI 304 ondulato 1”M x 1”F – Mandata con isolamento e guarnizioni
5	R1400089	Raccordo acqua 1”1/4F x 1”1/4F (Cu28X1)
5	H0300002	Guarnizione 1”1/4 piana
6	R1400111	Tubo acqua ritorno con pozzetto sonda
6	H0300000	Guarnizione 1” piana
7	H0700000	Valvola di ritegno 1”
7	H0300000	Guarnizione 1” piana
8	H0000007	Circolatore Wilo 15-130/8-87/ PWM1-12
8	H0300000	Guarnizione 1” piana
9	H0100004	Tubo AISI 304 ond. 1”M x 1”F - ritorno / circolatore con isolamento e guarnizione

Pompa di calore RE-PCM TH 9 - 12 - 14 kW - Parte elettrica

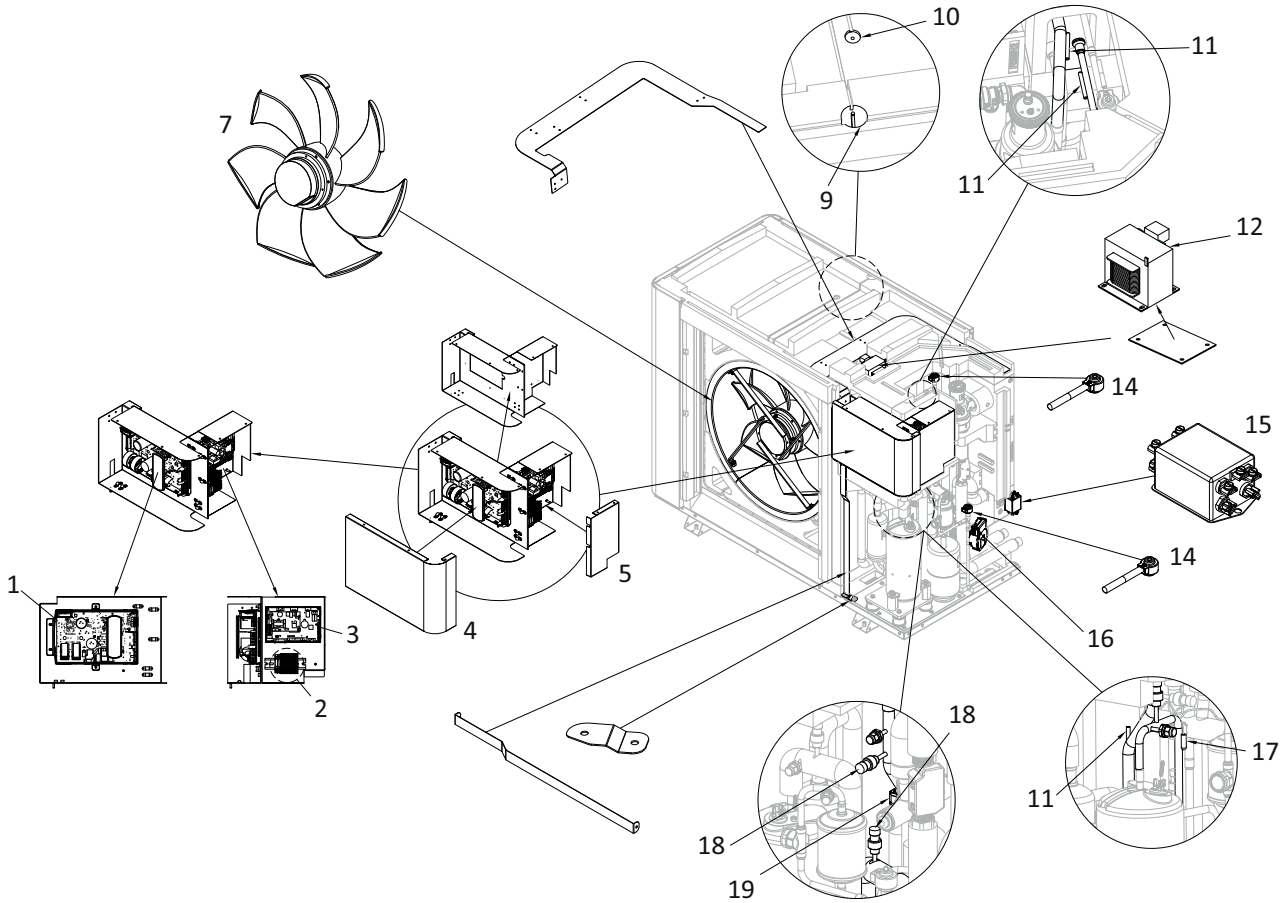

Pos.	Codice	Descrizione
1	E0100001	Driver con staffe di supporto 18A
1	E0100002	Driver con staffe di supporto
2	E1200014	Morsettiera completa di porta fusibili esclusa la barra DIN
3	E0000000	Scheda di regolazione uPC3 con staffe di supporto
4	F0200064	Coperchio inverter
5	F0200065	Coperchio morsettiera
7	V0000003	Ventilatore
9	E0200004	Sonda esterna + sonda umidita
10	E0200002	Sonda temperatura batteria
11	E0200001	Sonda T lato gas
12	E0400000	Choke / reattanza 2 MH
14	E0300001	Statore + cavo
15	E1200012	Filtro di rete EMI Schaffner, 20 A, 3 fasi, 440/250 V
15	E1200017	Filtro Schaffner 20A monofase
16	E1200016	Set cavo connettore di alimentazione 230 V + cavo connettore di comunicazione PWM
17	E0200000	Sonda alta T mandata compressore IP67
18	E1200015	Cavo connettore per trasduttore di pressione
19	E0300002	Cavo e bobina con vite per 4 vie
-	E1200013	Fusibile ausiliario 5x20 4AT

Pompa di calore RE-PCM TH 9 - 12 - 14 kW - Circuito frigo con collegamenti

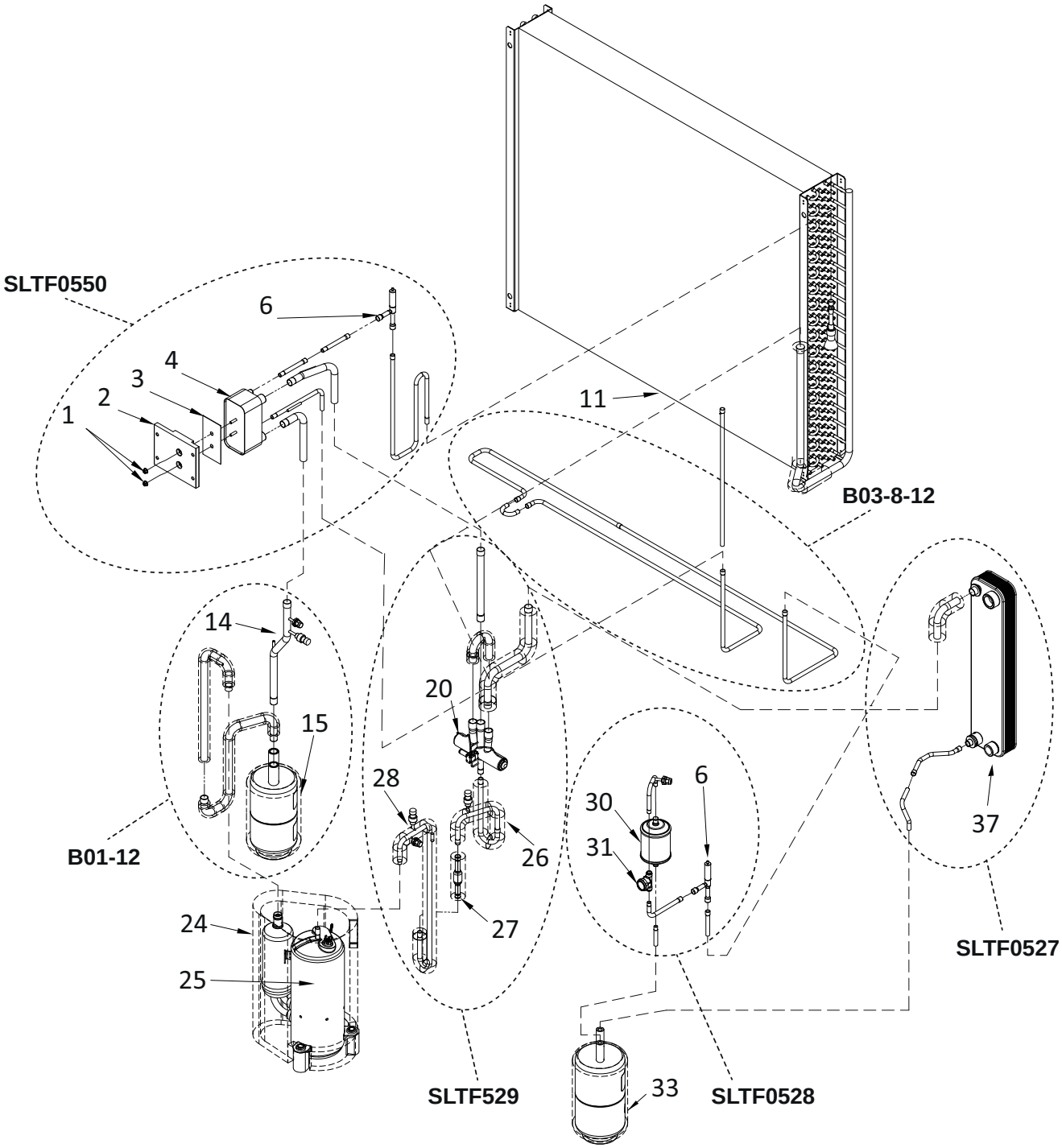

Pompa di calore RE-PCM TH 9 - 12 - 14 kW - Circuito frigo con collegamenti

Pos.	Codice	Descrizione
11	R1500002	Evaporatore
33	R0200008	Ricevitore di liquido 3 litri
24	I0100016	Isolamento compressore 13300 20 mm
25	R0000001	Kit compressore 13300 e piedini
25	Z0000018	Vite TE M8x110 passante per compressore / piastra EPP su Rivelox
25	Z0000019	Vite TE M8x115 passante per compressore / piastra EPP su antivibrante

Ricambi semilavorati

SLTF0550	**R1100021E**	**Scambiatore rigenerativo/espansione su ragno batteria**
1	Z0000009	Vite TE M5 x 20 tra contropiastra rigenerativo e driver
2	F0300001	Piastra recupero di calore
3	R1000000	Thermal pad tra cool plate e scambiatore rigenerativo
4	R0800004	Scambiatore a piastre rigenerativo C12L-EZ-46
6	R0300006	Valvola di espansione EEV-E2V24BSFC1
B01-12	**R0100001E**	**Assieme separatore liquido**
14	R1200000	Trasduttori pressione bassa 0-5V 0…20,7
14	R0900001	Attacco assieme cappuccio + guarnizione
14	R0900002	Attacco valvola per attacco carica 0-60 bar HNBR
14	R0900003	Attacco raccordo di carica 1/4 SAE tubo rame Ø6 L = 20 mm R290
15	R0100004	Separatore di liquido 2,5 litri
SLTF0529	**R0400001E**	**Slav frigo valvola a 4 vie**
20	R0400004	Valvola 4 vie STF-H0429
26	R1200001	Trasduttori pressione alta 0-5V 0…34,5
27	R0600001	Valvola di non ritorno per gas - 12 mm
28	R1200003	Pressostato di alta ACB-2UB464W I/20
28	R0900001	Attacco assieme cappuccio + guarnizione
28	R0900002	Attacco valvola per attacco carica 0-60 bar
28	R0900003	Attacco raccordo di carica 1/4SAE tubo rame Ø6 L = 20 mm R290
SLTF0528	**R1400001E**	**Assieme frigo filtro+spia+termostatica**
6	R0300006	Valvola di espansione EEV-E2V24BSFC1
30	R0500000	Filtro disidratatore
31	R0700000	Spia liquido e umidità
SLTF0527	**R0800007E**	**Assieme condensatore**
37	R0800010	Condensatore AC65-28
B03-8-12	**R1400071E**	**Assieme sottoraffreddamento**

Azorra

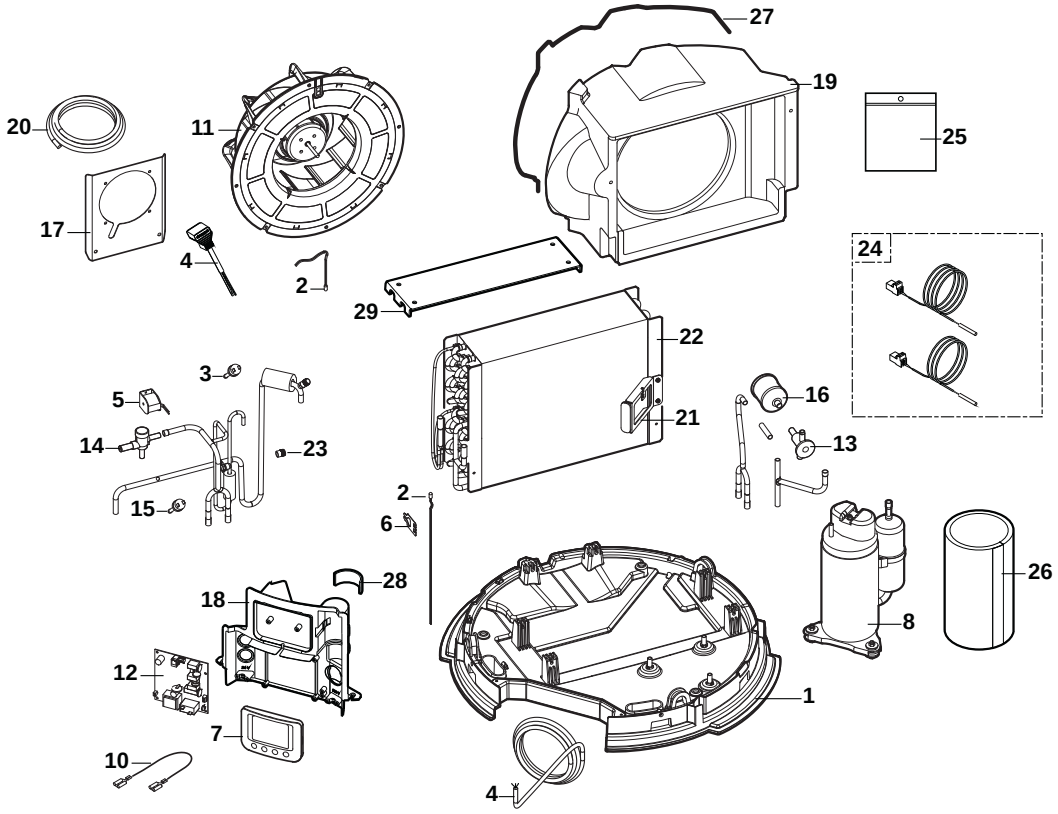

Pos.	Codice	Descrizione
1	SFH41000	Base pompa di calore
2	7606446	Sensore di cablaggio X5 TWH
3	7611992	Pressostato cablato
4	SFH32178	Cavo cablaggio
5	SFH24053	Bobina EV
6	SFH40173	Gancio sensore
7	SFH31034	Pannello di controllo HMI
8	SFH20050	Compressore Mitsubishi KB12
10	SFH33170	Connettore EARD
11	SFH37008	Ventilatore
12	7641131	Scheda controllo UNIT PCU-195
13	SFH23108	Valvola di espansione
14	SFH24052	Elettrovalvola
15	SFH22234	Interruttore di pressione
16	SFH21038	Essiccatore DCYC033S
17	SFH40172	Staffa ventilatore
18	SFH41001	Supporto pannello di controllo
19	SFH41002	Condotto aria
20	SFH98172	Chiusura schiumata
21	SFH40171	Supporto compressore
22	SFH25298	Evaporatore
23	SFH12102	Tappo valvola
24	7642838	Sensori cablati (2x)
25	200020513	Set viti per pompa di calore
26	7622250	Isolamento compressore
27	7680708	Guarnizione condotto aria
28	7661361	Isolamento pannello di controllo
29	7660902	Isolamento superiore evaporatore

Azorra - Bollitore

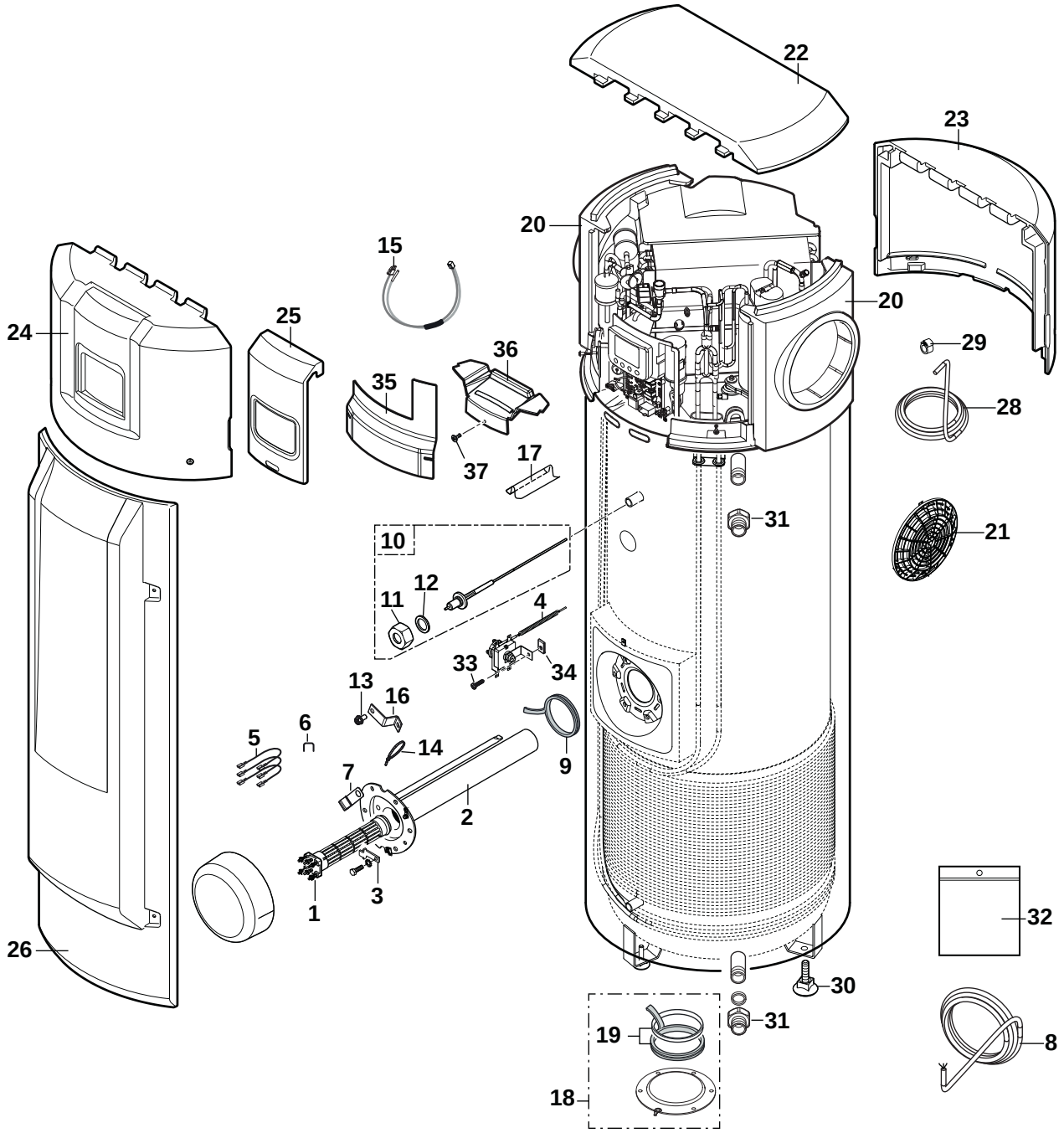

Azorra - Bollitore

Pos.	Codice	Descrizione
1	7614973	Riscaldatore elettrico cablato 2400W
2	97862390	Copertura unità riscaldante
3	7607345	Fissaggio piastra
4	7601513	Termostato di sicurezza
5	200011080	Cavo nero (x3)
6	300019070	Ponte di collegamento
7	95320240	Clip cavo
8	7603136	Alimentazione cavo
9	95013133	Guarnizione D82
10	200021118	Gruppo raccordo G3/4 ACI
11	300027388	Raccordo 3/4 D15
12	95013060	Guarnizione 24 x 17 x 2 mm Q45-90
13	7617252	Vite H M5 x 10 serrata DIN7500D
14	95320112	Morsetto INSULOK HST 18R
15	300025716	Cavo anodo
16	7611795	Supporto sensore
17	95365613	Divisore per tubo
18	89525501	Gruppo ispezione
19	89705511	Set chiusura 7 mm
20	300025193	Ugello fumi
21	300025194	Griglia
22	300025192	Copertura superiore
23	200020278	Copertura posteriore + Viti
24	200020279	Copertura frontale + Viti
25	7605616	Copertura AZORRA
26	300025930	Copertura anteriore 200/300
26	300025931	Copertura anteriore 300
28	94994712	Tubo Pvc D16 x 12
29	S101017	Morsetto
30	97860646	Piede regolabile
31	300025648	Raccordo dielettrico 3/4”
32	200020217	Set viti
33	95770693	Vite CBL Z ST 3,9-16 C ZN
34	97758856	Clip dado NUL 0516
35	7673491	Deflettore scheda
36	7674250	Protezione ZNO
37	95770690	Vite CBL Z St 3,9-9,5 C Zn

Azorra ACE - Copertura superiore

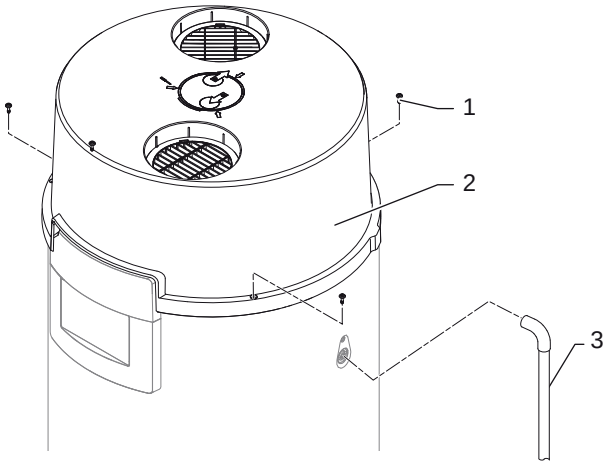

Pos.	Codice	Descrizione
1	S62708	Vita prigioniera M5 x 20 mm
2	7784745	Copertura superiore completa
3	7602241	Flessibile per condensa

Azorra ACE - Pannello di controllo

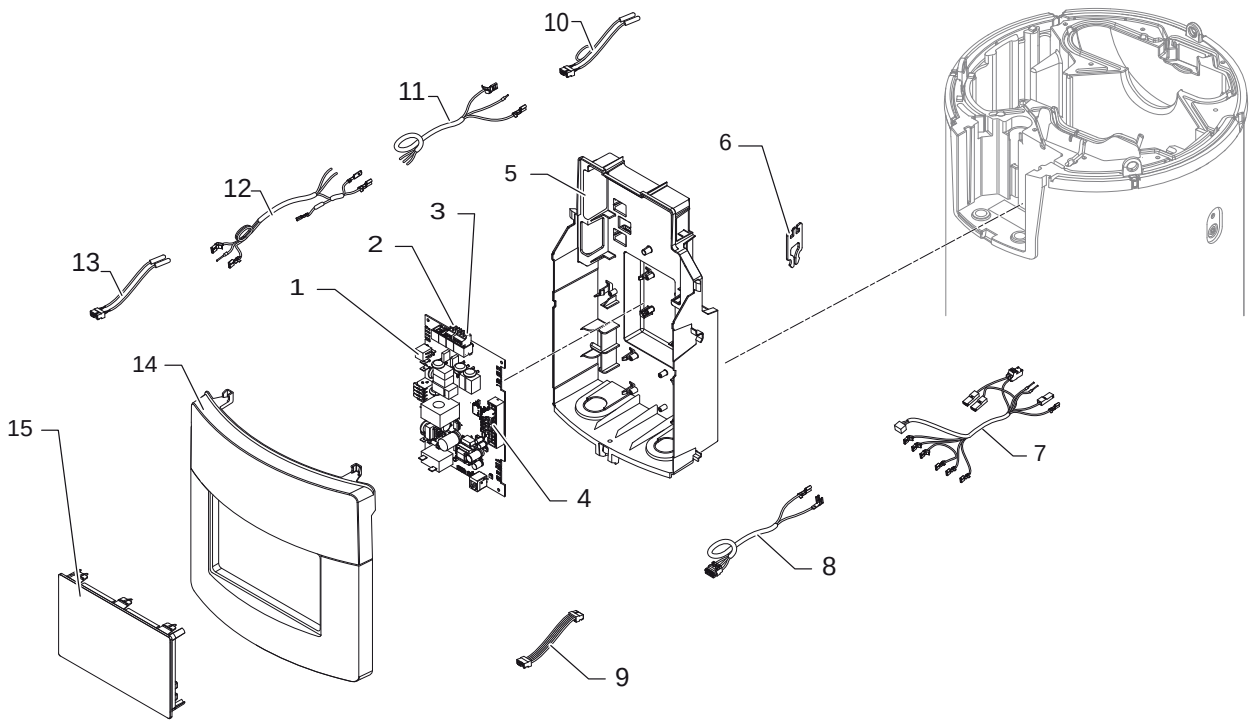

Pos.	Codice	Descrizione
1	7765100	PCB CU–HW-01
2	300024269	Connettore a innesto 2 pin
3	7674749	Connettore a innesto 3 pin
4	200009965	Connettore 2 pin BL
5	7778710	Unità pannello di controllo completo
6	7601764	Supporto sensore pompa di calore
7	7755585	Cavo compressore
8	7774992	Cavo anodo a corrente imposta
9	7622059	Cablaggio L-BUS, lunghezza 300 mm
10	7755584	Cablaggio sensore serbatoio
11	7755586	Cavo di alimentazione
12	7755587	Cavo preriscaldatore
13	7755588	Cablaggio sensore pompa di calore
14	7771745	Guarnizione pannello di controllo
15	7787198	Pannello di controllo

Azorra ACE - Pompa di calore

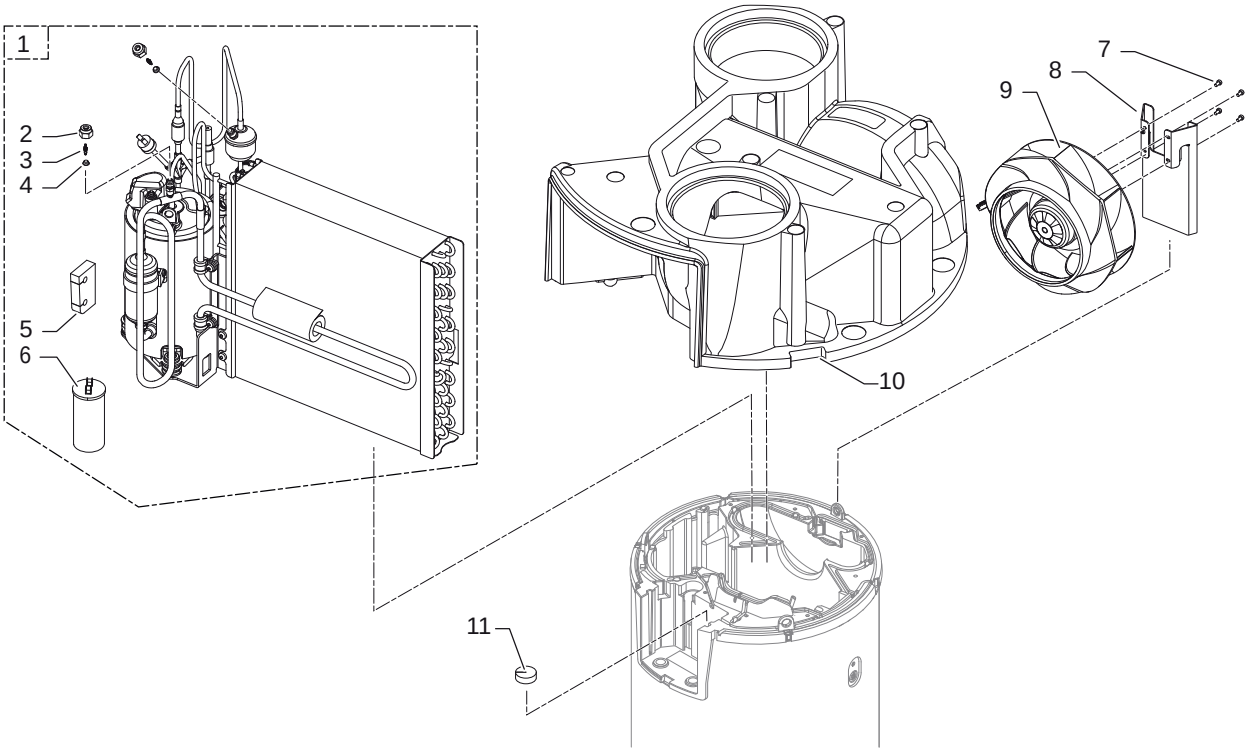

Pos.	Codice	Descrizione
1	7793300	R290 Unità refrigerante
2	368857	Dado 1/4” SAE Schrader
3	7778241	Valvola Schrader 43000
4	368986	Guarnizione in rame 1/4” SAE
5	7783760	Passante per tubo
6	7751828	Condensatore 400 V-13 µF
7	7670154	Vite ISO 14580 M4x8 - 8,8
8	7726782	Staffa ventola
9	7857273	Ventilatore Azorra ACE
10	7759340	Copertura centrale
11	7625466	Isolamento pozzetto portasonde serbatoio

Azorra ACE - Coperchio anteriore

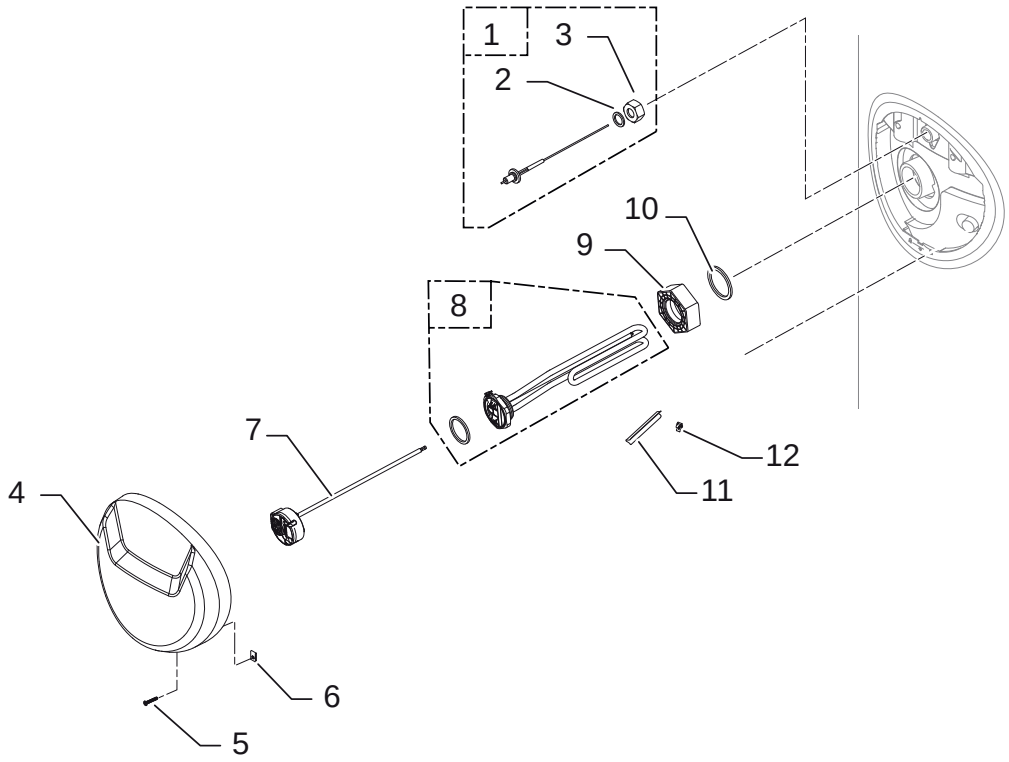

Pos.	Codice	Descrizione
1	200021118	Anodo a corrente imposta con raccordo 3/4”
2	95013060	Guarnizione verde, 24 x 17 x 2 mm
3	300027388	Raccordo femmina, G3/4” - diametro 15 mm
4	7768002	Coperchio anteriore
5	95770697	Viti 3,94 x 25
6	97758856	Dado a montaggio rapido
7	7768070	Termostato di sicurezza
8	7784152	Elemento riscaldante completo, 1800 W
9	7745169	Raccordo dielettrico, G2” / G1-1/4”
10	7777343	Guarnizione in silicone, 54 x 44 x 3 mm
11	95365613	Separatore pozzetto portasonde, lunghezza 90 mm
12	7720184	Clip di terra

Azorra ACE - Sportello ispezione inferiore

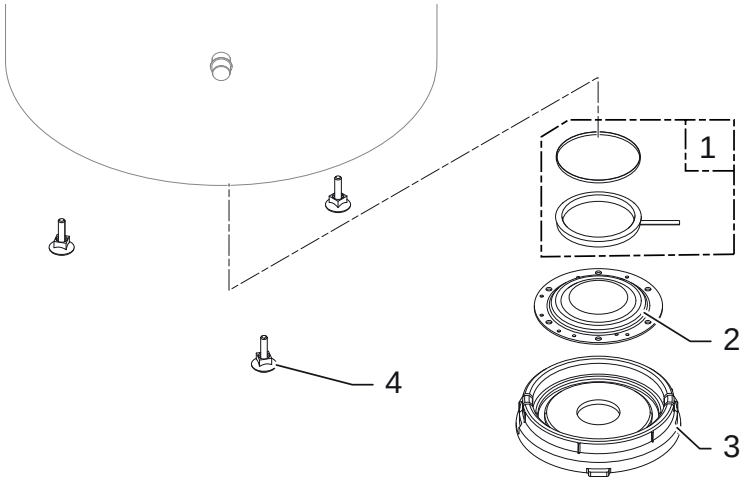

Pos.	Codice	Descrizione
1	89705511	Anello di ritegno + guarnizione a labbro, diametro 112 x 7 mm
2	89525501	Sportello d'ispezione smaltato, diametro 192 mm
3	300026994	Isolamento dello sportello di ispezione PSE
4	97860646	Piede regolabile M10 x 35 mm
5	7793199	Collegamento

Azorra ACE - Collegamenti

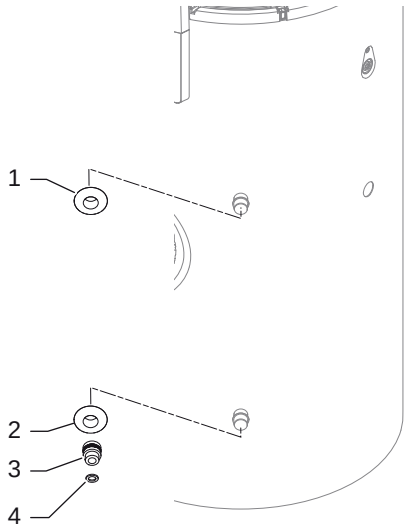

Azorra ACE 200

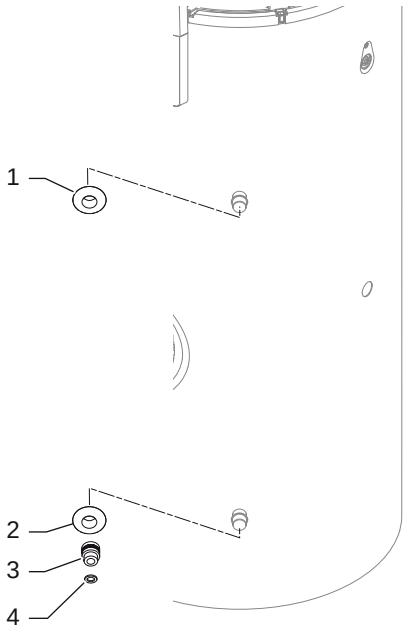

Azorra ACE 250

Pos.	Codice	Descrizione
1	7759214	Collare per tubi 3/4”, rosso
2	7759216	Collare per tubi 3/4”, blu
3	7605675	Raccordo dielettrico maschio/femmina 3/4”
4	287914	Guarnizioni 3x24x15 EPDM

Azorra ACE - Sportello ispezione inferiore

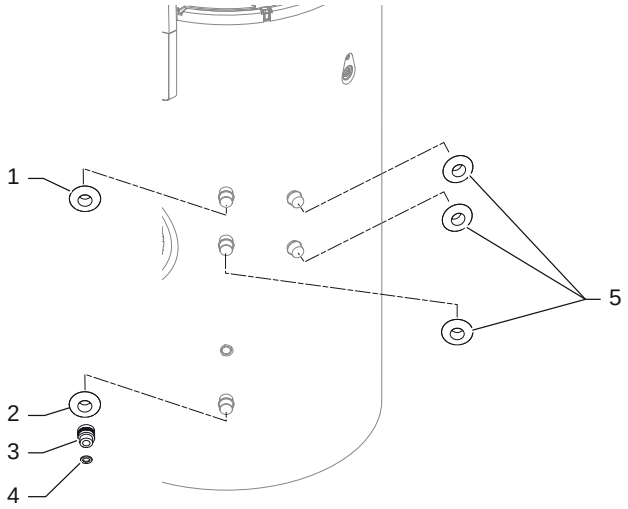

Azorra ACE 200

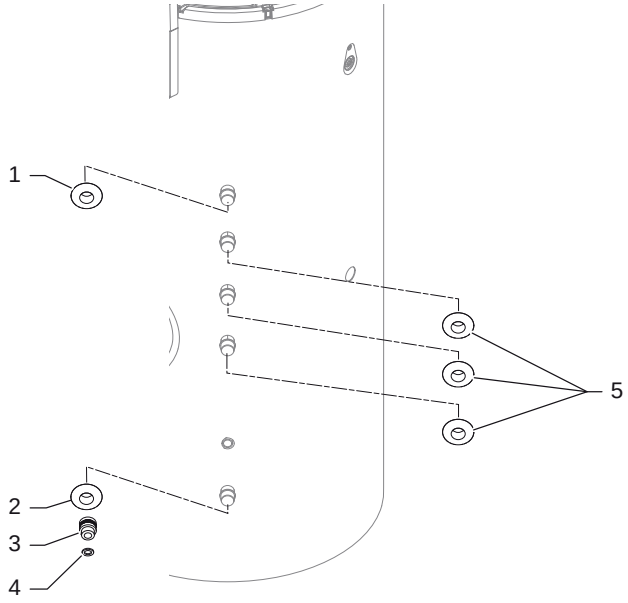

Azorra ACE 250

Pos.	Codice	Descrizione
1	7759214	Collare per tubi 3/4”, rosso
2	7759216	Collare per tubi 3/4”, blu
3	7605675	Raccordo dielettrico maschio/femmina 3/4”
4	287914	Guarnizioni 3x24x15 EPDM
5	300026694	Collare per tubi 3/4”

RE-SPC 110 - Mantello e display

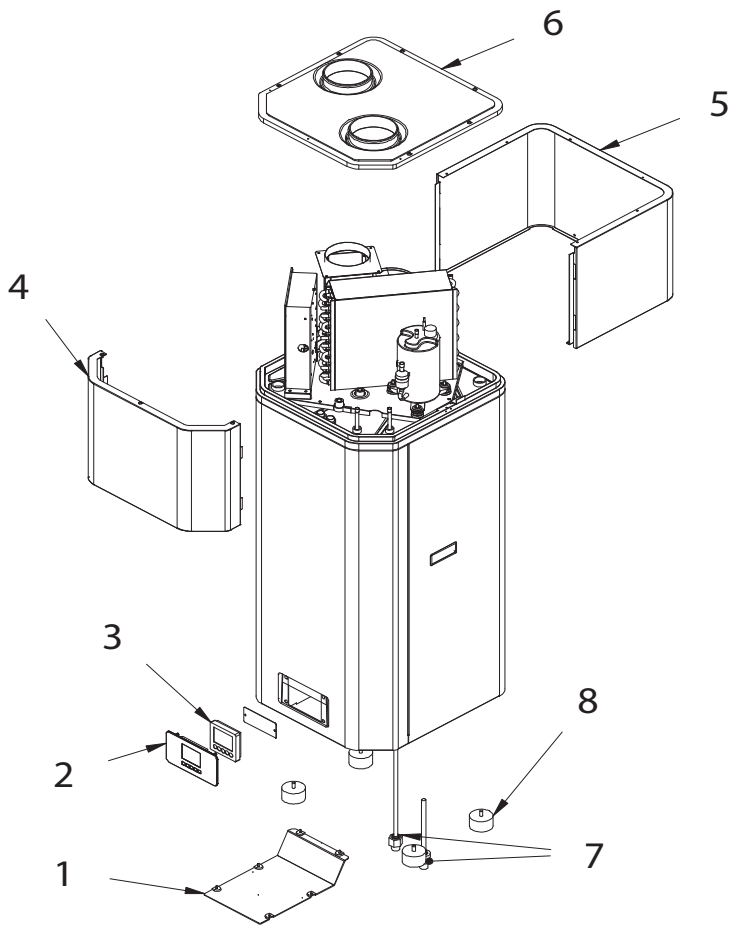

Pos.	Codice	Descrizione
1	CM-0279	Chiusura inferiore
2	CM-0281	Vetro touch del controllo
3	CM-0396	Controllo
4	Z001322	Pannello + rivestimento
5	Z001323	Pannello + rivestimento
6	CM-0285	Pannello superiore
7	CM-0452	Ingresso acqua (blu)
7	CM-0453	Uscita acqua (rosso)
8	015908 # 010054	Kit antivibranti

RE-SPC 110 - Resistenza, termostato e sonde

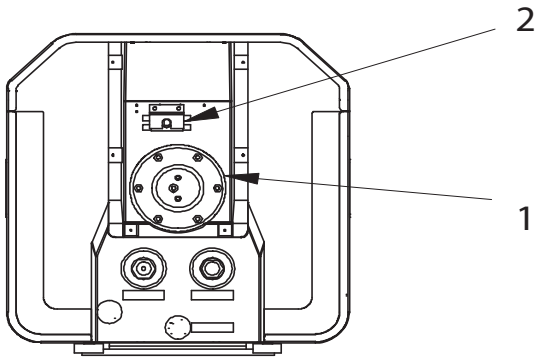

Pos.	Codice	Descrizione
1	CM-0280	Flangia con resistenza e anodo
1	Z001069	Guarnizione
2	CM-0293	Termostato di sicurezza
3	CM-0316	Anodo in magnesio

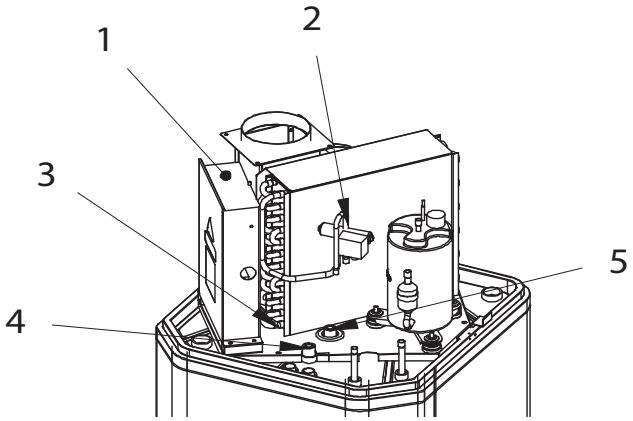

Pos.	Codice	Descrizione
1	CM-0295	Sonda ambiente
2	CM-0296	Sonda mandata circuito gas
3	CM-0296	Sonda ritorno circuito gas
4	CM-0296	Sonda parte superiore serbatoio
5	CM-0297	Sonda parte inferiore serbatoio

RE-SPC 110 - Componenti frigo

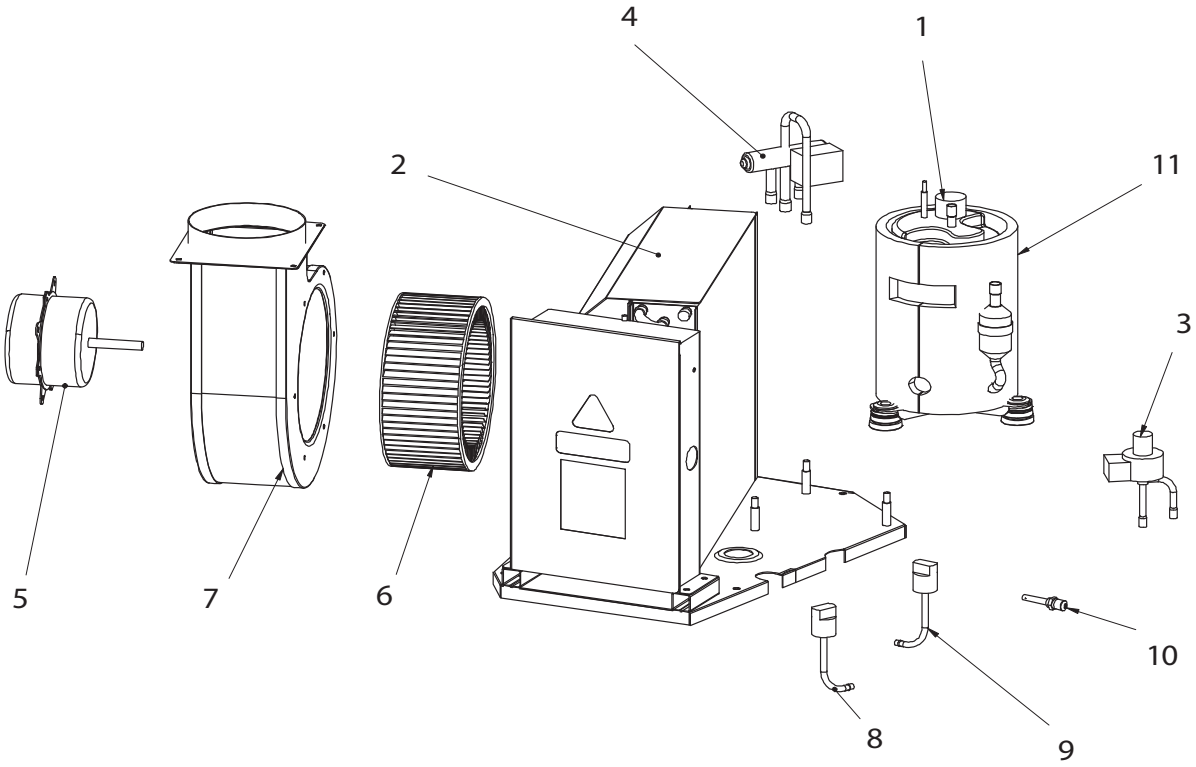

Pos.	Codice	Descrizione
1	CHCC-FD-CO-0072	Compressore
2	CM-0255	Batteria evaporante
3	CM-0259	Valvola di espansione elettronica
4	CM-0260	Valvola 4 vie
5	CM-0286	Motore del ventilatore
6	CM-0287	Pale del ventilatore
7	CM-0288	Struttura del ventilatore
8	CM-0289	Pressostato di bassa pressione
9	CM-0326	Pressostato di alta pressione
10	CM-0291	Valvola
11	CH-IL-0193	Isolamento del compressore

RE-SPC 110 - Quadro elettrico

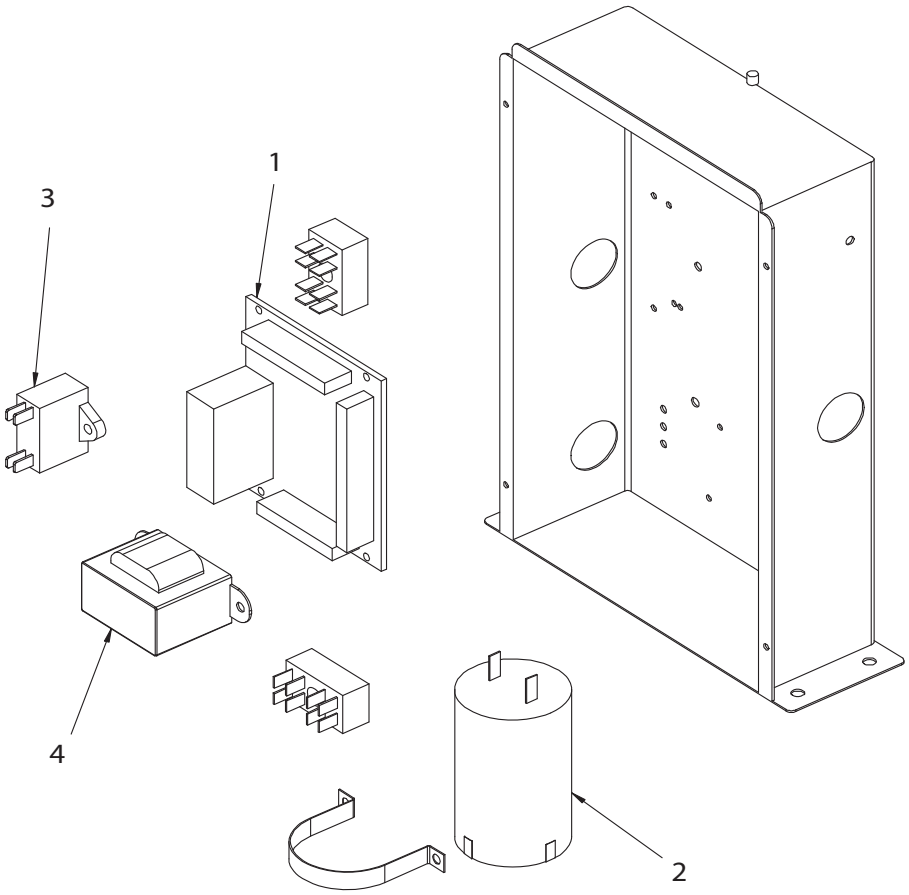

Pos.	Codice	Descrizione
1	Z000195	Scheda elettronica
2	CM-0306	Condensatore del compressore
3	CM-0307	Condensatore del ventilatore
4	CM-0310	Trasformatore

Elga ACE All In One 28C / 35C EXP / frame 4-6 / frame 8

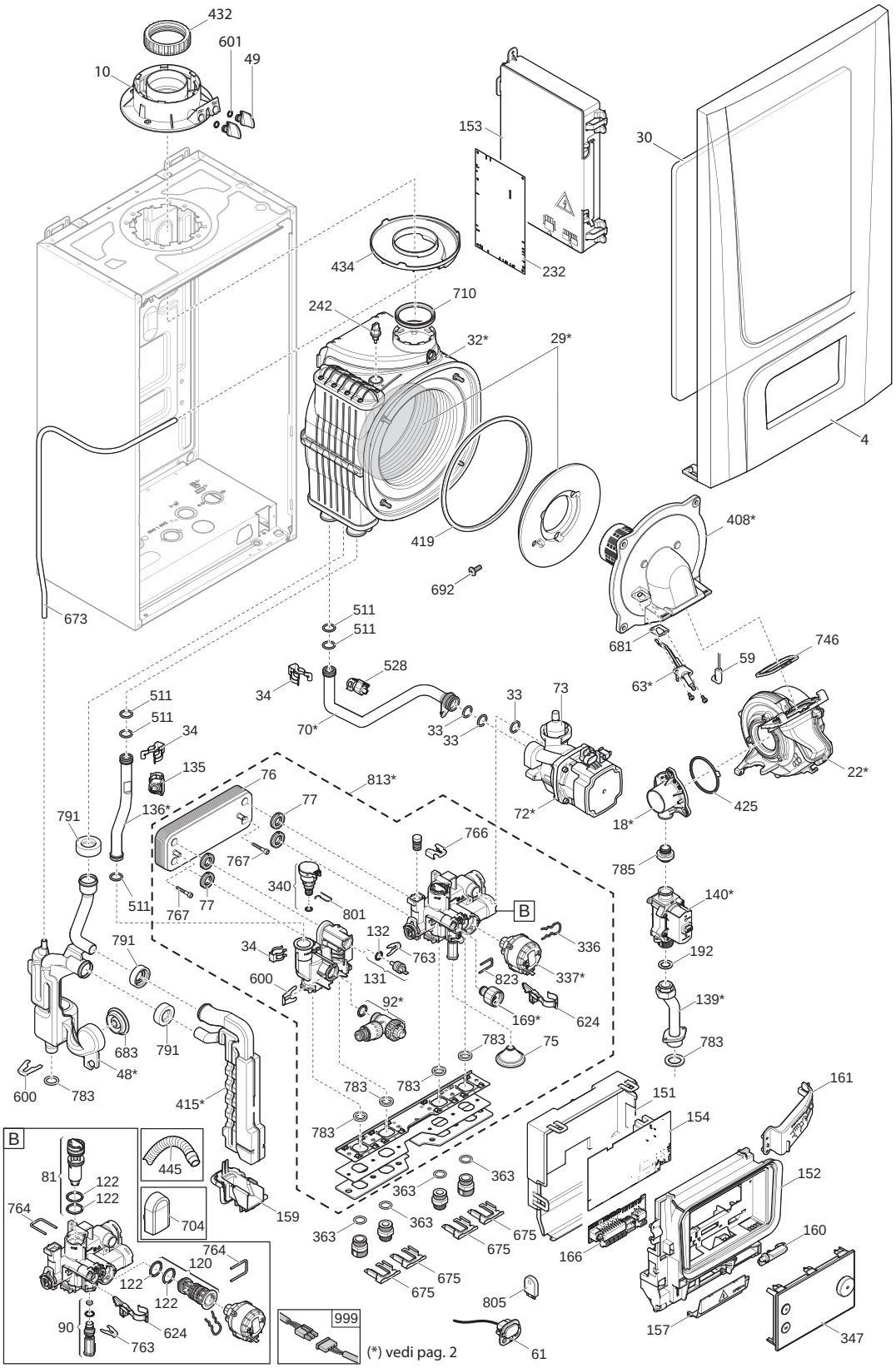

Elga ACE All In One 28C / 35C EXP / frame 4-6 / frame 8

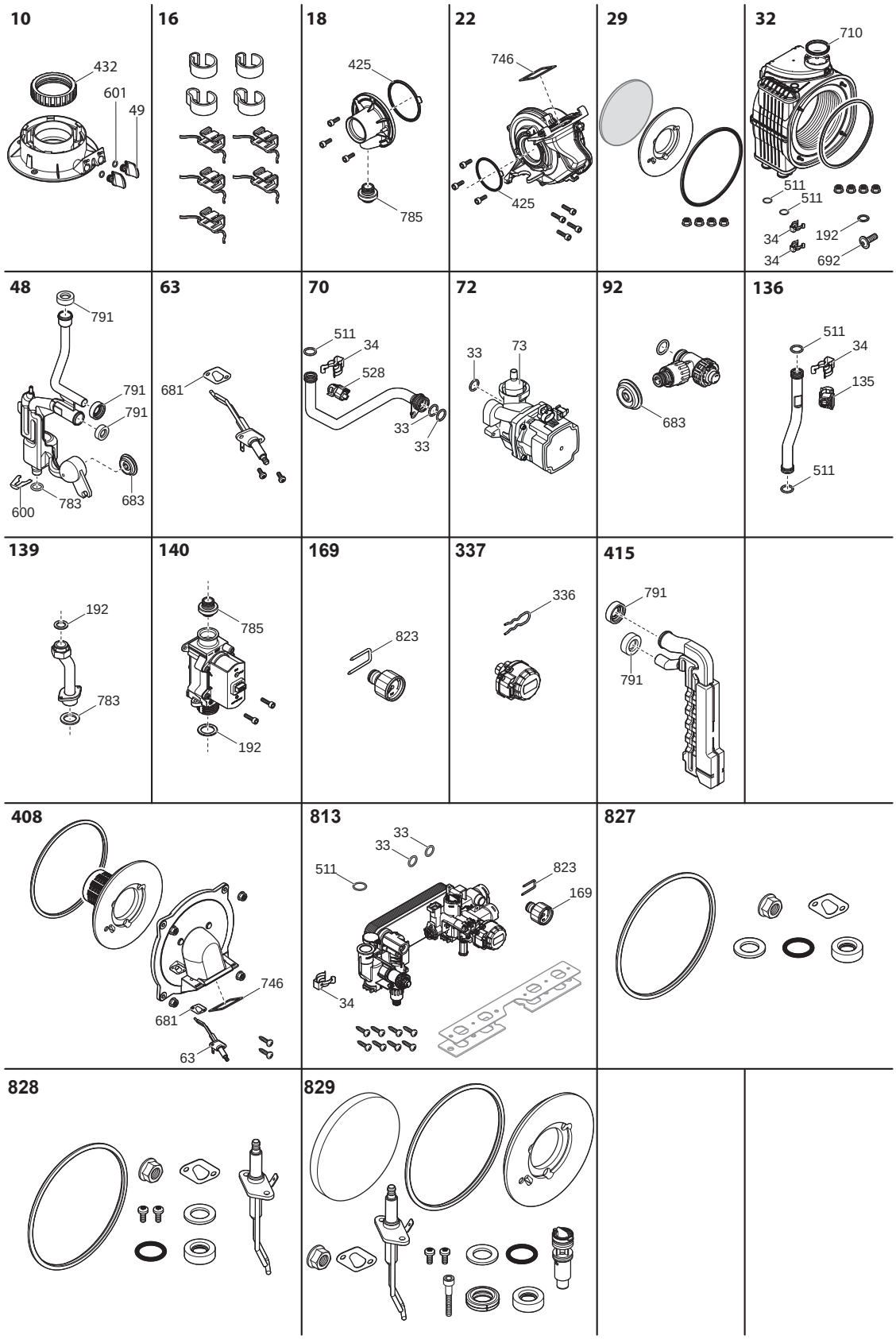

Elga ACE All In One 28C / 35C EXP / frame 4-6 / frame 8

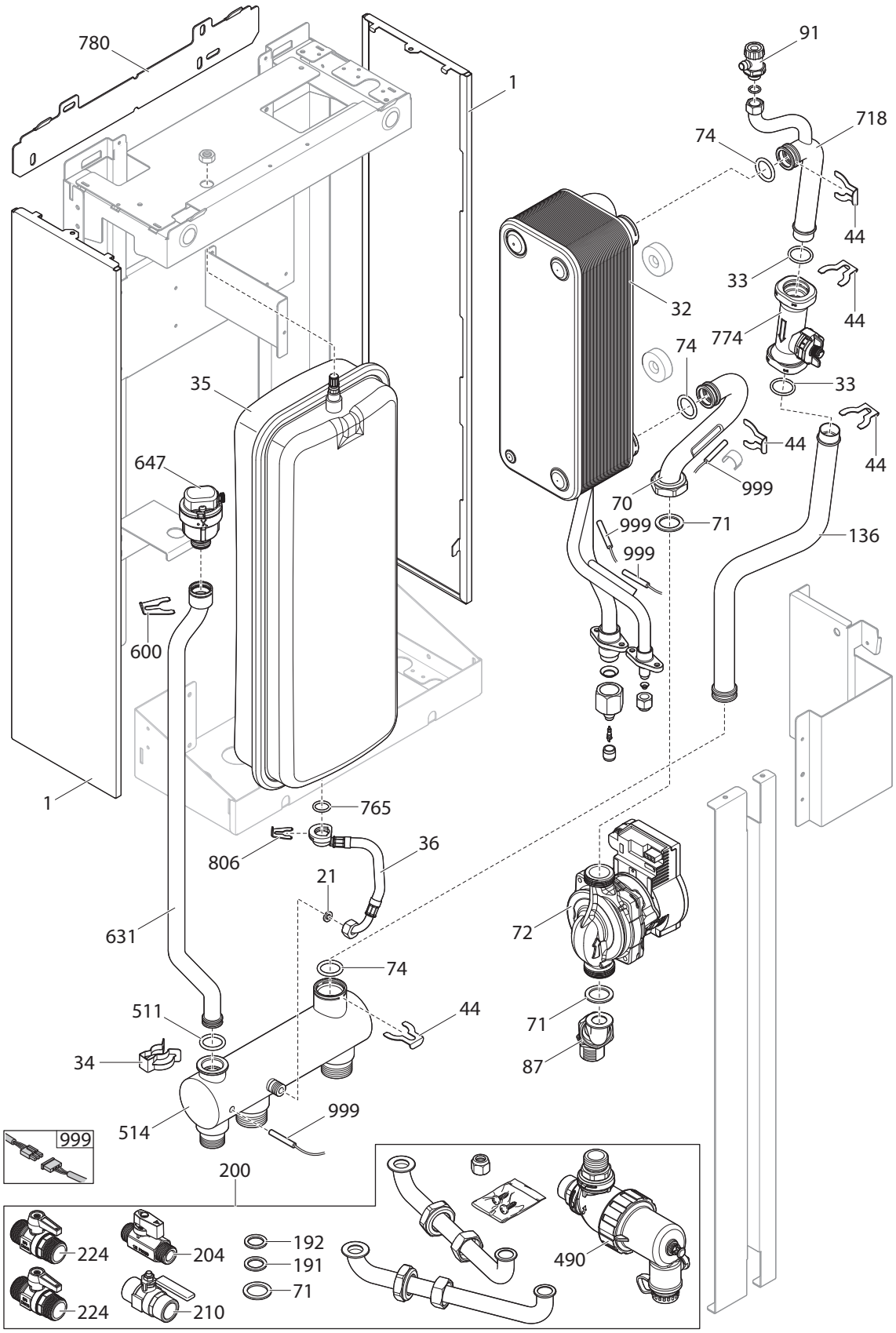

Elga ACE All In One 28C / 35C EXP / frame 4-6 / frame 8

Pos.	Codice	Descrizione	ELGA ACE ALL-IN-ONE 28C	ELGA ACE ALL-IN-ONE 35C EXP	ELGA ACE ALL-IN-ONE frame 4-6	ELGA ACE ALL-IN-ONE frame 8
1	7862596	Kit pannelli laterali - neutro			x	x
4	7862597	Pannello frontale - neutro	x	x		
10	7769805	Adattatore canna fumaria 60/100	x	x		
16	7769980	Clip di fissaggio	x	x		
18	7769974	Mixer 24-30 neutro	x			
18	7769975	Mixer 36 neutro		x		
21	7693773	Guarnizione 6.1x11.5x1.5			x	x
22	7812275	Ventilatore ebm 90W	x	x		
29	7769957	Porta bruciatore	x	x		
30	7794075	Pannello frontale	x	x		
32	7876803	Gruppo frigo 4-6 kW - neutro			x	
32	7876804	Gruppo frigo 8-10 kW - neutro				x
32	7769953	Scambiatore di calore 3+1 - neutro	x			
32	7769954	Scambiatore di calore 3+1 SB - neutro		x		
33	7656926	O-ring 21.5x3 EP70 - 10 pezzi	x	x		
33	7853942	O-ring 21.89x2.62 - 10 pezzi			x	x
34	7656927	Clip scambiatore di calore - 10 pezzi	x	x	x	x
35	7876809	Vaso d'espansione 7.5 litri			x	x
36	7876829	Tubo flessibile vaso di espansione			x	x
44	7853941	Clip DN20 - 10 pezzi			x	x
48	7778889	Sifone	x	x		
49	7676964	Tappo a vite per canna fumaria NG1 - 2 pezzi	x	x		
59	7769797	Elettrodo	x	x		
61	7862612	Cavo collegamento	x	x		
63	7769971	Elettrodo	x	x		
70	7862613	Tubo pompa scambiatore			x	x
70	7769773	Tubo pompa	x	x		
71	711494800	Guarnizione G1-22x30.3x2 - 10 pezzi			x	x
72	7862614	Pompa UPM4S 15-60 L4	x	x		
72	7862617	Pompa Para 15-130/7-50/IPWM1-12			x	
72	7862618	Pompa Para 15-130/8-75/IPWM1-12				x
73	7693813	Sfiato aria L4 Grundfos	x	x		
74	7853939	O-ring 21x3.5 EPDM - 10 pezzi			x	x
75	7775056	Anello di tenuta D10	x	x		
76	7676965	Scambiatore di calore 14 PLT NG1	x			
76	7785276	PTP scambiatore di calore CB16 - 20 pezzi		x		
77	7656939	Guarnizione scambiatore acqua calda sanitaria - 10 pezzi	x	x		
81	7696295	Cartuccia ACS	x			
81	7696295	Cartuccia ACS		x		
87	7876810	Tubo di ritorno pompa			x	x
90	7876811	Rubinetto di riempimento	x	x		
91	7693818	Rubinetto di scarico			x	x
92	7728737	Valvola di sicurezza Bitron	x	x		
120	7728746	Cartuccia STG 3WV	x	x		
122	7656949	O-ring 23.47x2.62 - 10 pezzi	x	x		
131	7696330	Sensore NTC B39	x	x		

Elga ACE All In One 28C / 35C EXP / frame 4-6 / frame 8

Pos.	Codice	Descrizione	ELGA ACE ALL-IN-ONE 28C	ELGA ACE ALL-IN-ONE 35C EXP	ELGA ACE ALL-IN-ONE frame 4-6	ELGA ACE ALL-IN-ONE frame 8
132	7723712	O-ring D.11.91x2.62 OR115 - 10 pezzi	x	x		
135	7812276	Clip sensore NTC doppio D.18	x	x		
136	7825664	Tubo di collegamento	x	x		
136	7862620	Tubo collettore misuratore di portata			x	x
139	7769782	Tubo gas	x	x		
140	7769977	Valvola gas	x	x		
151	7862621	Coperchio posteriore scatola di controllo	x	x		
152	7862622	Pannello anteriore scatola di controllo	x	x		
153	7862624	Gruppo centralina di controllo ibrido	x	x		
154	7862625	Scheda PCB CU-GH 21	x	x		
157	7769987	Copertura	x	x		
159	7769940	Staffa sifone	x	x		
160	7769942	Supporto destro scatola di controllo	x	x		
161	7778897	Supporto scatola di controllo	x	x		
166	7862626	Scheda di collegamento	x	x		
169	7769963	Connettore rapido pressostato	x	x		
191	7693840	Guarnizione 18.5x12x2 AFM34			x	x
192	7656964	Anello G3-4	x	x	x	x
200	7876812	Gruppo rubinetto/tubo			x	x
204	7876813	Rubinetto G1/2 M-M			x	x
210	7780763	Rubinetto gas G3/4			x	x
224	7876814	Rubinetto G3/4 M-M			x	x
232	7862631	Scheda PCB EHC configurata	x	x		
242	7656965	Sensore NTC neutro NG1	x	x		
336	7656967	Clip motore valvola 3 vie	x	x		
337	7656968	motore valvola 3 vie NG1	x	x		
340	7723716	Sensore di pressione	x	x		
347	7877394	HMI MK2.1 configurato	x	x		
363	7656971	O-ring 17.86x2.62 - 10 pezzi	x	x		
408	7769970	Sportello combustione	x	x		
415	7656974	Corpo sifone NG1	x	x		
419	721987300	Guarnizione flangia NG1	x	x		
425	7769973	Guarnizione miscelatore	x	x		
432	7787423	Guarnizione canna fumaria	x	x		
434	7769944	Vaschetta di raccolta	x	x		
445	7658470	Tubo flessibile L750 NG1	x	x		
490	7876820	Filtro magnetico			x	x
511	7656978	O-ring 17.13x2.62 - 10 pezzi	x	x	x	x
514	7876821	Collettore 60x234 con sonda			x	x
528	7656979	Sensore NTC	x	x		
600	7656980	Clip piatta D.18 - 10 pezzi	x	x	x	x
601	7672739	OR 8.73x1.78 EPDM - 10 pezzi	x	x		
624	7730257	Supporto sensore HALL	x	x		
631	7862634	Tubo valvola di sfiato aria			x	x
647	7862635	Valvola di sfiato aria con attacco rapido			x	x
673	7788608	Tubo D.12x8x700	x	x		

Elga ACE All In One 28C / 35C EXP / frame 4-6 / frame 8

Pos.	Codice	Descrizione	ELGA ACE ALL-IN-ONE 28C	ELGA ACE ALL-IN-ONE 35C EXP	ELGA ACE ALL-IN-ONE frame 4-6	ELGA ACE ALL-IN-ONE frame 8
675	7656983	Clip ottone e adattatore	x	x		
681	7723721	Guarnizione elettrodo accensione	x	x		
683	7769951	Guarnizione sifone	x	x		
692	7769955	Vite M5x12 - 10 pezzi	x	x		
704	7853937	Sonda esterna AF60	x	x		
710	7656987	Guarnizione D.60	x	x		
718	7862636	Tubo scambiatore di calore-misuratore di portata			x	x
746	7769979	Guarnizione	x	x		
763	7656989	Clip piatta D.12	x	x		
764	7656990	Clip "U" D.3	x	x		
765	7656991	OR 9.19x2.62			x	x
766	7656992	Clip piatta D.10 - 10 pezzi	x	x		
767	7656993	Vite di fissaggio - 10 pezzi	x	x		
774	7854041	Misuratore di portata DN20 M12			x	x
780	7656994	Supporto a muro			x	x
783	7672752	Guarnizione	x	x		
785	7769976	Guarnizione ugello	x	x		
791	7803427	Guarnizione sifone	x	x		
801	7656996	Clip	x	x		
805	7633327	CSU	x	x		
806	7656999	Clip D.10 mm - 10 pezzi			x	x
813	7876826	Gruppo idronico	x			
813	7826225	Gruppo idronico 33 kW		x		
823	7791178	Clip U D.2 mm - 10 pezzi	x	x		
827	7825666	Set guarnizioni B-MID	x	x		
828	7825667	Set guarnizioni IONI B-MID	x	x		
829	7825669	Set guarnizioni B-MID DHW 8	x			
829	7825670	Set guarnizioni B-MID DHW 12		x		
999	7862638	Cablaggio ad alta tensione CB19	x	x		
999	7862640	Cablaggio ibrido ad alta tensione	x	x		
999	7862643	Cablaggio a bassa tensione CB19	x	x		
999	7862644	Cablaggio ibrido ad bassa tensione	x	x		
999	7876827	Telaio cablaggio completo			x	x
999	7693862	Cablaggio di alimentazione	x	x		

Il presente Catalogo sostituisce i precedenti ed annulla tutti i dati in essi contenuti. La sua validità si estende fino ad emissione della versione successiva.
Teco Service S.r.l. si riserva il diritto di apportare ai suoi prodotti modifiche senza obbligo di preavviso. Anche le caratteristiche ed ogni altra indicazione fornita da Teco Service S.r.l., possono essere modificate. Pertanto, tali dati non sono da ritenersi vincolanti e viene esclusa ogni responsabilità di Teco Service S.r.l. nell'eventualità in cui si verifichino variazioni.
Teco Service S.r.l. declina ogni responsabilità per errori tipografici e di redazione.

Sede legale e operativa
Via C. Maffei, 3
38089 - Darzo (TN)
Tel. +39 0465 684 135
info@tecoservice.it
www.tecoservice.it

TECO Service Srl

SEDE LEGALE
E OPERATIVA
Via C.Maffei, 3
38089 Darzo (TN)
Tel. 0465 684135
info@tecoservice.it

www.tecoservice.it

LPT-030-REV.03